Die neue BMW 5er Reihe.
Inhaltsverzeichnis.

1. Die neue BMW 5er Reihe.
(Kurzfassung) 2

2. BMW 5er Limousine, BMW 5er Touring, BMW 5er Gran Turismo: Eine weltweite Erfolgsgeschichte. 6

3. Design und Karosserie: Zeitlose Eleganz, moderne Funktionalität und Luxus nach Maß. 8

4. Antrieb und Fahrwerk: Dynamik und Komfort in perfekter Balance. 13

5. BMW ConnectedDrive in der neuen BMW 5er Reihe: Einzigartige Innovationen für Sicherheit, Komfort und Infotainment. 18

6. BMW EfficientDynamics in der neuen BMW 5er Reihe: Fahrfreude gesteigert, Verbrauch reduziert. 22

7. Technische Daten. 24

8. Leistungs- und Drehmomentdiagramme. 67

9. Außen- und Innenabmessungen. 78

1. Die neue BMW 5er Reihe. (Kurzfassung)

Dynamik, Komfort, Effizienz, Ästhetik und ein Höchstmaß an Innovationen für mehr Fahrfreude – die BMW 5er Reihe bringt alles mit, was einen Bestseller im Premium-Segment der oberen Mittelklasse ausmacht. Mit kontinuierlich steigenden Absatzzahlen ist sie weltweiter Marktführer in ihrem Wettbewerbsumfeld. Seit dem Start der aktuellen Generation wurden weltweit bereits mehr als eine Million Einheiten der BMW 5er Limousine, des BMW 5er Touring und des aufgrund seines luxuriösen Charakters im Segment einzigartigen BMW 5er Gran Turismo verkauft. Jetzt beginnt ein weiteres Kapitel dieser Erfolgsgeschichte. Durch präzise Modifikationen im Design, eine Erweiterung der Motorenauswahl und innovative Ergänzungen im Ausstattungsprogramm sowie im Angebot von BMW ConnectedDrive wird die Attraktivität der BMW 5er Modellfamilie nochmals gesteigert.

Design: Präzise Modifikationen betonen den sportlichen Charakter.
Zusätzliche Konturlinien für die Einfassung der BMW Niere und neu strukturierte untere Lufteinlässe unterstreichen den sportlichen Auftritt der neuen BMW 5er Limousine und des neuen BMW 5er Touring. Die Breitenbetonung am Heck beider Modelle wird durch eine zusätzliche Lichtkante in der Schürze und schmale, scharf konturierte und dadurch noch ausdrucksstärker glühende Lichtbänke in den Rückleuchten verstärkt.

Der neue BMW 5er Gran Turismo verfügt über eine modifizierte, Präsenz und Solidität ausstrahlende Frontschürze. Sein neu gestaltetes Heck wirkt länger und flacher. Eine dreidimensionale Flächengestaltung im Bereich des Kennzeichenträgers und die in die Heckschürze verlagerte Chromleiste unterstützen den dynamischen Eindruck.

Xenon-Scheinwerfer gehören nun zur Serienausstattung aller Modelle, optional sind erstmals Adaptive LED-Scheinwerfer sowie LED-Nebelscheinwerfer erhältlich. Die seitlichen Blinkleuchten sind in die Außenspiegel integriert. Ebenfalls neu in der BMW 5er Reihe: Die BMW Luxury Line und die BMW Modern Line mit jeweils exklusiven Design- und Ausstattungsmerkmalen. Zudem wird ein jeweils modellspezifisches M Sportpaket angeboten.

Funktionalität und Premium-Anmutung weiter optimiert.
Im Innenraum sorgen detaillierte Neuerungen für eine verfeinerte Premium-

Anmutung und gesteigerte Funktionalität. Das Control Display des serienmäßigen Bediensystems iDrive wird auch bei der Limousine und beim Touring jetzt von Chromleisten eingefasst. Außerdem weisen bei diesen Modellen die Ablagefächer und Cupholder in der Mittelkonsole ein vergrößertes Fassungsvermögen auf.

Beim neuen BMW 5er Gran Turismo wurde im Rahmen der Neugestaltung der Heckpartie das Gepäckraumvolumen um 60 Liter auf 500 Liter erweitert. Neue Außenlackierungen, Leichtmetallfelgen, Polsterfarben und Interieurleisten für alle Modelle der BMW 5er Reihe steigern die Attraktivität und die Möglichkeiten zur Individualisierung.

Motoren: Maßstab für Fahrfreude und Effizienz in neuer Vielfalt.
Schneller, sparsamer, sauberer: Ergebnis der zahlreichen Detailoptimierungen bei allen Varianten der BMW 5er Reihe sind zum Teil erheblich reduzierte Verbrauchswerte bei gleichbleibend sportlichen und für einige Modelle sogar noch einmal verbesserten Fahrleistungen. Zudem erfüllen alle Motorvarianten bereits ab sofort die Bestimmungen der Abgasnorm EU6, die erst im September 2014 verbindlich wird. Die Diesel-Modelle werden dazu serienmäßig mit BMW BluePerformance Technologie zur Reduzierung der Stickoxid-Emissionen ausgestattet.

Die serienmäßige BMW EfficientDynamics Technologie umfasst neben Bremsenergie-Rückgewinnung, Auto Start Stop Funktion (auch in Verbindung mit Achtgang-Automatikgetriebe), Schaltpunktanzeige und ECO PRO Modus nun auch einen Segel-Modus mit abgekoppeltem Antriebsstrang, den Vorausschauassistenten für eine rechtzeitige Geschwindigkeitsanpassung bei bevorstehenden Tempolimits und die Funktion ECO PRO Route als Auswahlmöglichkeit im optionalen Navigationssystem Professional. Der erneute Fortschritt auf dem Gebiet der Effizienz ist außerdem einer umfangreichen Optimierung der Aerodynamik-Eigenschaften zu verdanken. Dadurch reduziert sich beispielsweise der Luftwiderstandsbeiwert (c_w-Wert) der BMW 520d Limousine auf 0,25.

Die Markteinführung der neuen BMW 5er Modellfamilie geht mit einer Erweiterung des Antriebsportfolios einher. Als neues Einstiegsdieselmodell wird der BMW 518d angeboten. Sein Vierzylinder-Diesel mit BMW TwinPower Turbo Technologie und 105 kW/143 PS ist sowohl für die neue BMW 5er Limousine als auch für den neuen BMW 5er Touring erhältlich. Ebenso wie die BMW 520d Limousine kommt auch die BMW 518d Limousine auf einen Durchschnittsverbrauch im EU-Testzyklus von nur 4,5 Litern je 100 Kilometer und einen CO_2-Wert von 119 Gramm pro Kilometer. Außerdem ist nun der BMW 520d xDrive als Limousine und

Touring Modell im Programm. Die Zahl der mit dem intelligenten Allradantrieb ausgestatteten Modelle steigt damit auf sieben (BMW 5er Touring) beziehungsweise acht (BMW 5er Limousine) an. Beim neuen BMW 5er Gran Turismo können vier Motoren mit xDrive kombiniert werden.

Als Spitzenmotorisierung für alle Mitglieder der neuen BMW 5er Modellfamilie dient ein neuer V8-Antrieb mit BMW TwinPower Turbo Technologie und einer Leistung von 330 kW/450 PS. Insgesamt umfasst das Motorenprogramm für die neue BMW 5er Limousine und den neuen BMW 5er Touring jetzt vier Benzin- und sechs Dieselantriebe. Diese Auswahl schließt die beiden BMW M Performance Automobile BMW M550d xDrive Limousine und BMW M550d xDrive Touring ein. Für den neuen BMW 5er Gran Turismo stehen zwei Benzin- und drei Dieselmotoren zur Verfügung.

Weiter optimiert wurde auch das intelligente Energiemanagement des BMW ActiveHybrid 5. Die Voll-Hybrid-Limousine verfügt nun über eine modellspezifische Ausführung des Vorausschauassistenten, die auch das Zusammenwirken zwischen dem Verbrennungsmotor und dem Elektroantrieb auf die bevorstehende Fahrtroute abstimmt.

Für eine einzigartige Balance zwischen Sportlichkeit und Fahrkomfort sorgt die nochmals verfeinerte Fahrwerkstechnik mit Doppelquerlenker-Vorderachse, Integral-Hinterachse und elektromechanischer Servolenkung einschließlich serienmäßiger Servotronic Funktion. Der BMW 5er Touring und der BMW 5er Gran Turismo verfügen serienmäßig über eine Luftfederung mit automatischer Niveauregulierung an der Hinterachse. Der Fahrerlebnisschalter auf der Mittelkonsole gehört bei allen Modellen zur Serienausstattung. Optional werden jeweils die Dynamische Dämpfer Control, das M Sportfahrwerk sowie die im Wettbewerbsumfeld einzigartigen Fahrwerkssysteme Adaptive Drive und Integral-Aktivlenkung angeboten.

Innovativer denn je: Sonderausstattungen und BMW ConnectedDrive.

Mit einer Vielzahl von Innovationen im Programm der Sonderausstattungen sowie im Angebot von BMW ConnectedDrive unterstreicht die neue BMW 5er Modellfamilie ihre Ausnahmeposition in den Bereichen Vernetzung, Infotainment, Komfort und Sicherheit. Die in der Option Komfortzugang enthaltene Funktion des berührungslosen Öffnens der Heckklappe wird um einen entsprechenden Schließ-Mechanismus ergänzt. Ebenso wie das Öffnen wird damit auch das Schließen der Klappe mit einer unter die Heckschürze gerichteten Fußbewegung ausgelöst. Darüber hinaus werden für die neue BMW 5er Reihe ein neues Fond-Entertainmentsystem mit Displays im Tablet-Stil, das Harman Kardon Surround Sound System sowie

die neue Ausführung der Option Ambientes Licht mit einer zwischen Orange und Weiß umschaltbaren Farbgebung für die Interieurbeleuchtung angeboten.

Fortschrittlicher und vielfältiger denn je fällt das Programm von BMW ConnectedDrive in den Bereichen Business-Lösungen und Fahrerassistenzsysteme aus. Die BMW 5er Reihe ermöglicht intelligente Vernetzung auf weltweit einzigartigem Niveau und wird dadurch zum Maßstab bei der Nutzung von Büroanwendungen im Fahrzeug.

Neben dem weltweit einzigartigen Concierge Service für Hotelreservierungen und andere Dienstleistungen bietet BMW ConnectedDrive außergewöhnlich umfangreiche Office Funktionen einschließlich internetbasierter Dienste. So ermöglicht beispielsweise die Diktierfunktion die komfortable Eingabe von Texten für SMS-Nachrichten oder E-Mails während der Fahrt. Die zahlreichen Dienste aus den Themenbereichen Suchen, Reisen, Office und Social Media können direkt über die im Fahrzeug verbaute SIM-Karte oder über das Smartphone des Kunden genutzt werden. Mit Online Entertainment bringt BMW internet-basierte Musik-Flatrate-Angebote direkt ins Fahrzeug.

Das optionale Navigationssystem Professional bietet eine optimierte Menüdarstellung und ermöglicht die Nutzung von Verkehrsinformationen in Echtzeit (Real Time Traffic Information). Ein neuer Controller mit berührungssensitiver Oberfläche ermöglicht jetzt die Eingabe von Schriftzeichen bei der Zielbestimmung sowie bei anderen Funktionen des Bediensystems iDrive. Den Intelligenten Notruf bietet BMW auf zahlreichen Märkten serienmäßig an.

Auf dem Gebiet der Fahrerassistenzsysteme baut die BMW 5er Reihe ihren Vorsprung mit der Einführung des blendfreien Fernlichtassistenten und des Systems BMW Night Vision mit Personen- und Tiererkennung und Dynamic Light Spot aus. Von November 2013 an unterstützt zudem der optionale Stauassistent den Fahrer. Das System sorgt für deutliche Entspannung beim monotonen Fahren im Stau auf der Autobahn. Es hält das Fahrzeug automatisch in der Spur – auch in Kurven. Der Stauassistent ist Bestandteil der Option Driving Assistant Plus, zu der auch die Systeme Aktive Geschwindigkeitsregelung mit Stop & Go-Funktion und die Auffahrwarnung mit Anbremsfunktion gehören. Die von Radarsensoren und einer Kamera gesteuerte Geschwindigkeitsregelung reagiert noch präziser auf die jeweilige Verkehrssituation und auch auf stehende Objekte. Ebenfalls von November 2013 an ist für Limousine und Touring auch der vollautomatische Parkassistent erhältlich.

2. BMW 5er Limousine, BMW Touring, BMW 5er Gran Turismo: Eine weltweite Erfolgsgeschichte.

- **BMW 5er Reihe: Weltweiter Marktführer im Segment mit kontinuierlich steigenden Absatzzahlen.**
- **Herausragendes Renommee durch preisgekröntes Design, vorbildliche Effizienz und einzigartige Innovationen.**
- **Erfolgreichste Modellgeneration seit Einführung des BMW 5er im Jahr 1972.**

Weltweiter Bestseller, Vergleichstestsieger in Serie, „Lieblingsauto der Deutschen“: Die BMW 5er Reihe schreibt eine einzigartige Erfolgsgeschichte, die sich sowohl in den Absatzzahlen als auch im Urteil von Experten und in der Resonanz beim Publikum dokumentiert. Um diese Ausnahmeposition noch auszubauen, starten BMW 5er Limousine, BMW 5er Touring und BMW 5er Gran Turismo jetzt mit aktuellen Technologie-Innovationen sowie mit behutsam modifizierten Designmerkmalen auf den globalen Automobilmärkten. Die Einführung der neuen BMW 5er Modellfamilie bildet damit den vorläufigen Höhepunkt in der Entwicklung der traditionsreichsten Baureihe des deutschen Premium-Automobilherstellers. Bereits seit 1972 – und damit länger als alle anderen aktuellen Baureihen – werden Modelle der BMW 5er Reihe produziert. Sie wurden innerhalb kürzester Zeit zum Inbegriff für Fahrfreude und Ästhetik in ihrem Segment, heute setzen sie zudem in den Disziplinen Effizienz und Innovation Maßstäbe für Premium-Automobile der oberen Mittelklasse.

Die BMW 5er Limousine wird aktuell bereits in der sechsten Generation gebaut. Eine besonders harmonische Balance zwischen Sportlichkeit und Eleganz ist seit jeher ein prägendes Merkmal des Viertürers, der so auf vielen Märkten zum populärsten Business-Fahrzeug wurde. Seit 1991 und mittlerweile in der vierten Generation kombiniert der BMW 5er Touring markentypische Dynamik und umfassenden Komfort mit einem variabel nutzbaren Raumangebot für vielfältige Aktivitäten. Mit dem BMW 5er Gran Turismo legte BMW im Jahr 2009 den Grundstein für eine völlig neue Fahrzeuggattung. Sein extravagantes Design ist Ausdruck für Sportlichkeit, luxuriösen Reisekomfort und Vielseitigkeit.

Weltmarktführer: BMW 5er Reihe verteidigt Spitzenposition auf den internationalen Automobilmärkten.

Bis heute wurden mehr als 6,6 Millionen Fahrzeuge der BMW 5er Reihe gebaut. Dabei ist die aktuelle BMW 5er Reihe auf dem besten Weg, die beiden besonders erfolgreichen Vorgängergenerationen, die jeweils mehr als 1,4 Millionen Einheiten erreichten, zu überflügeln. Insgesamt wurden seit dem Verkaufsstart der aktuellen BMW 5er Limousine im März 2010 bereits mehr als eine Million Einheiten der Baureihe ausgeliefert. Keine andere Generation verzeichnete innerhalb eines so kurzen Zeitraums höhere Absatzzahlen. Auch im vergangenen Jahr konnte der BMW 5er seine Spitzenposition als Bestseller im Wettbewerbsumfeld erneut souverän verteidigen. Die Tendenz stetig steigender Absatzzahlen seit der Markteinführung setzte sich damit weiter fort.

Weltweit ausgezeichnet: Bestnoten, Design Awards, Leserwahlsiege für die BMW 5er Reihe.

Qualität und Popularität der BMW 5er Reihe spiegeln sich in zahlreichen Auszeichnungen wider, die weltweit an die Mitglieder der Modellfamilie vergeben wurden. Zum dritten Mal in Folge konnte sich der BMW 5er zu Beginn des Jahres 2013 den Klassensieg bei der Leserumfrage „Die besten Autos“ der deutschen Fachzeitschrift „auto, motor und sport“ sichern. Kurz zuvor war der BMW 520d EfficientDynamics Edition mit BMW BluePerformance Technologie als „Auto der Zukunft“ mit dem „Gelben Engel“ des Automobilclubs ADAC ausgezeichnet worden. Im Rahmen des gleichen Wettbewerbs war die gesamte BMW 5er Reihe schon 2011 zum „Lieblingsauto der Deutschen“ gewählt worden.

Neben dem red dot award, dem iF Product Design Award und dem Designpreis der Bundesrepublik Deutschland erhielt die BMW 5er Reihe auch international zahlreiche Auszeichnungen für ihr gelungenes Erscheinungsbild. In zahlreichen Ländern wurde der BMW 5er zudem zum „Car of the Year“, „Best Car“, „Premium Car of the Year“, „Familiy Car of the Year“ oder „Executive Car of the Year“ gewählt.

Die Vielfalt der Qualitäten drückt sich darüber hinaus in weiteren positiven Benotungen aus. Die Fachzeitschrift „Auto Bild“ kürte den BMW 525d Touring dank seiner hohen Wertstabilität auf dem Gebrauchtwagenmarkt zum „Wertmeister 2012“. Im Jahr zuvor hatte die BMW 520d Limousine den gleichen Titel errungen. Mit der Höchstwertung von fünf Sternen absolvierte der BMW 5er sowohl den Euro NCAP als auch den US NCAP Crashtest. Er war zudem das erste Fahrzeug, das beim Euro NCAP Crashtest eine 100-Prozent-Wertung in der Kategorie Sicherheitsausstattung erzielen konnte.

3. Design und Karosserie: Zeitlose Eleganz, moderne Funktionalität und Luxus nach Maß.

- **Präzise Modifikationen betonen die sportliche Ausstrahlung von Limousine und Touring Modell.**
- **BMW 5er Gran Turismo mit neuer Heckgestaltung: Mehr Eleganz, mehr Dynamik und zugleich mehr Stauraum.**
- **Individuelle Akzente: BMW Luxury Line und BMW Modern Line.**

Sie faszinieren auf Anhieb und überzeugen auf Dauer: Ihre ästhetischen Qualitäten haben den Modellen der BMW 5er Reihe zu weltweiten Verkaufserfolgen und zu einer Vielzahl von Auszeichnungen und Preisen verholfen. „Wir haben die BMW 5er Reihe nicht komplett neu gestaltet, wir haben ihrem Charakter eine etwas sportlichere Ausrichtung gegeben“, sagt Exterieur-Designer Won Kyu Kang über die bei der BMW 5er Limousine und beim BMW 5er Touring vorgenommenen Modifikationen.

BMW 5er Limousine und BMW 5er Touring: Sportlich konturierte Frontpartie mit serienmäßigen Xenon-Scheinwerfern.
Sportliche Eleganz ist das herausragende Kennzeichen der BMW 5er Limousine und des BMW 5er Touring. Ihr Design wird von den markentypischen Proportionen geprägt, die von der langen Motorhaube, dem weiten Radstand, den kurzen Überhängen und der zurückversetzten Fahrgastzelle gebildet werden. An der Fahrzeugfront unterstreichen jetzt zusätzliche Konturlinien für die Einfassung der BMW Niere und der neu strukturierte untere Lufteinlass den sportlichen Auftritt. Serienmäßig sind alle Varianten der neuen BMW 5er Modellfamilie mit Xenon-Scheinwerfern ausgestattet.

Optional sind neben LED-Nebelscheinwerfern auch Adaptive LED-Scheinwerfer erhältlich. Abblend- und Fernlicht werden von LED-Einheiten erzeugt, die auf horizontalen Stegen im Zentrum der beiden unten abgeflachten Leuchtringe platziert sind. Geschwungene Chromeinleger mit eingraviertem BMW Schriftzug runden das individuelle und besonders hochwertige Erscheinungsbild der Adaptiven LED-Scheinwerfer ab. Die Seitenblinker sind nun bei allen Modellen der neuen BMW 5er Reihe in die Außenspiegel integriert. Limousine und Touring Modell weisen neu strukturierte Heckleuchten mit besonders schmal ausgeführten und markant konturierten LED-Lichtbänken auf. Diese und eine zusätzliche Lichtkante in der Heckschürze betonen die breite Spur der beiden Modelle.

Neuer BMW 5er Gran Turismo: Kraftvolle Präsenz an der Front, dynamische Eleganz am Heck.
Der BMW 5er Gran Turismo vereint markentypische Proportionen mit einem innovativen Karosseriekonzept. Die elegant gestreckte Coupé-Dachlinie, vier Türen mit rahmenlosen Seitenscheiben und eine weit nach oben schwingende Heckklappe lassen Sportlichkeit, luxuriösen Reisekomfort und hohe Variabilität erkennen. Der unverwechselbare Fahrzeugcharakter, der höchste und zugleich vielfältigste Ansprüche erfüllt, wird durch gezielte Modifikationen im Design noch stärker zum Ausdruck gebracht.

Ein neuer Lufteinlass betont die kraftvolle Präsenz der Frontpartie des BMW 5er Gran Turismo. Die nach hinten verlängerte Kofferraumklappe lässt den Übergang der Dachlinie ins Heck noch harmonischer und das gesamte Fahrzeug flacher und dynamisch gestreckt erscheinen. Ein zusätzlicher Effekt der verfeinerten Konturen ist das um 60 Liter auf 500 Liter erweiterte Gepäckraumvolumen des neuen BMW 5er Gran Turismo.

Das neue Erscheinungsbild der Heckansicht wird maßgeblich von stärker horizontal gegliederten und dreidimensional modellierten Flächen bestimmt. Lebhafte Licht- und Schatteneffekte im Bereich des Kennzeichenträgers, eine dynamisch geschwungene, in die Seitenpartie reichende Lichtkante sowie die in die Schürze verlagerte Chromleiste lassen das Heck leichter und sportlicher wirken. Verstärkt wird dieser Eindruck durch die neue Kontur der zweigeteilten Heckleuchten. Ihre horizontale Ausrichtung wird durch die auf zwei LED-Lichtbänke konzentrierte Leuchtengrafik im Inneren unterstrichen.

Innenraum: Reisekomfort, Variabilität und Luxus-Ambiente in jeweils modellspezifischer Ausprägung.
Im Innenraum aller Modelle der neuen BMW 5er Reihe sorgen detaillierte Neuerungen für eine verfeinerte Premium-Anmutung und gesteigerte Funktionalität. Das Control Display des serienmäßigen Bediensystems iDrive wird nun bei allen Modellen zu beiden Seiten von hochwertigen Chromleisten eingefasst. Die Ablagefächer und Cupholder im Bereich der Mittelkonsolen von Limousine und Touring weisen ein vergrößertes Fassungsvermögen auf.

Zum für die BMW 5er Modellfamilie charakteristischen Premium-Ambiente tragen großzügige Platzverhältnisse, erlesene Materialien und die hochwertige Verarbeitung ebenso bei wie exklusive Details der Interieurgestaltung wie das serienmäßige Bediensystem iDrive und die Black-Panel-Technologie für das Instrumentenkombi und das Anzeigefeld der Klimaautomatik.

Der iDrive Controller ist optional mit einer berührungssensitiven Oberfläche ausgestattet, die eine Eingabe von Schriftzeichen ermöglicht. So kann zum

Beispiel bei der Auswahl eines Navigationsziels die gewünschte Adresse durch Fingerbewegungen auf der Controller-Oberfläche buchstabiert werden. Nach wie vor steht dafür auch der im Control Display angezeigte Speller zur Verfügung. Während des Eingabevorgangs kann der Fahrer frei zwischen beiden Bedienarten wechseln.

Eine im Segment einzigartige Option zur Steigerung der Fahrfreude stellt das Multifunktionale Instrumentendisplay dar. Diese als 10,25 Zoll großes TFT-Display ausgeführte Variante der Cockpit-Anzeige orientiert sich am gewählten Modus des Fahrerlebnisschalters. Grafik-Darstellung und Farbgebung der Anzeigen sorgen dabei für eine deutliche Differenzierung. Im Modus COMFORT zeigt das Instrumentendisplay das klassische Bild der vier Rundinstrumente. Eine Lupenfunktion hebt die aktuelle Geschwindigkeits- und Drehzahlangabe hervor. Im ECO PRO Modus wandelt sich der Drehzahlmesser zur EfficientDynamics Anzeige. Sie lässt erkennen, wie effizient die Fahrt abläuft. Im Modus SPORT zeigt der Tachometer die Geschwindigkeit digital über eine große zentrale Ziffer an, während in der Mitte des Drehzahlmessers die eingelegte Gangstufe dargestellt wird.

Mit hohem Reisekomfort auf allen Sitzplätzen unterstreicht die neue BMW 5er Limousine ihre Qualitäten als Langstreckenfahrzeug für den Businesseinsatz oder auch für Urlaubsfahrten. Ihr Gepäckraum fasst 520 Liter.

Weiter reichende Ansprüche an die Transportkapazitäten erfüllt der BMW 5er Touring. Eine Vielzahl von Detaillösungen verhilft ihm zu einer im Segment einzigartigen Funktionalität und Variabilität. Sein Gepäckraumvolumen beträgt bereits bei Ausnutzung aller Sitzplätze 560 Liter. Je nach Bedarf lässt sich der Stauraum auf bis zu 1 670 Liter erweitern. Die Fondsitzlehne kann serienmäßig im Verhältnis 40 : 20 : 40 geteilt und optional auch in der Neigung variiert werden. Mittels zweier Bedienhebel im Gepäckraum lässt sich das Umklappen der Lehne auch von der Kofferraumseite aus aktivieren. Unmittelbar vor dem Erreichen der horizontalen Position wird die Bewegung der Lehnenelemente nun sanft gedämpft. Die Laderaumabdeckung senkt sich beim Schließen der Heckklappe automatisch ab. Außerdem verfügt die Heckklappe des BMW 5er Touring serienmäßig über eine Soft Close Automatik und eine separat zu öffnende Heckscheibe, die auf Tastendruck selbsttätig nach oben schwingt.

BMW 5er Gran Turismo: Luxuriöser Reisekomfort und Vielseitigkeit perfekt kombiniert.

Eine einzigartige Harmonie zwischen luxuriösem Reisekomfort und Vielseitigkeit bietet der BMW 5er Gran Turismo. Die repräsentative Eleganz einer Limousine wird mit dem variabel nutzbaren Innenraum eines Touring

Modells und der Vielseitigkeit eines Sports Activity Vehicle kombiniert. Die Sitzposition – leicht erhöht und damit auf einem Niveau zwischen Limousine und SAV – ermöglicht besonders bequemes Ein- und Aussteigen. Im Fond genießen die Passagiere Bein- und Kopffreiheit auf Luxusklasse-Niveau. Die Fondsitze können um 73 Millimeter nach vorn verschoben werden, die Lehnenneigung lässt sich um 33 Grad variieren. Eine hinter den Fondsitzen angeordnete Trennwand folgt in entriegeltem Zustand den Bewegungen der Sitze in Längsrichtung. So lässt sich das Gepäckraumvolumen von 500 auf 650 Liter vergrößern. Trennwand und Fondsitzlehne sind im Verhältnis 40:20:40 teilbar. Nach dem Umklappen aller Elemente und bei komplett nach vorn geschobenen Sitzen wird das maximale Stauvolumen von 1 750 Liter erreicht. Zum Beladen kann entweder die gesamte, weit nach oben schwingende Gepäckraumklappe oder ein separates Öffnungselement unterhalb des Heckfensters genutzt werden. Ähnlich wie bei einer Limousine ermöglicht die kleine Gepäckraumklappe den Zugriff auf das Gepäckabteil ohne störende Einflüsse auf den Fahrgastraum.

Eine automatische Heckklappenbetätigung gehört beim BMW 5er Touring und beim BMW 5er Gran Turismo zur Serienausstattung und ist optional auch für die BMW 5er Limousine erhältlich. Die in der Option Komfortzugang enthaltene Funktion des berührungslosen Öffnens der Heckklappe wird bei allen Mitgliedern der neuen BMW 5er Modellfamilie um einen Schließ-Mechanismus ergänzt. Ebenso wie das Öffnen wird damit auch das Schließen der Klappe mit einer unter die Heckschürze gerichteten Fußbewegung ausgelöst. So kann der Kunde nun auch nach dem Entladen des Kofferraums die Heckklappe betätigen, ohne dafür die Gepäckstücke abstellen zu müssen.

Neu in der BMW 5er Reihe: BMW Lines für eine gezielte Individualisierung.

Für die Außenlackierung stehen zahlreiche Karosseriefarben zur Wahl. Neu im Programm sind die für alle Modelle verfügbaren Varianten Kalistograu metallic, Jatoba metallic, Mineralweiß metallic und Glaciersilber metallic. Auch das Angebot der optional erhältlichen Leichtmetallfelgen wurde nochmals erweitert.

Als Alternative zur Basisausstattung werden für alle Mitglieder der neuen BMW 5er Modellfamilie erstmals exklusiv zusammengestellte Designlinien, die BMW Lines, angeboten. Zur Auswahl stehen die BMW Luxury Line und die BMW Modern Line, mit denen sich ausgewählte Facetten im Charakter des jeweiligen Modells gezielt hervorheben lassen. Zum Ausstattungsumfang beider BMW Lines gehören LED-Nebelscheinwerfer, 18 Zoll (BMW 5er Gran Turismo: 19 Zoll) große Leichtmetallräder, die B-Säulen-Abdeckungen und Außenspiegelfüße in Schwarz hochglänzend, beleuchtete, mit einer

Chromspange versehene Türgriffe sowie ebenfalls beleuchtete Einstiegsleisten, deren Aluminium-Einleger den BMW Schriftzug tragen. Auf den vorderen Seitenwänden sind außerdem Embleme mit der Aufschrift Luxury beziehungsweise Modern platziert.

Die BMW Luxury Line signalisiert ein Höchstmaß an Eleganz und Exklusivität durch eine präzise Auswahl von weiteren besonders hochwertigen Merkmalen im Exterieur und Interieur. Die Zierstreben in den äußeren Bereichen des unteren Lufteinlasses, die Stirnseiten der schwarzen Nierenstäbe, die Fensterschachtabdeckungen, die Zierleiste in der Heckschürze und die Endrohrblenden der Abgasanlage setzen durch ihre Chromausführung glanzvolle Akzente. Im Innenraum wird durch eine Lederausstattung mit exklusivem Nahtbild, ein schwarzes Sportlederlenkrad und Interieurleisten in der Edelholzvariante Fineline anthrazit für ein besonders kultiviertes Ambiente gesorgt.

Betont progressiv und dynamisch präsentiert sich die BMW Modern Line. Die Lufteinlass-Streben, Nierenstäbe, Heckzierleiste und Endrohrblenden sind in Chrom matt ausgeführt. Die Instrumententafel und das Sportlederlenkrad sind wahlweise in der hellen Farbvariante Oyster erhältlich. Interieurleisten in der Ausführung Pearl dunkel sowie ein exklusives Nahtbild für die optional verfügbare Lederausstattung verleihen dem Innenraum eine ausdrucksstarke Anmutung.

Als weitere Möglichkeit zur Individualisierung steht für alle Varianten der neuen BMW 5er Reihe ein jeweils modellspezifisches M Sportpaket zur Wahl.

4. Antrieb und Fahrwerk: Dynamik und Komfort in perfekter Balance.

- **Antriebsvielfalt: Bis zu vier Benziner und sechs Diesel mit 105 kW/143 PS bis 330 kW/450 PS, neue xDrive Modelle.**
- **Modernste Fahrwerkstechnik und Fahrerlebnisschalter serienmäßig, BMW 5er Gran Turismo mit besonders komfortbetonter Abstimmung.**
- **Einzigartig im Segment: Integral-Aktivlenkung, Adaptive Drive.**

Freude am Fahren in einem Premium-Automobil der oberen Mittelklasse gewinnt mit dem Start der neuen BMW 5er Modellfamilie nochmals an Attraktivität und Vielfalt. Ergebnis der zahlreichen Detailoptimierungen bei allen Varianten der BMW 5er Reihe sind zum Teil erheblich reduzierte Verbrauchswerte bei gleichbleibend sportlichen und für einige Modelle sogar noch einmal verbesserten Fahrleistungen. Zudem erfüllen alle Motorvarianten ab sofort die Bestimmungen der Abgasnorm EU6.

Eine neue Einstiegsdieselvariante, zusätzliche mit dem Allradantrieb xDrive ausgestattete Modelle sowie ein noch kraftvolleres und zugleich effizienteres V8-Triebwerk als Topmotorisierung erweitern das Angebot, das nun eine Leistungsspanne zwischen 105 kW/143 PS und 330 kW/450 PS abdeckt. Für die neue BMW 5er Limousine und den neuen BMW 5er Touring stehen vier Benzin- und sechs Dieselmotoren zur Auswahl. Zusätzlich wird die Limousine auch als Voll-Hybrid-Modell BMW ActiveHybrid 5 sowie als Hochleistungslimousine BMW M5 angeboten. Das Antriebsportfolio für den neuen BMW 5er Gran Turismo setzt sich aus zwei Benzin- und drei Dieselmotoren zusammen.

Modernste Fahrwerkstechnologie gewährleistet bei allen Modellen der BMW 5er Reihe eine im Wettbewerbsumfeld unerreichte Balance aus Dynamik und Fahrkomfort. Die elektromechanische Servolenkung umfasst serienmäßig auch die geschwindigkeitsabhängige Lenkkraftunterstützung Servotronic. BMW 5er Touring und BMW 5er Gran Turismo verfügen außerdem serienmäßig über eine Hinterachsluftfederung mit automatischem Niveauausgleich. Optional werden für alle Mitglieder der BMW 5er Modellfamilie unter anderem die im Segment einzigartigen Systeme Integral-Aktivlenkung und Adaptive Drive angeboten. Der herausragende Status des BMW 5er Gran Turismo als besonders souveränes Reisefahrzeug wird außerdem durch gezielte Optimierungen in den Bereichen Akustik- und

Federungskomfort noch intensiver betont. Auch Limousine und Touring können auf diesen Gebieten nochmals spürbare Fortschritte aufweisen.

Effiziente Basis: Neuer Einstiegsdiesel für Limousine und Touring.
BMW TwinPower Turbo Technologie sorgt im gesamten Motorenportfolio für eine vorbildlich günstige Relation zwischen Fahrfreude und Kraftstoffverbrauch. Beim neuen Einstiegsdieselmotor, der die Modelle BMW 518d Limousine und BMW 518d Touring antreibt, besteht dieses Technologiepaket aus einem Turbolader mit variabler Einlassgeometrie und einer Common-Rail-Direkteinspritzung mit Magnetventil-Injektoren. Der 2,0 Liter große Vierzylinder-Antrieb entwickelt eine Höchstleistung von 105 kW/143 PS und ein maximales Drehmoment von 360 Newtonmetern. Er beschleunigt die neue BMW 518d Limousine in 9,6 Sekunden von null auf 100 km/h und verbraucht im EU-Testzyklus durchschnittlich 4,5 bis 4,9 Liter je 100 Kilometer (CO_2-Wert: 119 bis 129 Gramm pro Kilometer, abhängig vom gewählten Getriebe und Reifenformat).

Das für Limousine und Touring verfügbare Programm der Dieselantriebe umfasst außerdem die beiden Vierzylinder-Varianten BMW 520d mit 135 kW/184 PS und BMW 525d mit 160 kW/218 PS sowie drei Sechszylinder-Motoren. Der BMW 520d erreicht mit einem Durchschnittsverbrauch im EU-Testzyklus von 4,5 Litern je 100 Kilometer sowie einem CO_2-Wert von 119 Gramm pro Kilometer nun die Werte des 520d EfficientDynamics Edition, den er ersetzt.

Der BMW 530d kommt auf 190 kW/258 PS, der BMW 535d auf 230 kW/313 PS. Komplettiert wird die Modellpalette von den beiden M Performance Automobilen BMW M550d xDrive Limousine und BMW M550d xDrive Touring. Ihr ebenfalls 3,0 Liter großer Reihensechszylinder-Motor mobilisiert dank M TwinPower Turbo Technologie mit dreifacher Turboaufladung eine konkurrenzlose Höchstleistung von 280 kW/381 PS und ein maximales Drehmoment von 740 Newtonmetern. Drei Dieselmotoren stehen für den neuen BMW 5er Gran Turismo zur Auswahl. Das Angebot besteht aus den Modellen BMW 520d Gran Turismo, BMW 530d Gran Turismo und BMW 535d Gran Turismo.

Noch stärker, noch effizienter: V8-Motor in der BMW 5er Reihe.
Mit einer um zehn Prozent gesteigerten Leistung bei zugleich signifikant reduziertem Verbrauch setzt sich die neue Generation des V8-Motors mit BMW TwinPower Turbo Technologie in der BMW 5er Modellfamilie in Szene. Beim Achtzylinder, der in den Modellen BMW 550i Limousine, BMW 550i Touring und BMW 550i Gran Turismo eingesetzt wird, werden das aus zwei

Twin-Scroll-Turboladern bestehende Aufladesystem und die Direkteinspritzung High Precision Injection jetzt um die vollvariable Ventilsteuerung VALVETRONIC ergänzt. Aus einem Hubraum von 4,4 Litern schöpft das Aggregat 330 kW/450 PS und ein maximales Drehmoment von 650 Newtonmetern. Den Spurt aus dem Stand auf 100 km/h absolviert die neue BMW 550i Limousine beispielsweise in nur 4,6 Sekunden. Ihr Durchschnittsverbrauch im EU-Testzyklus beträgt 8,6 bis 8,8 Liter je 100 Kilometer (CO_2-Ausstoß: 199 – 206 g/km, Werte abhängig vom gewählten Reifenformat).

Ein mehrfach preisgekrönter Reihensechszylinder mit 225 kW/306 PS treibt neben den Modellen BMW 535i Limousine und BMW 535i Touring auch den BMW 535i Gran Turismo an. Darüber hinaus werden für Limousine und Touring zwei Vierzylinder-Benzinmotoren angeboten. Der Antrieb des BMW 520i leistet 135 kW/184 PS, der zum Start der neuen BMW 5er Modellfamilie im Detail überarbeitete Motor des BMW 528i kommt auf 180 kW/245 PS.

Die Modelle BMW 520i, BMW 528i, BMW 535i, BMW 518d, BMW 520d und BMW 525d sind als Limousine und Touring serienmäßig mit einem Sechsgang-Handschaltgetriebe ausgestattet. Optional ist jeweils auch das extrem schnell und präzise sowie außergewöhnlich effizient agierende Achtgang-Automatikgetriebe erhältlich, das bei den Modellen BMW 550i, BMW 530d und 535d sowie bei allen Varianten des BMW 5er Gran Turismo zur Serienausstattung gehört. Das Achtgang-Automatikgetriebe wurde um eine Segel-Funktion erweitert und kann um Schaltwippen am Lenkrad ergänzt werden. Sie gehören auch zum Ausstattungsumfang der Achtgang-Sport-Automatik, die beim BMW M550d xDrive zur Serienausstattung gehört und sich durch eine besonders hohe Schaltdynamik auszeichnet.

Zusätzliche Modelle mit intelligentem Allradantrieb BMW xDrive.
Nochmals erweitert wird die Auswahl der mit dem intelligenten Allradantrieb BMW xDrive kombinierbaren Motorvarianten. Neu im Programm sind die Modelle BMW 520d xDrive Limousine und BMW 520d xDrive Touring. Auch bei ihnen sorgt die elektronisch gesteuerte Verteilung des Antriebsmoments zwischen der Vorder- und der Hinterachse nun für ein spürbares Plus an Traktion und Fahrstabilität sowie für noch mehr Dynamik in schnell durchfahrenen Kurven.

Als Option wird das Allradsystem außerdem für die Limousine und das Touring Modell in den Varianten BMW 528i, BMW 535i, BMW 525d, BMW 530d und BMW 535d sowie zusätzlich auch für die BMW 550i Limousine angeboten. Die M Performance Automobile übertragen die Kraft

ihres Sechszylinder-Dieselmotors serienmäßig auf alle vier Räder. Im Programm des BMW 5er Gran Turismo sind alle Modelle mit Ausnahme des BMW 520d auch mit xDrive erhältlich.

Modernste Fahrwerkstechnik für Dynamik und Komfort nach Maß.
Feinschliff am Fahrwerk sorgt in der neuen BMW 5er Modellfamilie für eine noch souveränere Umsetzung der Motorleistung in Dynamik und Fahrkomfort. Sowohl die Doppelquerlenker-Vorderachse als auch die Integral-Hinterachse sind weitgehend aus Aluminium gefertigt. Sie ermöglichen ein sensibles Ansprechen der Feder- und Dämpfersysteme auf Fahrbahnunebenheiten und zugleich einen jederzeit optimalen Fahrbahnkontakt. Insgesamt entsteht so eine im Wettbewerbsumfeld unübertroffene Balance zwischen Sportlichkeit und Fahrkomfort. Darüber hinaus lässt sich die Fahrzeugabstimmung mit dem serienmäßigen Fahrerlebnisschalter auf der Mittelkonsole an den individuellen Bedarf beziehungsweise die Fahrsituation anpassen. Der per Tastendruck aktivierte Modus-Wechsel beeinflusst die Gaspedal- und die Lenkungskennlinie und bei entsprechend ausgestatteten Fahrzeugen auch die Schaltcharakteristik des Automatikgetriebes sowie das Kennfeld der elektronisch gesteuerten Dämpfer.

Die optionale Dynamische Dämpfer Control passt sich mit ihrer elektronischen Regelung adaptiv sowohl der Fahrbahnbeschaffenheit als auch dem Fahrstil an. Noch weiter werden die Fahreigenschaften durch das System Adaptive Drive optimiert, das auch eine aktive Wankstabilisierung umfasst. Mit elektronisch gesteuerten Stabilisatoren wird unter anderem die Seitenneigung des Fahrzeugs in schnell durchfahrenen Kurven und bei plötzlichen Richtungswechseln reduziert. Als weitere Option wird ein M Sportfahrwerk einschließlich Fahrzeugtieferlegung angeboten.

Die Integral-Aktivlenkung steuert neben der geschwindigkeitsabhängigen Regelung der Lenkunterstützung und des Lenkwinkels der Vorderräder auch den Lenkwinkel der Hinterräder. Dieses System sorgt gleichermaßen für hohe Agilität in dynamischen Fahrsituationen, für komfortable und souveräne Reaktionen des Fahrzeugs bei Spurwechseln und in Kurven sowie für optimierte Wendigkeit in engen Kehren und im Stadtverkehr.

5. BMW ConnectedDrive in der neuen BMW 5er Reihe: Einzigartige Innovationen für Sicherheit, Komfort und Infotainment.

- **Intelligente Vernetzung sichert Führungsrolle bei mobilen Business-Anwendungen und Infotainment.**
- **BMW Parkassistent mit vollautomatischem Modus.**
- **Driving Assistant Plus mit Stauassistent.**

In der neuen BMW 5er Modellfamilie erreicht die intelligente Vernetzung zwischen Fahrer, Fahrzeug und Außenwelt ein weltweit einzigartiges Niveau. Das Angebot von BMW ConnectedDrive umfasst eine nochmals gesteigerte Vielzahl von Fahrerassistenzsystemen und Mobilitätsdiensten, die sowohl der Sicherheit als auch dem Komfort und der Infotainment-Nutzung im Fahrzeug dienen. Der BMW 5er baut damit seine Führungsrolle auf dem Gebiet der mobilen Business-Anwendungen und der internet-basierten Infotainment-Angebote weiter aus.

Konsequent weiterentwickelt wurde auch das BMW ConnectedDrive Angebot im Bereich der Fahrerassistenzsysteme. Zu den jüngsten Innovationen gehören Systeme, die den Fahrer in Situationen wie Staus oder zäh fließendem Verkehr wirksam entlasten und ihn bei Einparkmanövern noch umfangreicher als zuvor unterstützen.

BMW ConnectedDrive: Perfekte Vernetzung für Business, Reise und Infotainment.
Durch den Einsatz einer fest im Fahrzeug verbauten SIM-Karte, die umfassende Integration von Smartphones und innovative Funktionen von BMW ConnectedDrive werden in der BMW 5er Reihe neue Möglichkeiten für die mobile Kommunikation und die Nutzung von Online-Services erschlossen. Das Angebot sorgt für ein einzigartiges Maß an Komfort und Vielfalt in den Bereichen Büro-Anwendungen, Orientierung auf Reisen und Infotainment im Fahrzeug. Eine Freisprecheinrichtung einschließlich USB-Anschluss gehört bei allen Modellen der neuen BMW 5er Reihe zur Serienausstattung.

Die Office-Funktionen verwandeln den BMW 5er in ein mobiles Büro – über das Kundentelefon oder mittels der fest im Fahrzeug verbauten SIM-Karte. E-Mails, Termine, Kontakte, Kalendereinträge oder Notizen werden auf dem zentralen Bildschirm angezeigt. Eine Diktierfunktion setzt vom Fahrer gesprochene Notizen in schriftlichen Text um, der sich speichern und mittels SMS oder E-Mail verschicken lässt.

BMW Apps ebnen den Weg zur großen und permanent steigenden Zahl der per Telefon- oder Internetverbindung nutzbaren Dienste. Weltweit einzigartig ist der als Concierge Service bezeichnete persönliche Auskunftsdienst, den BMW ConnectedDrive Kunden beispielsweise für Hotelreservierungen, die Suche nach Adressen und Telefonnummern oder die Recherche von Öffnungszeiten nutzen können. Außerdem stehen die Fernfunktionen von BMW ConnectedDrive, die Internet-Nutzung im Fahrzeug und die Option Online Entertainment mit einer Auswahl aus rund zwölf Millionen Musiktiteln zur Verfügung. BMW Apps umfasst unter anderem eine Webradio-Funktion, den Zugriff auf ein personalisiertes Musikprogramm des Dienstes Aupeo! sowie die Nutzung von Facebook und Twitter im Fahrzeug. Dieser Service wird permanent um weitere Apps ergänzt, die über die SIM-Karte oder Smartphones ins Fahrzeug übertragen werden können. Die im Fahrzeug integrierte SIM-Karte ist zudem Grundlage des in zahlreichen Märkten serienmäßigen Intelligenten Notrufs. In Verbindung mit dem als Sonderausstattung erhältlichen Navigationssystem Professional wird die Option Real Time Traffic Information angeboten, die den Fahrer mit besonders präzisen Verkehrshinweisen und Staumeldungen in Echtzeit versorgt.

Unübertroffene Vielfalt, neue Funktionen: Fahrerassistenzsysteme von BMW ConnectedDrive.

Fortschrittlicher und vielfältiger denn je fällt auch das Programm von BMW ConnectedDrive im Bereich der Fahrerassistenzsysteme aus. Für zusätzliche Sicherheit bei Nachtfahrten sorgt die Einführung des blendfreien Fernlichtassistenten und des Systems BMW Night Vision mit Dynamic Light Spot sowie Personen- und Tiererkennung. Die neue Generation des Fernlichtassistenten schafft ohne Zutun des Fahrers stets optimale Sichtverhältnisse. Eine im Bereich des Innenspiegels installierte Kamera registriert vorausfahrende Fahrzeuge auf eine Distanz von 400 Metern, der Gegenverkehr wird bereits in einer Entfernung von 1 000 Metern wahrgenommen. Nähert sich ein Fahrzeug, wird bei aktiviertem Fernlicht eine Blendung des Verkehrs durch punktuelle, dynamische Abdeckung der Scheinwerfer vermieden.

Auch das Nachtsichtsystem BMW Night Vision wird um neue Funktionen ergänzt. Das System nutzt eine an der Fahrzeugfront installierte Wärmebildkamera. Sie liefert ein Echtzeit-Videobild, das Menschen, Tiere und andere Wärme abstrahlende Objekte im Control Display auch dann darstellt, wenn sie sich außerhalb des Lichtkegels der Scheinwerfer befinden. Zusätzlich werden die Videodaten von einem Steuergerät analysiert, das gezielt nach Fußgängern, Radfahrern und Tieren sucht, die sich potenziell auf Kollisionskurs zum Fahrzeug befinden. In einem solchen Fall wird der Fahrer

durch ein Symbol im Instrumentenkombi sowie im optionalen Head-Up-Display gewarnt. Die Akutwarnung umfasst zudem ein akustisches Signal. Der Dynamic Light Spot ist ein Spezialscheinwerfer, der einen Lichtstrahl auf die erkannten Personen beziehungsweise Tiere lenkt und so den Fahrer zusätzlich vor Gefahren warnt.

Driving Assistant und Stauassistent: Mehr Sicherheit und Komfort im Stau und im Stadtverkehr.
Die neue Option Driving Assistant vereint Spurverlassenswarnung und Auffahrwarnung mit Anbremsfunktion. Erkennt das System eine unbeabsichtigte Kursabweichung, erhält der Fahrer ein Warnsignal in Form einer Lenkradvibration. Das System kann bei Geschwindigkeiten von mindestens 70 km/h genutzt werden. Die Kamera des Systems liefert auch die für die Auffahrwarnung mit Anbremsfunktion erforderlichen Daten. Diese Funktion, die bei Geschwindigkeiten von mindestens 15 km/h aktiviert werden kann, warnt den Fahrer mit optischen und akustischen Signalen vor der Gefahr einer Kollision mit vorausfahrenden Fahrzeugen. Um den Anhalteweg zu verkürzen, wird gleichzeitig die Bremsanlage vorkonditioniert.

Noch umfassendere Unterstützung leistet der Driving Assistant Plus. Das System kombiniert die Aktive Geschwindigkeitsregelung mit Stop & Go-Funktion mit dem Driving Assistant und sorgt damit vor allem für mehr Komfort und Sicherheit bei zähfließendem Verkehr und in Stausituationen. Der Fahrer kann die Abstandsregelung an das System delegieren. Die Kombination von Frontkamera und Full-Range-Radarsensoren registriert vorausfahrende und stehende Fahrzeuge. Sollte der Fahrer nicht auf die Warnung vor einem drohenden Auffahrunfall reagieren, verzögert Driving Assistant Plus das Fahrzeug selbsttätig und bremst es bei Bedarf bis zur maximal möglichen Verzögerung ab.

Voraussichtlich von November 2013 an wird der Driving Assistant Plus um einen Stauassistenten ergänzt. Diese Funktion nimmt bei Geschwindigkeiten von bis zu 40 km/h dem Fahrer nicht nur die Abstandsregelung, sondern auch das Spurhalten ab. Mittels Lenkunterstützung hält der Stauassistent das Fahrzeug zuverlässig in der Mitte der Fahrspur.

Noch komfortabler: Vollautomatischer BMW Parkassistent.
Eine weitere Innovation, die voraussichtlich ebenfalls von November 2013 an für die neue BMW 5er Limousine und den neuen BMW 5er Touring verfügbar sein wird, ist der vollautomatische BMW Parkassistent. In der neuen Ausführung nimmt das System dem Fahrer nicht nur die für das Rückwärtsparalleleinparken erforderlichen Lenkbewegungen, sondern auch

die Betätigung von Gas- und Bremspedal ab. Der BMW 5er gleitet so vollkommen selbstständig in die ausgewählte Parklücke.

Erweitert wurde auch der Funktionsumfang der Option Active Protection. Dieses Sicherheitspaket trägt in kritischen Situationen mit einer Vielzahl von Aktivitäten dazu bei, die Folgen eines eventuellen Unfalls zu mindern. Dazu werden die Seitenscheiben und gegebenenfalls auch das Schiebedach geschlossen, die Gurte der Vordersitze gestrafft und die Rückenlehne des Beifahrersitzes in eine aufrechte Position gebracht. Active Protection beinhaltet nun auch einen Aufmerksamkeitsassistenten, der das Fahrverhalten analysiert und gegebenenfalls eine Rast vorschlägt.

Für schnelle und adäquate Hilfe im Fall einer Kollision sorgt der in zahlreichen Märkten serienmäßige Intelligente Notruf mit automatischer Ortung und Unfallschwereerkennung. Die aktuelle Generation des Systems, mit dem BMW bereits vor rund 15 Jahren eine Vorreiterrolle übernommen hat, übermittelt im Crashfall wichtige Informationen wie die metergenaue Position des Fahrzeugs, die Fahrgestellnummer, den Fahrzeugtyp, die Fahrzeugfarbe und die von Sensoren im Fahrzeug gesammelten Daten an das BMW Call Center. Dabei wird erfasst, wie viele Personen im Fahrzeug sitzen, welche Airbags ausgelöst wurden und welche Intensität der Aufprall hatte.

Alles im Blick: Head-Up-Display, Speed Limit Info, Spurwechselwarnung, Surround View.

Die aktuellen Innovationen im Angebot von BMW ConnectedDrive ergänzen die in der BMW 5er Reihe ohnehin außergewöhnlich große Vielfalt an Fahrerassistenzsystemen. Zu den Highlights im Programm gehören das vollfarbige BMW Head-Up-Display, das nun zusätzlich auch die Listendarstellung der Telefonkontakte und des Entertainmentprogramms auf die Frontscheibe projiziert, die Speed Limit Info einschließlich Überholverbots-Erkennung und die Spurwechselwarnung.

Die Optionen Rückfahrkamera und Surround View tragen zu einem besseren Überblick über das Fahrzeugumfeld und das Verkehrsgeschehen bei. Surround View nutzt zusätzlich zur Rückfahrkamera und den Sensoren der Park Distance Control zwei Kameras in den Seitenspiegeln und zeigt im Control Display sowohl das Fahrzeug als auch sein Umfeld aus der Vogelperspektive. Bestandteil des Systems ist die Funktion Side View, die beim Verlassen von engen und unübersichtlichen Torausfahrten oder eines Parkhauses hilfreich ist. Zwei im vorderen Stoßfänger integrierte Kameras ermöglichen das Beobachten des Querverkehrs.

6. BMW EfficientDynamics in der neuen BMW 5er Reihe: Fahrfreude gesteigert, Verbrauch reduziert.

- **Herausragende Effizienz in allen Leistungsklassen.**
- **Benzin- und Dieselmotoren erfüllen Abgasnorm EU6.**
- **Neu und einzigartig im Segment: Segel-Modus, Vorausschauassistent, ECO Pro Route.**

Die BMW 5er Modellfamilie ist nicht nur Inbegriff für Fahrfreude, sondern auch Vorbild für Effizienz in der oberen Mittelklasse. Alle Modelle erreichen eine im jeweiligen Wettbewerbsvergleich unübertroffen günstige Relation zwischen Kraftstoffverbrauch und Fahrleistungen. Der Umfang der Maßnahmen zur Reduzierung der Verbrauchs- und Emissionswerte wird in der neuen BMW 5er Reihe nochmals erweitert. Neben Detailoptimierungen im Bereich der Aerodynamik tragen innovative Funktionen auf dem Gebiet der Antriebssteuerung und des Energiemanagements dazu bei, dass die BMW 5er Modellfamilie ihre Führungsposition in der Disziplin Effizienz weiter ausbauen kann.

Mit BMW TwinPower Turbo und BMW BluePerformance reif für die Abgasnorm EU6.
Alle in den Modellen der BMW 5er Reihe eingesetzten Motoren verfügen über BMW TwinPower Turbo Technologie. Bereits jetzt erfüllen alle Mitglieder der neuen BMW 5er Modellfamilie die Bestimmungen der ab September 2014 gültigen Abgasnorm EU6. Bei den Diesel-Modellen wird die dafür notwendige Limitierung der Stickoxid-Emissionen durch eine besonders wirksame Abgasbehandlung erreicht. Je nach Modell besteht die dafür eingesetzte BMW BluePerformance Technologie entweder aus einem Stickoxid-Speicherkatalysator oder aus einem SCR-Katalysator mit Harnstoffeinspritzung.

Umfangreiches BMW EfficientDynamics Paket – mit innovativen Ergänzungen.
Ebenso wie die Handschaltgetriebe zeichnet sich auch das in der BMW 5er Reihe eingesetzte Achtgang-Automatikgetriebe durch einen hervorragenden Wirkungsgrad aus. Die Mehrzahl der Modelle verbraucht mit der Achtgang-Automatik sogar weniger als die entsprechende Motorisierung mit Handschaltung. Zur Serienausstattung aller Modelle der BMW 5er Reihe gehören unter anderem die Auto Start Stop Funktion, Bremsenergie-Rückgewinnung, bedarfsgerecht gesteuerte Nebenaggregate, aktive

Kühlluftklappen, die elektromechanische Servolenkung und Reifen mit reduziertem Rollwiderstand. Zu einer weiteren Optimierung der Aerodynamikeigenschaften tragen Modifikationen im Bereich der Radhäuser und der Unterbodenverkleidung sowie die Neugestaltung der Frontschürzen bei. Dadurch reduziert sich beispielsweise der Luftwiderstandsbeiwert (c_w-Wert) des neuen BMW 520d auf nunmehr 0,25.

Der mit dem serienmäßigen Fahrerlebnisschalter aktivierbare ECO PRO Modus bewirkt eine Anpassung der Motorsteuerung, der Fahrpedalkennlinie und der Schaltcharakteristik des Automatikgetriebes zugunsten eines verbrauchsoptimierten Fahrstils bei niedrigen Motordrehzahlen. Eine gezielte Leistungssteuerung für elektrisch betriebene Funktionen wie Klimatisierung, Sitz- und Außenspiegelbeheizung sorgt außerdem für ein besonders effizientes Energiemanagement. In Verbindung mit dem optionalen Automatikgetriebe steht jetzt erstmals auch der Segel-Modus zur Verfügung. Im ECO PRO Modus wird bei Geschwindigkeiten zwischen 50 und 160 km/h der Antriebsstrang abgekoppelt, sobald der Fahrer den Fuß vom Gaspedal nimmt. So kann das Fahrzeug ohne Motorschleppmoment und bei minimalem Kraftstoffverbrauch dahingleiten.

Auch bei der Nutzung des optionalen Navigationssystems Professional wird effizientes Fahren unterstützt. Neben der schnellsten oder kürzesten Strecke steht die ECO PRO Route zur Wahl, auf der der Kraftstoffkonsum besonders niedrig ausfällt. Eine weitere Innovation, die erstmals in der neuen BMW 5er Reihe präsentiert wird, ist der Vorausschauassistent. Bei aktivierter Zielführung weist diese Funktion den Fahrer auf den für eine Verbrauchsminderung idealen Zeitpunkt zum Gaswegnehmen vor Kurven und Geschwindigkeitsbegrenzungen hin. Der BMW ActiveHybrid 5 verfügt über modellspezifische Ausführungen des Segel-Modus und des Vorausschauassistenten, die dazu beitragen, die Möglichkeit zum Fahren mit rein elektrischem Antrieb in maximalem Umfang zu nutzen.

7. Technische Daten.
BMW 520i Limousine, BMW 528i Limousine.

		BMW 520i	BMW 528i
Karosserie			
Anzahl Türen / Sitzplätze		4 / 5	4 / 5
Länge/Breite/Höhe [1] (leer)	mm	4907 / 1860 / 1464	4907 / 1860 / 1464
Radstand	mm	2968	2968
Spurweite vorne/hinten	mm	1600 / 1627	1600 / 1627
Bodenfreiheit		141	141
Wendekreis	m	12,0	12,0
Tankinhalt	ca. l	70	70
Kühlsystem einschl. Heizung	l	9,1 (9,3)	9,1 (9,3)
Motoröl [2]	l	5,75	5,75
Leergewicht nach DIN/EU	kg	1595 / 1670 (1615 / 1690)	1610 / 1685 (1625 / 1700)
Zuladung nach DIN	kg	610	610
Zul. Gesamtgewicht	kg	2205 (2225)	2220 (2235)
Zul. Achslasten vorne/hinten	kg	1070 / 1280	1070 / 1280
Zul. Anhängelast (12%) gebremst/ungebremst	kg	1900 (2000) / 750	2000 / 750
Zul. Dachlast/Zul. Stützlast	kg	100 / 90	100 / 90
Kofferraumvolumen	l	520	520
Luftwiderstand	c_x x A	0,25 x 2,35	0,26 x 2,35
Motor			
Bauart/Anz. Zylinder/Ventile		R / 4 / 4	R / 4 / 4
Motor-Technologie		BMW TwinPower Turbo Technologie mit Twin-Scroll-Turbolader, Direkteinspritzung High Precision Injection und vollvariabler Ventilsteuerung (VALVETRONIC)	BMW TwinPower Turbo Technologie mit Twin-Scroll-Turbolader, Direkteinspritzung High Precision Injection und vollvariabler Ventilsteuerung (VALVETRONIC)
Hubraum effektiv	cm³	1997	1997
Hub / Bohrung	mm	90,1 / 84,0	90,1 / 84,0
Verdichtung	:1	10,0	10,0
Kraftstoff		min ROZ 91	min ROZ 91
Leistung	kW/PS	135 / 184	180 / 245
bei Drehzahl	min^{-1}	5000 – 6250	5000 – 6500
Drehmoment	Nm	270	350
bei Drehzahl	min^{-1}	1250 – 4500	1250 – 4800
Elektrik			
Batterie/Einbauort	Ah/–	90 / Gepäckraum	90 / Gepäckraum
Lichtmaschine	A/W	170 / 2380	170 / 2380
Fahrdynamik und Sicherheit			
Vorderradaufhängung		Doppelquerlenkerachse mit aufgelöster unterer Lenkerebene in Aluminiumbauweise, kleiner Lenkrollradius, Bremsnickreduzierung	
Hinterradaufhängung		Integral-V-Mehrlenkerachse in Aluminiumbauweise, lenkbar, mit Anfahr- und Bremsnickausgleich, doppelt akustisch entkoppelt	
Bremse vorne		Einkolben-Aluminium-Faustsattel-Scheibenbremsen in Rahmenbauweise	
Durchmesser	mm	330 x 24 / belüftet	348 x 30 / belüftet
Bremse hinten		Einkolben-Aluminium-Faustsattel-Scheibenbremsen	
Durchmesser	mm	330 x 20 / belüftet	330 x 20 / belüftet
Fahrstabilitätssysteme		Serienmäßig: DSC inkl. ABS und DTC (Dynamische Traktions Control), Kurvenbremshilfe CBC, Bremsassistent DBC, Trockenbremsfunktion, Fading-Ausgleich, Anfahrassistent, optional: Dynamische Dämpfer Control	
Sicherheitsausstattung		Serienmäßig: Airbags für Fahrer und Beifahrer, Seitenairbags für Fahrer und Beifahrer, Kopfairbags für die vordere und hintere Sitzreihe, Dreipunkt-Automatikgurte für alle Sitzplätze, vorn mit Gurtstopper, Gurtstrammer und Gurtkraftbegrenzer, crashaktive Kopfstützen vorn, Crash-Sensoren, Reifen-Pannen-Anzeige	
Lenkung		Elektromechanische Servolenkung (EPS) mit Servotronic Funktion, optional: Integral-Aktivlenkung	
Gesamtübersetzung Lenkung	:1	17,1	17,1
Reifen vorne/hinten		225/55 R17 97W	225/55 R17 97W
Felgen vorne/hinten		8J x 17 LM	8J x 17 LM

			BMW 520i	BMW 528i
Getriebe				
Getriebeart			6-Gang-Schaltgetriebe (optional: 8-Gang-Automatikgetriebe mit Steptronic)	
Getriebeübersetzung	I	:1	3,683 (4,714)	3,683 (4,714)
	II	:1	2,062 (3,143)	2,062 (3,143)
	III	:1	1,313 (2,106)	1,313 (2,106)
	IV	:1	1,000 (1,667)	1,000 (1,667)
	V	:1	0,809 (1,285)	0,809 (1,285)
	VI	:1	0,677 (1,000)	0,677 (1,000)
	VII	:1	– (0,839)	– (0,839)
	VIII	:1	– (0,667)	– (0,667)
	R	:1	3,348 (3,295)	3,348 (3,295)
Hinterachsübersetzung		:1	3,909 (3,231)	3,909 (3,231)
Fahrleistungen				
Leistungsgewicht (DIN)		kg/kW	11,8 (12,0)	8,9 (9,0)
Literleistung		kW/l	67,6	90,1
Beschleunigung	0–100 km/h	s	7,9 (7,9)	6,2 (6,3)
	0–1000 m	s	29,1 (29,2)	26,1 (26,2)
im 4. / 5. Gang	80–120 km/h	s	7,5 / 10,5 (–)	6,2 / 8,3 (–)
Höchstgeschwindigkeit		km/h	235 (233)	250 (250)
BMW EfficientDynamics				
BMW EfficientDynamics Maßnahmen serienmäßig			Bremsenergie-Rückgewinnung mit Rekuperationsanzeige, Auto Start Stop Funktion, Schaltpunktanzeige (Handschalter), ECO PRO Modus mit Segel-Modus (Automatik), intelligenter Leichtbau, bedarfsgerecht gesteuerte Nebenaggregate, Luftklappensteuerung, elektromechanische Servolenkung (EPS), kennfeldgeregelte Ölpumpe, Klimakompressor abkoppelbar, rollwiderstandsreduzierte Reifen	
Verbrauch im EU-Zyklus[3)]				
mit Serienbereifung: Felgen 8J x 17, Reifen 225/55 R17				
städtisch		l/100 km	8,4 (8,1)	8,8 (8,0)
außerstädtisch		l/100 km	5,2 (4,7)	5,3 (5,0)
insgesamt		l/100 km	6,4 (6,0)	6,6 (6,1)
CO_2		g/km	149 (139)	154 (142)
mit Felgen 8J x 18 und Reifen 245/45 R18 bzw. mit Winterbereifung				
städtisch		l/100 km	8,7 (8,4)	9,1 (8,3)
außerstädtisch		l/100 km	5,4 (4,9)	5,5 (5,1)
insgesamt		l/100 km	6,6 (6,2)	6,8 (6,3)
CO_2		g/km	154 (144)	163 (147)
mit Felgen 8J x 18 vorn, 9J x 18 hinten und Reifen 245/45 R18 vorn, 275/40 R18 hinten, mit Felgen 8,5J x 19 vorn, 9J x 19 hinten und Reifen 245/40 R19 vorn, 275/35 R19 hinten, mit Felgen 8,5J x 20 vorn, 9J x 20 hinten und Reifen 245/35 R20 vorn, 275/30 R20 hinten				
städtisch		l/100 km	9,0 (8,6)	9,4 (8,6)
außerstädtisch		l/100 km	5,5 (5,1)	5,6 (5,3)
insgesamt		l/100 km	6,8 (6,4)	7,0 (6,5)
CO_2		g/km	159 (149)	164 (152)
Emissionseinstufung			EU6	EU6
Versicherungseinstufung				
KH / VK / TK			[4)]	[4)]

Technische Daten gültig für ACEA Märkte/Zulassungsrelevante Daten teilweise nur für Deutschland (Gewichte)
Werte in Klammern gelten für Automatikgetriebe
Bei allen technischen Daten handelt es sich um vorläufige Angaben

[1)] Höhe mit Dachfinne: 1475 mm
[2)] Öl-Wechselmenge
[3)] Kraftstoffverbrauchs- und CO_2-Emissionswerte abhängig vom gewählten Reifenformat
[4)] Angaben noch nicht verfügbar

BMW 535i Limousine, BMW 550i Limousine.

		BMW 535i	BMW 550i
Karosserie			
Anzahl Türen / Sitzplätze		4 / 5	4 / 5
Länge/Breite/Höhe [1] (leer)	mm	4907 / 1860 / 1464	4907 / 1860 / 1464
Radstand	mm	2968	2968
Spurweite vorne/hinten	mm	1600 / 1627	1600 / 1627
Bodenfreiheit	mm	141	141
Wendekreis	m	12,0	12,0
Tankinhalt	ca. l	70	70
Kühlsystem einschl. Heizung	l	10,1 (10,2)	11,6
Motoröl [1]	l	6,5	9,0
Leergewicht nach DIN/EU	kg	1675 / 1750 (1690 / 1765)	1830 / 1905
Zuladung nach DIN	kg	610	600
Zul. Gesamtgewicht	kg	2285 (2300)	2430
Zul. Achslasten vorne/hinten	kg	1100 / 1285	1195 / 1315
Zul. Anhängelast (12%) gebremst/ungebremst	kg	2000 / 750	2000 / 750
Zul. Dachlast/Zul. Stützlast	kg	100 / 90	100 / 90
Kofferraumvolumen	l	520	520
Luftwiderstand	c_x x A	0,26 x 2,35	0,27 x 2,35
Motor			
Bauart/Anz. Zylinder/Ventile		R / 6 / 4	V90 / 8 / 4
Motor-Technologie		BMW TwinPower Turbo Technologie mit Twin-Scroll-Turbolader, Direkteinspritzung High Precision Injection und vollvariabler Ventilsteuerung (VALVETRONIC)	BMW TwinPower Turbo Technologie mit zwei Turboladern, Direkteinspritzung High Precision Injection und vollvariabler Ventilsteuerung (VALVETRONIC)
Hubraum effektiv	cm³	2979	4395
Hub / Bohrung	mm	89,6 / 84,0	88,3 / 89,0
Verdichtung	:1	10,2	10,0
Kraftstoff		min ROZ 91	min ROZ 91
Leistung	kW/PS	225 / 306	330 / 450
bei Drehzahl	min^{-1}	5800 – 6000	5500 – 6000
Drehmoment	Nm	400	650
bei Drehzahl	min^{-1}	1200 – 5000	2000 – 4500
Elektrik			
Batterie/Einbauort	Ah/–	90 / Gepäckraum	90 / Gepäckraum
Lichtmaschine	A/W	170 / 2380	210 / 2940
Fahrdynamik und Sicherheit			
Vorderradaufhängung		Doppelquerlenkerachse mit aufgelöster unterer Lenkerebene in Aluminiumbauweise, kleiner Lenkrollradius, Bremsnickreduzierung	
Hinterradaufhängung		Integral-V-Mehrlenkerachse in Aluminiumbauweise, lenkbar, mit Anfahr- und Bremsnickausgleich, doppelt akustisch entkoppelt	
Bremse vorne		Einkolben-Aluminium-Faustsattel-Scheibenbremsen in Rahmenbauweise	
Durchmesser	mm	348 x 36 / belüftet	374 x 36 / belüftet
Bremse hinten		Einkolben-Aluminium-Faustsattel-Scheibenbremsen	
Durchmesser	mm	345 x 24 / belüftet	345 x 24 / belüftet
Fahrstabilitätssysteme		Serienmäßig: DSC inkl. ABS und DTC (Dynamische Traktions Control), Kurvenbremshilfe CBC, Bremsassistent DBC, Trockenbremsfunktion, Fading-Ausgleich, Anfahrassistent, optional: Dynamische Dämpfer Control, Adaptive Drive	
Sicherheitsausstattung		Serienmäßig: Airbags für Fahrer und Beifahrer, Seitenairbags für Fahrer und Beifahrer, Kopfairbags für die vordere und hintere Sitzreihe, Dreipunkt-Automatikgurte für alle Sitzplätze, vorn mit Gurtstopper, Gurtstrammer und Gurtkraftbegrenzer, crashaktive Kopfstützen vorn, Crash-Sensoren, Reifen-Pannen-Anzeige	
Lenkung		Elektromechanische Servolenkung (EPS) mit Servotronic Funktion, optional: Integral-Aktivlenkung	
Gesamtübersetzung Lenkung	:1	17,1	17,1
Reifen vorne/hinten		225/55 R17 97W	245/45 R18 96Y RSC
Felgen vorne/hinten		8J x 17 LM	8J x 18 LM

			BMW 535i	BMW 550i
Getriebe				
Getriebeart			6-Gang-Schaltgetriebe (optional: 8-Gang-Automatikgetriebe mit Steptronic)	8-Gang-Automatikgetriebe mit Steptronic
Getriebeübersetzung	I	:1	4,110 (4,714)	4,714
	II	:1	2,315 (3,143)	3,143
	III	:1	1,542 (2,106)	2,106
	IV	:1	1,179 (1,667)	1,667
	V	:1	1,000 (1,285)	1,285
	VI	:1	0,846 (1,000)	1,000
	VII	:1	– (0,839)	0,839
	VIII	:1	– (0,667)	0,667
	R	:1	3,727 (3,295)	3,317
Hinterachsübersetzung		:1	3,231 (3,077)	2,813
Fahrleistungen				
Leistungsgewicht (DIN)		kg/kW	7,4 (7,5)	5,5
Literleistung		kW/l	75,5	75,1
Beschleunigung	0–100 km/h	s	5,8 (5,7)	4,6
	0–1000 m	s	25,1 (25,5)	23,5
im 4. / 5. Gang	80–120 km/h	s	5,9 / 6,9 (–)	–
Höchstgeschwindigkeit		km/h	250	250
BMW EfficientDynamics				
BMW EfficientDynamics Maßnahmen serienmäßig			Bremsenergie-Rückgewinnung mit Rekuperationsanzeige, Auto Start Stop Funktion, Schaltpunktanzeige (Handschalter), ECO PRO Modus mit Segel-Modus (Automatik), intelligenter Leichtbau, bedarfsgerecht gesteuerte Nebenaggregate, Luftklappensteuerung, elektromechanische Servolenkung (EPS), kennfeldgeregelte Ölpumpe, Klimakompressor abkoppelbar, rollwiderstandsreduzierte Reifen	
Verbrauch im EU-Zyklus[3)]				
mit Serienbereifung: Felgen 8J x 17, Reifen 225/55 R17 (BMW 535i), Felgen 8J x 18, Reifen 245/45 R18 (BMW 550i)				
städtisch		l/100km	11,0 (10,0)	11,8
außerstädtisch		l/100 km	6,2 (5,6)	6,6
insgesamt		l/100 km	8,0 (7,2)	8,6
CO_2		g/km	186 (169)	199
mit Felgen 8J x 18 und Reifen 245/45 R18 bzw. mit Winterbereifung				
städtisch		l/100 km	11,3 (10,3)	–
außerstädtisch		l/100 km	6,3 (5,8)	–
insgesamt		l/100 km	8,2 (7,5)	–
CO_2		g/km	191 (174)	–
mit Felgen 8J x 18 vorn, 9J x 18 hinten und Reifen 245/45 R18 vorn, 275/40 R18 hinten, mit Felgen 8,5J x 19 vorn, 9J x 19 hinten und Reifen 245/40 R19 vorn, 275/35 R19 hinten, mit Felgen 8,5J x 20 vorn, 9J x 20 hinten und Reifen 245/35 R20 vorn, 275/30 R20 hinten				
städtisch		l/100 km	11,6 (10,6)	12,3
außerstädtisch		l/100 km	6,5 (6,0)	6,9
insgesamt		l/100 km	8,4 (7,7)	8,8
CO_2		g/km	196 (179)	206
Emissionseinstufung			EU6	EU6
Versicherungseinstufung				
KH / VK / TK			[4)]	[4)]

Technische Daten gültig für ACEA Märkte/Zulassungsrelevante Daten teilweise nur für Deutschland (Gewichte)
Werte in Klammern gelten für Automatikgetriebe
Bei allen technischen Daten handelt es sich um vorläufige Angaben

[1)] Höhe mit Dachfinne: 1475 mm
[2)] Öl-Wechselmenge
[3)] Kraftstoffverbrauchs- und CO_2-Emissionswerte abhängig vom gewählten Reifenformat
[4)] Angaben noch nicht verfügbar

BMW ActiveHybrid 5.

		BMW ActiveHybrid 5
Karosserie		
Anzahl Türen / Sitzplätze		4 / 5
Länge/Breite/Höhe [1] (leer)	mm	4907 / 1860 / 1464
Radstand	mm	2968
Spurweite vorne/hinten	mm	1600 / 1627
Bodenfreiheit		141
Wendekreis	m	12,0
Tankinhalt	ca. l	67
Kühlsystem einschl. Heizung	l	10,3
Motoröl [2]	l	6,5
Leergewicht nach DIN/EU	kg	1850 / 1925
Zuladung nach DIN	kg	550
Zul. Gesamtgewicht	kg	2400
Zul. Achslasten vorne/hinten	kg	1140 / 1350
Zul. Anhängelast (12%) gebremst/ungebremst	kg	– / –
Zul. Dachlast/Zul. Stützlast	kg	100 / –
Kofferraumvolumen	l	375
Luftwiderstand	c_X x A	0,27 x 2,35
Motor		
Bauart/Anz. Zylinder/Ventile		R / 6 / 4
Motor-Technologie		BMW TwinPower Turbo Technologie mit Twin-Scroll-Turbolader, Direkteinspritzung High Precision Injection und vollvariabler Ventilsteuerung (VALVETRONIC)
Hubraum effektiv	cm³	2979
Hub / Bohrung	mm	89,6 / 84,0
Verdichtung	:1	10,2
Kraftstoff		min ROZ 91
Leistung	kW/PS	225 / 306
bei Drehzahl	min^{-1}	5800 – 6000
Drehmoment	Nm	400
bei Drehzahl	min^{-1}	1200 – 5000
Leistung E-Motor	kW/PS	40 / 55
Drehmoment E-Motor	Nm	210
Systemleistung	kW/PS	250 / 340
Systemdrehmoment	Nm	450
Elektrik		
Batterie/Einbauort	Ah/–	90 +50 / Gepäckraum
Hochvoltspeicher	Wh	1350
Generator	A/W	200 + 170 / 2800 + 2400
Fahrdynamik und Sicherheit		
Vorderradaufhängung		Doppelquerlenkerachse mit aufgelöster unterer Lenkerebene in Aluminiumbauweise, kleiner Lenkrollradius, Bremsnickreduzierung
Hinterradaufhängung		Integral-V-Mehrlenkerachse in Aluminiumbauweise mit Anfahr- und Bremsnickausgleich, doppelt akustisch entkoppelt
Bremse vorne		Einkolben-Aluminium-Faustsattel-Scheibenbremsen in Rahmenbauweise
Durchmesser	mm	348 x 36 / belüftet
Bremse hinten		Einkolben-Aluminium-Faustsattel-Scheibenbremsen
Durchmesser	mm	345 x 24 / belüftet
Fahrstabilitätssysteme		Serienmäßig: DSC inkl. ABS und DTC (Dynamische Traktions Control), Kurvenbremshilfe CBC, Bremsassistent DBC, Trockenbremsfunktion, Fading-Ausgleich, Anfahrassistent, optional: Dynamische Dämpfer Control
Sicherheitsausstattung		Serienmäßig: Airbags für Fahrer und Beifahrer, Seitenairbags für Fahrer und Beifahrer, Kopfairbags für die vordere und hintere Sitzreihe, Dreipunkt-Automatikgurte für alle Sitzplätze, vorn mit Gurtstopper, Gurtstrammer und Gurtkraftbegrenzer, crashaktive Kopfstützen vorn, Crash-Sensoren, Reifen-Pannen-Anzeige
Lenkung		Elektromechanische Servolenkung (EPS) mit Servotronic Funktion
Gesamtübersetzung Lenkung	:1	17,1
Reifen vorne/hinten		225/55 R17 97W
Felgen vorne/hinten		8J x 17 LM

BMW ActiveHybrid 5

Getriebe			
Getriebeart			8-Gang-Automatikgetriebe mit Steptronic
Getriebeübersetzung	I	:1	4,714
	II	:1	3,143
	III	:1	2,106
	IV	:1	1,667
	V	:1	1,285
	VI	:1	1,000
	VII	:1	0,839
	VIII	:1	0,667
	R	:1	3,317
Hinterachsübersetzung		:1	2,929

Fahrleistungen			
(System-)Leistungsgewicht (DIN)		kg/kW	8,2 (7,4)
Literleistung		kW/l	75,5
Beschleunigung	0–100 km/h	s	5,9
	0–1000 m	s	25,5
im 4. Gang	80–120 km/h	s	–
Höchstgeschwindigkeit		km/h	250
Höchstgeschwindigkeit elektrisch		km/h	60
Höchstgeschwindigkeit Segeln		km/h	160
Reichweite elektrisch		km	3 – 4

BMW EfficientDynamics	
BMW EfficientDynamics Maßnahmen serienmäßig	BMW ActiveHybrid, Bremsenergie-Rückgewinnung mit Energiefluss- und Effizienzanzeige, hybridspezifische Auto Start Stop Funktion, elektromechanische Servolenkung, ECO PRO Modus mit Segel-Modus, intelligenter Leichtbau, Luftklappensteuerung, bedarfsgerecht gesteuerte Nebenaggregate, ins Hochvoltnetz integrierter Klimakompressor, kennfeldgeregelte Ölpumpe, rollwiderstandsreduzierte Reifen

Verbrauch im EU-Zyklus [3]		
mit Serienbereifung: Felgen 8J x 17, Reifen 225/55 R17		
städtisch	l/100 km	6,1
außerstädtisch	l/100 km	6,6
insgesamt	l/100 km	6,4
CO_2	g/km	149
mit Felgen 8J x 18 und Reifen 245/45 R18 bzw. mit Winterbereifung		
städtisch	l/100 km	6,5
außerstädtisch	l/100 km	7,0
insgesamt	l/100 km	6,8
CO_2	g/km	159
mit Felgen 8J x 18 vorn, 9J x 18 hinten und Reifen 245/45 R18 vorn, 275/40 R18 hinten, mit Felgen 8,5J x 19 vorn, 9J x 19 hinten und Reifen 245/40 R19 vorn, 275/35 R19 hinten, mit Felgen 8,5J x 20 vorn, 9J x 20 hinten und Reifen 245/35 R20 vorn, 275/30 R20 hinten		
städtisch	l/100 km	6,7
außerstädtisch	l/100 km	7,2
insgesamt	l/100 km	7,0
CO_2	g/km	163
Emissionseinstufung		EU6

Versicherungseinstufung	
KH / VK / TK	[4]

Technische Daten gültig für ACEA Märkte/Zulassungsrelevante Daten teilweise nur für Deutschland (Gewichte)
Bei allen technischen Daten handelt es sich um vorläufige Angaben

[1] Höhe mit Dachfinne: 1475 mm
[2] Öl-Wechselmenge
[3] Kraftstoffverbrauchs- und CO_2-Emissionswerte abhängig vom gewählten Reifenformat
[4] Angaben noch nicht verfügbar

BMW 518d Limousine, BMW 520d Limousine, BMW 525d Limousine.

		BMW 518d	BMW 520d	BMW 525d
Karosserie				
Anzahl Türen / Sitzplätze		4 / 5	4 / 5	4 / 5
Länge/Breite/Höhe [1] (leer)	mm	4907 / 1860 / 1464	4907 / 1860 / 1464	4907 / 1860 / 1464
Radstand	mm	2968	2968	2968
Spurweite vorne/hinten	mm	1600 / 1627	1600 / 1627	1600 / 1627
Bodenfreiheit	mm	141	141	141
Wendekreis	m	12,0	12,0	12,0
Tankinhalt	ca. l	70	70	70
Kühlsystem einschl. Heizung	l	7,0	7,0	7,0
Motoröl [2]	l	5,2	5,2	5,2
Leergewicht nach DIN/EU	kg	1615 / 1690 (1625 / 1700)	1620 / 1695 (1630 / 1705)	1650 / 1725 (1655 /1730)
Zuladung nach DIN	kg	610	610	610
Zul. Gesamtgewicht	kg	2225 (2235)	2230 (2240)	2260 (2265)
Zul. Achslasten vorne/hinten	kg	1060 / 1275	1060 / 1275	1100 / 1290
Zul. Anhängelast (12%)	kg	1800 (2000) / 750	1800 (2000) / 750	2000 / 750
Zul. Dachlast/Zul. Stützlast	kg	100 / 90	100 / 90	100 / 90
Kofferraumvolumen	l	520	520	520
Luftwiderstand	c_X x A	0,26 x 2,35	0,25 x 2,35	0,26 x 2,35
Motor				
Bauart/Anz. Zylinder/Ventile		R / 4 / 4	R / 4 / 4	R / 4 / 4
Motor-Technologie		BMW TwinPower Turbo Technologie: Turbolader mit variabler Einlassgeometrie, Common-Rail-Direkteinspritzung mit Magnetventil-Injektoren (max. Einspritzdruck: 1800 bar)	BMW TwinPower Turbo Technologie: Turbolader mit variabler Einlassgeometrie, Common-Rail-Direkteinspritzung mit Magnetventil-Injektoren (max. Einspritzdruck: 1800 bar)	BMW TwinPower Turbo Technologie: Stufenaufladung, Hochdrucklader mit variabler Einlassgeometrie, Common-Rail-Direkteinspritzung mit Piezo-Injektoren (max. Einspritzdruck: 2000 bar)
Hubraum effektiv	cm³	1995	1995	1955
Hub / Bohrung	mm	90,0 / 84,0	90,0 / 84,0	90,0 / 84,0
Verdichtung	:1	16,5	16,5	16,5
Kraftstoff		Diesel	Diesel	Diesel
Leistung	kW/PS	105 / 143	135 / 184	160 / 218
bei Drehzahl	min^{-1}	4000	4000	4400
Drehmoment	Nm	360	380	450
bei Drehzahl	min^{-1}	1750	1750	1500
Elektrik				
Batterie/Einbauort	Ah/–	90 / Gepäckraum	90 / Gepäckraum	90 / Gepäckraum
Lichtmaschine	A/W	180 / 2520	180 / 2520	180 / 2520
Fahrdynamik und Sicherheit				
Vorderradaufhängung		Doppelquerlenkerachse mit aufgelöster unterer Lenkerebene in Aluminiumbauweise, kleiner Lenkrollradius, Bremsnickreduzierung		
Hinterradaufhängung		Integral-V-Mehrlenkerachse in Aluminiumbauweise, lenkbar, mit Anfahr- und Bremsnickausgleich, doppelt akustisch entkoppelt		
Bremse vorne		Einkolben-Aluminium-Faustsattel-Scheibenbremsen in Rahmenbauweise		
Durchmesser	mm	330 x 24 / belüftet	330 x 24 / belüftet	348 x 30 / belüftet
Bremse hinten		Einkolben-Aluminium-Faustsattel-Scheibenbremsen		
Durchmesser	mm	330 x 20 / belüftet	330 x 20 / belüftet	330 x 20 / belüftet
Fahrstabilitätssysteme		Serienmäßig: DSC inkl. ABS und DTC (Dynamische Traktions Control), Kurvenbremshilfe CBC, Bremsassistent DBC, Trockenbremsfunktion, Fading-Ausgleich, Anfahrassistent, optional: Dynamische Dämpfer Control		
Sicherheitsausstattung		Serienmäßig: Airbags für Fahrer und Beifahrer, Seitenairbags für Fahrer und Beifahrer, Kopfairbags für die vordere und hintere Sitzreihe, Dreipunkt-Automatikgurte für alle Sitzplätze, vorn mit Gurtstopper, Gurtstrammer und Gurtkraftbegrenzer, crashaktive Kopfstützen vorn, Crash-Sensoren, Reifen-Pannen-Anzeige		
Lenkung		Elektromechanische Servolenkung (EPS) mit Servotronic Funktion, optional: Integral-Aktivlenkung		
Gesamtübersetzung Lenkung	:1	17,1	17,1	17,1
Reifen vorne/hinten		225/55 R17 97W	225/55 R17 97W	225/55 R17 97W
Felgen vorne/hinten		8J x 17 LM	8J x 17 LM	8J x 17 LM

			BMW 518d	BMW 520d	BMW 525d
Getriebe					
Getriebeart			6-Gang-Schaltgetriebe (optional: 8-Gang-Automatikgetriebe mit Steptronic)		
Getriebeübersetzung	I	:1	4,110 (4,714)	4,110 (4,714)	4,110 (4,714)
	II	:1	2,248 (3,143)	2,248 (3,143)	2,248 (3,143)
	III	:1	1,403 (2,106)	1,403 (2,106)	1,403 (2,106)
	IV	:1	1,000 (1,667)	1,000 (1,667)	1,000 (1,667)
	V	:1	0,802 (1,285)	0,802 (1,285)	0,802 (1,285)
	VI	:1	0,659 (1,000)	0,659 (1,000)	0,659 (1,000)
	VII	:1	– (0,839)	– (0,839)	– (0,839)
	VIII	:1	– (0,667)	– (0,667)	– (0,667)
	R	:1	3,727 (3,295)	3,727 (3,295)	3,727 (3,295)
Hinterachsübersetzung		:1	3,231 (2,929)	3,077 (2,929)	3,462 (2,929)
Fahrleistungen					
Leistungsgewicht (DIN)		kg/kW	15,4 (15,5)	12,0 (12,1)	10,3 (10,3)
Literleistung		kW/l	52,6	67,7	80,2
Beschleunigung	0–100 km/h	s	9,7 (9,6)	8,1 (7,9)	7,0 (6,9)
	0–1000 m	s	31,1 (31,0)	28,8 (28,8)	27,5 (27,5)
im 4. /5. Gang	80–120 km/h	s	7,9 / 9,9 (–)	7,5 / 9,8 (–)	5,7 / 7,2 (–)
Höchstgeschwindigkeit		km/h	214 (212)	234 (231)	248 (243)
BMW EfficientDynamics					
BMW EfficientDynamics Maßnahmen serienmäßig			Bremsenergie-Rückgewinnung mit Rekuperationsanzeige, Auto Start Stop Funktion, Schaltpunktanzeige (Handschalter), ECO PRO Modus mit Segel-Modus (Automatik), intelligenter Leichtbau, bedarfsgerecht gesteuerte Nebenaggregate, Luftklappensteuerung, elektromechanische Servolenkung (EPS), Klimakompressor abkoppelbar, rollwiderstandsreduzierte Reifen, BMW BluePerformance Technologie		
Verbrauch im EU-Zyklus [3]					
mit Serienbereifung: Felgen 8J x 17, Reifen 225/55 R17					
städtisch		l/100 km	5,4 (5,3)	5,4 (5,2)	5,9 (5,6)
außerstädtisch		l/100 km	4,0 (4,1)	4,0 (4,1)	4,3 (4,1)
insgesamt		l/100 km	4,5 (4,5)	4,5 (4,5)	4,9 (4,7)
CO_2		g/km	119 (119)	119 (119)	129 (123)
mit Felgen 8J x 18 und Reifen 245/45 R18 bzw. mit Winterbereifung					
städtisch		l/100 km	5,6 (5,5)	5,6 (5,5)	6,1 (5,8)
außerstädtisch		l/100 km	4,2 (4,3)	4,2 (4,3)	4,5 (4,3)
insgesamt		l/100 km	4,7 (4,7)	4,7 (4,7)	5,1 (4,9)
CO_2		g/km	124 (124)	124 (124)	134 (128)
mit Felgen 8J x 18 vorn, 9J x 18 hinten und Reifen 245/45 R18 vorn, 275/40 R18 hinten, mit Felgen 8,5J x 19 vorn, 9J x 19 hinten und Reifen 245/40 R19 vorn, 275/35 R19 hinten, mit Felgen 8,5J x 20 vorn, 9J x 20 hinten und Reifen 245/35 R20 vorn, 275/30 R20 hinten					
städtisch		l/100 km	5,8 (5,7)	5,8 (5,7)	6,3 (6,0)
außerstädtisch		l/100 km	4,4 (4,4)	4,4 (4,5)	4,7 (4,5)
insgesamt		l/100 km	4,9 (4,9)	4,9 (4,9)	5,3 (5,0)
CO_2		g/km	129 (129)	129 (129)	139 (133)
Emissionseinstufung			EU6	EU6	EU6
Versicherungseinstufung					
KH / VK / TK			[4]	[4]	[4]

Technische Daten gültig für ACEA Märkte/Zulassungsrelevante Daten teilweise nur für Deutschland (Gewichte)
Werte in Klammern gelten für Automatikgetriebe
Bei allen technischen Daten handelt es sich um vorläufige Angaben

[1] Höhe mit Dachfinne: 1475 mm
[2] Öl-Wechselmenge
[3] Kraftstoffverbrauchs- und CO_2-Emissionswerte abhängig vom gewählten Reifenformat
[4] Angaben noch nicht verfügbar

BMW 530d Limousine, BMW 535d Limousine.

		BMW 530d	BMW 535d
Karosserie			
Anzahl Türen / Sitzplätze		4 / 5	4 / 5
Länge/Breite/Höhe [1] (leer)	mm	4907 / 1860 / 1464	4907 / 1860 / 1464
Radstand	mm	2968	2968
Spurweite vorne/hinten	mm	1600 / 1627	1600 / 1627
Bodenfreiheit	mm	141	141
Wendekreis	m	12,0	12,0
Tankinhalt	ca. l	70	70
Kühlsystem einschl. Heizung	l	8,0	8,0
Motoröl [2]	l	7,2	7,2
Leergewicht nach DIN/EU	kg	1710 / 1785	1735 / 1810
Zuladung nach DIN	kg	610	610
Zul. Gesamtgewicht	kg	2320	2345
Zul. Achslasten vorne/hinten	kg	1100 / 1290	1100 / 1310
Zul. Anhängelast (12%)	kg	2000 / 750	2000 / 750
Zul. Dachlast/Zul. Stützlast	kg	100 / 90	100 / 90
Kofferraumvolumen	l	520	520
Luftwiderstand	c_x x A	0,26 x 2,35	0,26 x 2,35
Motor			
Bauart/Anz. Zylinder/Ventile		R / 6 / 4	R / 6 / 4
Motor-Technologie		BMW TwinPower Turbo Technologie: Turbolader mit variabler Einlassgeometrie, Common-Rail-Direkteinspritzung mit Magnetventil-Injektoren (max. Einspritzdruck: 1800 bar)	BMW TwinPower Turbo Technologie: Stufenaufladung, Hochdrucklader mit variabler Einlassgeometrie, Common-Rail-Direkteinspritzung mit Piezo-Injektoren (max. Einspritzdruck: 2000 bar)
Hubraum effektiv	cm³	2993	2993
Hub / Bohrung	mm	90,0 / 84,0	90,0 / 84,0
Verdichtung	:1	16,5	16,5
Kraftstoff		Diesel	Diesel
Leistung	kW/PS	190 / 258	230 / 313
bei Drehzahl	min^{-1}	4000	4400
Drehmoment	Nm	540	630
bei Drehzahl	min^{-1}	1500 – 3000	1500 – 2500
Elektrik			
Batterie/Einbauort	Ah/–	90 / Gepäckraum	90 / Gepäckraum
Lichtmaschine	A/W	180 / 2520	220 / 3080
Fahrdynamik und Sicherheit			
Vorderradaufhängung		Doppelquerlenkerachse mit aufgelöster unterer Lenkerebene in Aluminiumbauweise, kleiner Lenkrollradius, Bremsnickreduzierung	
Hinterradaufhängung		Integral-V-Mehrlenkerachse in Aluminiumbauweise, lenkbar, mit Anfahr- und Bremsnickausgleich, doppelt akustisch entkoppelt	
Bremse vorne		Einkolben-Aluminium-Faustsattel-Scheibenbremsen in Rahmenbauweise	
Durchmesser	mm	348 x 30 / belüftet	348 x 36 / belüftet
Bremse hinten		Einkolben-Aluminium-Faustsattel-Scheibenbremsen	
Durchmesser	mm	330 x 20 / belüftet	345 x 24 / belüftet
Fahrstabilitätssysteme		Serienmäßig: DSC inkl. ABS und DTC (Dynamische Traktions Control), Kurvenbremshilfe CBC, Bremsassistent DBC, Trockenbremsfunktion, Fading-Ausgleich, Anfahrassistent, optional: Dynamische Dämpfer Control, Adaptive Drive	
Sicherheitsausstattung		Serienmäßig: Airbags für Fahrer und Beifahrer, Seitenairbags für Fahrer und Beifahrer, Kopfairbags für die vordere und hintere Sitzreihe, Dreipunkt-Automatikgurte für alle Sitzplätze, vorn mit Gurtstopper, Gurtstrammer und Gurtkraftbegrenzer, crashaktive Kopfstützen vorn, Crash-Sensoren, Reifen-Pannen-Anzeige	
Lenkung		Elektromechanische Servolenkung (EPS) mit Servotronic Funktion, optional: Integral-Aktivlenkung	
Gesamtübersetzung Lenkung	:1	17,1	17,1
Reifen vorne/hinten		225/55 R17 97W	225/55 R17 97W
Felgen vorne/hinten		8J x 17 LM	8J x 17 LM

			BMW 530d	BMW 535d
Getriebe				
Getriebeart			8-Gang-Automatikgetriebe mit Steptronic	
Getriebeübersetzung	I	:1	4,714	4,714
	II	:1	3,143	3,143
	III	:1	2,106	2,106
	IV	:1	1,667	1,667
	V	:1	1,285	1,285
	VI	:1	1,000	1,000
	VII	:1	0,839	0,839
	VIII	:1	0,667	0,667
	R	:1	3,317	3,317
Hinterachsübersetzung		:1	2,471	2,647
Fahrleistungen				
Leistungsgewicht (DIN)		kg/kW	9,0	7,5
Literleistung		kW/l	63,5	76,8
Beschleunigung	0–100 km/h	s	5,8	5,3
	0–1000 m	s	25,9	24,5
im 4. /5. Gang	80–120 km/h	s	(–)	(–)
Höchstgeschwindigkeit		km/h	250	250
BMW EfficientDynamics				
BMW EfficientDynamics Maßnahmen serienmäßig			Bremsenergie-Rückgewinnung mit Rekuperationsanzeige, Auto Start Stop Funktion, ECO PRO Modus mit Segel-Modus, intelligenter Leichtbau, bedarfsgerecht gesteuerte Nebenaggregate, Luftklappensteuerung, elektromechanische Servolenkung (EPS), Klimakompressor abkoppelbar, rollwiderstandsreduzierte Reifen, BMW BluePerformance Technologie	
Verbrauch im EU-Zyklus [3)]				
mit Serienbereifung: Felgen 8J x 17, Reifen 225/55 R17				
städtisch		l/100 km	6,0	6,2
außerstädtisch		l/100 km	4,6	4,7
insgesamt		l/100 km	5,1	5,3
CO_2		g/km	134	138
mit Felgen 8J x 18 und Reifen 245/45 R18 bzw. mit Winterbereifung				
städtisch		l/100 km	6,2	6,5
außerstädtisch		l/100 km	4,7	4,9
insgesamt		l/100 km	5,3	5,4
CO_2		g/km	139	143
mit Felgen 8J x 18 vorn, 9J x 18 hinten und Reifen 245/45 R18 vorn, 275/40 R18 hinten, mit Felgen 8,5J x 19 vorn, 9J x 19 hinten und Reifen 245/40 R19 vorn, 275/35 R19 hinten, mit Felgen 8,5J x 20 vorn, 9J x 20 hinten und Reifen 245/35 R20 vorn, 275/30 R20 hinten				
städtisch		l/100 km	6,5	6,7
außerstädtisch		l/100 km	4,9	5,1
insgesamt		l/100 km	5,5	5,6
CO_2		g/km	144	148
Emissionseinstufung			EU6	EU6
Versicherungseinstufung				
KH / VK / TK			4)	4)

Technische Daten gültig für ACEA Märkte/Zulassungsrelevante Daten teilweise nur für Deutschland (Gewichte)
Bei allen technischen Daten handelt es sich um vorläufige Angaben

1) Höhe mit Dachfinne: 1475 mm
2) Öl-Wechselmenge
3) Kraftstoffverbrauchs- und CO_2-Emissionswerte abhängig vom gewählten Reifenformat
4) Angaben noch nicht verfügbar

BMW 528i xDrive Limousine, BMW 535i xDrive Limousine, BMW 550i xDrive Limousine.

		BMW 528i xDrive	BMW 535i xDrive	BMW 550i xDrive
Karosserie				
Anzahl Türen / Sitzplätze		4 / 5	4 / 5	4 / 5
Länge/Breite/Höhe [1] (leer)	mm	4907 / 1860 / 1464	4907 / 1860 / 1464	4907 / 1860 / 1464
Radstand	mm	2968	2968	2968
Spurweite vorne/hinten	mm	1600 / 1627	1600 / 1627	1600 / 1627
Bodenfreiheit	mm	141	141	141
Wendekreis	m	12,1	12,1	12,1
Tankinhalt	ca. l	70	70	70
Kühlsystem einschl. Heizung	l	9,3	10,2	11,4
Motoröl [1]	l	5,75	6,5	9,0
Leergewicht nach DIN/EU	kg	1710 / 1785	1765 / 1840	1880 / 1955
Zuladung nach DIN	kg	600	600	600
Zul. Gesamtgewicht	kg	2310	2365	2480
Zul. Achslasten vorne/hinten	kg	1100 / 1290	1170 / 1310	1250 / 1320
Zul. Anhängelast (12%) gebremst/ungebremst	kg	2000 / 750	2000 / 750	2000 / 750
Zul. Dachlast/Zul. Stützlast	kg	100 / 90	100 / 90	100 / 90
Kofferraumvolumen	l	520	520	520
Luftwiderstand	c_X x A	0,26 x 2,35	0,27 x 2,35	0,29 x 2,35
Motor				
Bauart/Anz. Zylinder/Ventile		R / 4 / 4	R / 6 / 4	V90 / 8 / 4
Motor-Technologie		BMW TwinPower Turbo Technologie mit Twin-Scroll-Turbolader, Direkteinspritzung High Precision Injection und vollvariabler Ventilsteuerung (VALVETRONIC)	BMW TwinPower Turbo Technologie mit Twin-Scroll-Turbolader, Direkteinspritzung High Precision Injection und vollvariabler Ventilsteuerung (VALVETRONIC)	BMW TwinPower Turbo Technologie mit zwei Turboladern, Direkteinspritzung High Precision Injection und vollvariabler Ventilsteuerung (VALVETRONIC)
Hubraum effektiv	cm³	1997	2979	4395
Hub / Bohrung	mm	90,1 / 84,0	89,6 / 84,0	88,3 / 89,0
Verdichtung	:1	10,0	10,2	10,0
Kraftstoff		min ROZ 91	min ROZ 91	min ROZ 91
Leistung	kW/PS	180 / 245	225 / 306	330 / 450
bei Drehzahl	min^{-1}	5000 – 6500	5800 – 6000	5500 – 6000
Drehmoment	Nm	350	400	650
bei Drehzahl	min^{-1}	1250 – 4800	1200 – 5000	2000 – 4500
Elektrik				
Batterie/Einbauort	Ah/–	90 / Gepäckraum	90 / Gepäckraum	90 / Gepäckraum
Lichtmaschine	A/W	170 / 2380	210 / 2940	220 / 3080
Fahrdynamik und Sicherheit				
Vorderradaufhängung		Doppelquerlenkerachse mit aufgelöster unterer Lenkerebene in Aluminiumbauweise, kleiner Lenkrollradius, Bremsnickreduzierung		
Hinterradaufhängung		Integral-V-Mehrlenkerachse in Aluminiumbauweise mit Anfahr- und Bremsnickausgleich, doppelt akustisch entkoppelt		
Bremse vorne		Einkolben-Aluminium-Faustsattel-Scheibenbremsen in Rahmenbauweise		
Durchmesser	mm	330 x 24 / belüftet	348 x 36 / belüftet	374 x 36 / belüftet
Bremse hinten		Einkolben-Aluminium-Faustsattel-Scheibenbremsen		
Durchmesser	mm	330 x 20 / belüftet	345 x 24 / belüftet	345 x 24 / belüftet
Fahrstabilitätssysteme		Serienmäßig: DSC inkl. ABS und DTC (Dynamische Traktions Control), Kurvenbremshilfe CBC, Bremsassistent DBC, Trockenbremsfunktion, Fading-Ausgleich, Anfahrassistent, Vernetzung mit Allradsystem xDrive im Integrated Chassis Management (ICM), optional: Dynamische Dämpfer Control, Adaptive Drive (BMW 535i xDrive, BMW 550i xDrive)		
Sicherheitsausstattung		Serienmäßig: Airbags für Fahrer und Beifahrer, Seitenairbags für Fahrer und Beifahrer, Kopfairbags für die vordere und hintere Sitzreihe, Dreipunkt-Automatikgurte für alle Sitzplätze, vorn mit Gurtstopper, Gurtstrammer und Gurtkraftbegrenzer, crashaktive Kopfstützen vorn, Crash-Sensoren, Reifen-Pannen-Anzeige		
Lenkung		Hydraulische Zahnstangenlenkung mit Servotronic Funktion		
Gesamtübersetzung Lenkung	:1	17,9	17,9	17,9
Reifen vorne/hinten		225/55 R17 97W	225/55 R17 97W	245/45 R18 96Y RSC
Felgen vorne/hinten		8J x 17 LM	8J x 17 LM	8J x 18 LM

			BMW 528i xDrive	BMW 535i xDrive	BMW 550i xDrive
Getriebe					
Getriebeart			8-Gang-Automatikgetriebe mit Steptronic		
Getriebeübersetzung	I	:1	4,714	4,714	4,714
	II	:1	3,143	3,143	3,143
	III	:1	2,106	2,106	2,106
	IV	:1	1,667	1,667	1,667
	V	:1	1,285	1,285	1,285
	VI	:1	1,000	1,000	1,000
	VII	:1	0,839	0,839	0,839
	VIII	:1	0,667	0,667	0,667
	R	:1	3,295	3,295	3,317
Hinterachsübersetzung		:1	3,231	3,077	2,813
Fahrleistungen					
Leistungsgewicht (DIN)		kg/kW	9,5	7,8	5,7
Literleistung		kW/l	90,1	75,5	75,1
Beschleunigung	0–100 km/h	s	6,3	5,6	4,4
	0–1000 m	s	26,6	25,6	23,3
im 4. / 5. Gang	80–120 km/h	s	–	–	–
Höchstgeschwindigkeit		km/h	250	250	250
BMW EfficientDynamics					
BMW EfficientDynamics Maßnahmen serienmäßig			Bremsenergie-Rückgewinnung mit Rekuperationsanzeige, Auto Start Stop Funktion, ECO PRO Modus mit Segel-Modus, intelligenter Leichtbau, bedarfsgerecht gesteuerte Nebenaggregate, Luftklappensteuerung, kennfeldgeregelte Ölpumpe, Klimakompressor abkoppelbar, Hinterachs- und Verteilergetriebe mit optimiertem Wirkungsgrad, rollwiderstandsreduzierte Reifen		
Verbrauch im EU-Zyklus[3)]					
mit Serienbereifung: Felgen 8J x 17, Reifen 225/55 R17 (BMW 528i xDrive, BMW 535i xDrive), Felgen 8J x 18, Reifen 245/45 R18 (BMW 550i xDrive)					
städtisch		l/100 km	8,4	10,5	12,7
außerstädtisch		l/100 km	5,2	5,9	7,1
insgesamt		l/100 km	6,4	7,6	9,2
CO_2		g/km	149	178	214
mit Felgen 8J x 18 und Reifen 245/45 R18 bzw. mit Winterbereifung					
städtisch		l/100 km	8,7	10,8	–
außerstädtisch		l/100 km	5,4	6,1	–
insgesamt		l/100 km	6,6	7,8	–
CO_2		g/km	154	183	–
mit Felgen 8J x 18 vorn, 9J x 18 hinten und Reifen 245/45 R18 vorn, 275/40 R18 hinten, mit Felgen 8,5J x 19 vorn, 9J x 19 hinten und Reifen 245/40 R19 vorn, 275/35 R19 hinten, mit Felgen 8,5J x 20 vorn, 9J x 20 hinten und Reifen 245/35 R20 vorn, 275/30 R20 hinten					
städtisch		l/100 km	9,0	11,1	13,0
außerstädtisch		l/100 km	5,6	6,3	7,2
insgesamt		l/100 km	6,8	8,1	9,3
CO_2		g/km	159	188	218
Emissionseinstufung			EU6	EU6	EU6
Versicherungseinstufung					
KH / VK / TK			4)	4)	4)

Technische Daten gültig für ACEA Märkte/Zulassungsrelevante Daten teilweise nur für Deutschland (Gewichte)
Bei allen technischen Daten handelt es sich um vorläufige Angaben

1) Höhe mit Dachfinne: 1475 mm
2) Öl-Wechselmenge
3) Kraftstoffverbrauchs- und CO_2-Emissionswerte abhängig vom gewählten Reifenformat
4) Angaben noch nicht verfügbar

BMW 520d xDrive Limousine, BMW 525d xDrive Limousine.

		BMW 520d xDrive	BMW 525d xDrive
Karosserie			
Anzahl Türen / Sitzplätze		4 / 5	4 / 5
Länge/Breite/Höhe [1] (leer)	mm	4907 / 1860 / 1464	4907 / 1860 / 1464
Radstand	mm	2968	2968
Spurweite vorne/hinten	mm	1600 / 1627	1600 / 1627
Bodenfreiheit	mm	141	141
Wendekreis	m	12,1	12,1
Tankinhalt	ca. l	70	70
Kühlsystem einschl. Heizung	l	7,0	7,0
Motoröl [2]	l	5,2	5,2
Leergewicht nach DIN/EU	kg	1730 / 1805	1765 / 1840
Zuladung nach DIN	kg	600	600
Zul. Gesamtgewicht	kg	2330	2365
Zul. Achslasten vorne/hinten	kg	1170 / 1300	1170 / 1320
Zul. Anhängelast (12%)	kg	2000 / 750	2000 / 750
Zul. Dachlast/Zul. Stützlast	kg	100 / 90	100 / 90
Kofferraumvolumen	l	520	520
Luftwiderstand	c_x x A	0,25 x 2,35	0,26 x 2,35
Motor			
Bauart/Anz. Zylinder/Ventile		R / 4 / 4	R / 4 / 4
Motor-Technologie		BMW TwinPower Turbo Technologie: Turbolader mit variabler Einlassgeometrie, Common-Rail-Direkteinspritzung mit Magnetventil-Injektoren (max. Einspritzdruck: 1800 bar)	BMW TwinPower Turbo Technologie: Stufenaufladung, Hochdrucklader mit variabler Einlassgeometrie, Common-Rail-Direkteinspritzung mit Piezo-Injektoren (max. Einspritzdruck: 2000 bar)
Hubraum effektiv	cm³	1995	1955
Hub / Bohrung	mm	90,0 / 84,0	90,0 / 84,0
Verdichtung	:1	16,5	16,5
Kraftstoff		Diesel	Diesel
Leistung	kW/PS	135 / 184	160 / 218
bei Drehzahl	min^{-1}	4000	4400
Drehmoment	Nm	380	450
bei Drehzahl	min^{-1}	1750	1500
Elektrik			
Batterie/Einbauort	Ah/–	90 / Gepäckraum	90 / Gepäckraum
Lichtmaschine	A/W	180 / 2520	180 / 2520
Fahrdynamik und Sicherheit			
Vorderradaufhängung		Doppelquerlenkerachse mit aufgelöster unterer Lenkerebene in Aluminiumbauweise, kleiner Lenkrollradius, Bremsnickreduzierung	
Hinterradaufhängung		Integral-V-Mehrlenkerachse in Aluminiumbauweise mit Anfahr- und Bremsnickausgleich, doppelt akustisch entkoppelt	
Bremse vorne		Einkolben-Aluminium-Faustsattel-Scheibenbremsen in Rahmenbauweise	
Durchmesser	mm	330 x 24 / belüftet	348 x 30 / belüftet
Bremse hinten		Einkolben-Aluminium-Faustsattel-Scheibenbremsen	
Durchmesser	mm	330 x 20 / belüftet	330 x 20 / belüftet
Fahrstabilitätssysteme		Serienmäßig: DSC inkl. ABS und DTC (Dynamische Traktions Control), Kurvenbremshilfe CBC, Bremsassistent DBC, Trockenbremsfunktion, Fading-Ausgleich, Anfahrassistent, Vernetzung mit Allradsystem xDrive im Integrated Chassis Management (ICM), optional: Dynamische Dämpfer Control	
Sicherheitsausstattung		Serienmäßig: Airbags für Fahrer und Beifahrer, Seitenairbags für Fahrer und Beifahrer, Kopfairbags für die vordere und hintere Sitzreihe, Dreipunkt-Automatikgurte für alle Sitzplätze, vorn mit Gurtstopper, Gurtstrammer und Gurtkraftbegrenzer, crashaktive Kopfstützen vorn, Crash-Sensoren, Reifen-Pannen-Anzeige	
Lenkung		Hydraulische Zahnstangenlenkung mit Servotronic Funktion	
Gesamtübersetzung Lenkung	:1	17,9	17,9
Reifen vorne/hinten		225/55 R17 97W	225/55 R17 97W
Felgen vorne/hinten		8J x 17 LM	8J x 17 LM

			BMW 520d xDrive	BMW 525d xDrive
Getriebe				
Getriebeart			8-Gang-Automatikgetriebe mit Steptronic	
Getriebeübersetzung	I	:1	4,714	4,714
	II	:1	3,143	3,143
	III	:1	2,106	2,106
	IV	:1	1,667	1,667
	V	:1	1,285	1,285
	VI	:1	1,000	1,000
	VII	:1	0,839	0,839
	VIII	:1	0,667	0,667
	R	:1	3,295	3,295
Hinterachsübersetzung		:1	3,077	3,077
Fahrleistungen				
Leistungsgewicht (DIN)		kg/kW	12,8	11,0
Literleistung		kW/l	67,7	80,2
Beschleunigung	0–100 km/h	s	8,1	7,0
	0–1000 m	s	29,1	27,6
im 4. /5. Gang	80–120 km/h	s	–	–
Höchstgeschwindigkeit		km/h	228	240
BMW EfficientDynamics				
BMW EfficientDynamics Maßnahmen serienmäßig			Bremsenergie-Rückgewinnung mit Rekuperationsanzeige, Auto Start Stop Funktion, ECO PRO Modus mit Segel-Modus, intelligenter Leichtbau, bedarfsgerecht gesteuerte Nebenaggregate, Luftklappensteuerung, Klimakompressor abkoppelbar, Hinterachs- und Verteilergetriebe mit optimiertem Wirkungsgrad, rollwiderstandsreduzierte Reifen, BMW BluePerformance Technologie	
Verbrauch im EU-Zyklus [3)]				
mit Serienbereifung: Felgen 8J x 17, Reifen 225/55 R17				
städtisch		l/100 km	5,7	5,8
außerstädtisch		l/100 km	4,4	4,6
insgesamt		l/100 km	4,9	5,1
CO_2		g/km	129	133
mit Felgen 8J x 18 und Reifen 245/45 R18 bzw. mit Winterbereifung				
städtisch		l/100 km	5,9	6,1
außerstädtisch		l/100 km	4,6	4,8
insgesamt		l/100 km	5,1	5,3
CO_2		g/km	134	138
mit Felgen 8J x 18 vorn, 9J x 18 hinten und Reifen 245/45 R18 vorn, 275/40 R18 hinten, mit Felgen 8,5J x 19 vorn, 9J x 19 hinten und Reifen 245/40 R19 vorn, 275/35 R19 hinten, mit Felgen 8,5J x 20 vorn, 9J x 20 hinten und Reifen 245/35 R20 vorn, 275/30 R20 hinten				
städtisch		l/100 km	6,2	6,3
außerstädtisch		l/100 km	4,8	5,0
insgesamt		l/100 km	5,3	5,4
CO_2		g/km	139	143
Emissionseinstufung			EU6	EU6
Versicherungseinstufung				
KH / VK / TK			[4)]	[4)]

Technische Daten gültig für ACEA Märkte/Zulassungsrelevante Daten teilweise nur für Deutschland (Gewichte)
Bei allen technischen Daten handelt es sich um vorläufige Angaben

[1)] Höhe mit Dachfinne: 1475 mm
[2)] Öl-Wechselmenge
[3)] Kraftstoffverbrauchs- und CO_2-Emissionswerte abhängig vom gewählten Reifenformat
[4)] Angaben noch nicht verfügbar

BMW 530d xDrive Limousine, BMW 535d xDrive Limousine.

		BMW 530d xDrive	BMW 535d xDrive
Karosserie			
Anzahl Türen / Sitzplätze		4 / 5	4 / 5
Länge/Breite/Höhe [1] (leer)	mm	4907 / 1860 / 1464	4907 / 1860 / 1464
Radstand	mm	2968	2968
Spurweite vorne/hinten	mm	1600 / 1627	1600 / 1627
Bodenfreiheit	mm	141	141
Wendekreis	m	12,1	12,1
Tankinhalt	ca. l	70	70
Kühlsystem einschl. Heizung	l	8,0	8,0
Motoröl [2]	l	7,2	7,2
Leergewicht nach DIN/EU	kg	1810 / 1885	1840 / 1915
Zuladung nach DIN	kg	600	600
Zul. Gesamtgewicht	kg	2410	2440
Zul. Achslasten vorne/hinten	kg	1190 / 1325	1200 / 1330
Zul. Anhängelast (12%)	kg	2000 / 750	2000 / 750
Zul. Dachlast/Zul. Stützlast	kg	100 / 90	100 / 90
Kofferraumvolumen	l	520	520
Luftwiderstand	c_X x A	0,26 x 2,35	0,26 x 2,35
Motor			
Bauart/Anz. Zylinder/Ventile		R / 6 / 4	R / 6 / 4
Motor-Technologie		BMW TwinPower Turbo Technologie: Turbolader mit variabler Einlassgeometrie, Common-Rail-Direkteinspritzung mit Magnetventil-Injektoren (max. Einspritzdruck: 1800 bar)	BMW TwinPower Turbo Technologie: Stufenaufladung, Hochdrucklader mit variabler Einlassgeometrie, Common-Rail-Direkteinspritzung mit Piezo-Injektoren (max. Einspritzdruck: 2000 bar)
Hubraum effektiv	cm³	2993	2993
Hub / Bohrung	mm	90,0 / 84,0	90,0 / 84,0
Verdichtung	:1	16,5	16,5
Kraftstoff		Diesel	Diesel
Leistung	kW/PS	190 / 258	230 / 313
bei Drehzahl	min^{-1}	4000	4400
Drehmoment	Nm	560	630
bei Drehzahl	min^{-1}	1500 – 3000	1500 – 2500
Elektrik			
Batterie/Einbauort	Ah/–	90 / Gepäckraum	90 / Gepäckraum
Lichtmaschine	A/W	220 / 3080	220 / 3080
Fahrdynamik und Sicherheit			
Vorderradaufhängung		Doppelquerlenkerachse mit aufgelöster unterer Lenkerebene in Aluminiumbauweise, kleiner Lenkrollradius, Bremsnickreduzierung	
Hinterradaufhängung		Integral-V-Mehrlenkerachse in Aluminiumbauweise mit Anfahr- und Bremsnickausgleich, doppelt akustisch entkoppelt	
Bremse vorne		Einkolben-Aluminium-Faustsattel-Scheibenbremsen in Rahmenbauweise	
Durchmesser	mm	348 x 30 / belüftet	348 x 36 / belüftet
Bremse hinten		Einkolben-Aluminium-Faustsattel-Scheibenbremsen	
Durchmesser	mm	330 x 20 / belüftet	345 x 24 / belüftet
Fahrstabilitätssysteme		Serienmäßig: DSC inkl. ABS und DTC (Dynamische Traktions Control), Kurvenbremshilfe CBC, Bremsassistent DBC, Trockenbremsfunktion, Fading-Ausgleich, Anfahrassistent, Vernetzung mit Allradsystem xDrive im Integrated Chassis Management (ICM), optional: Dynamische Dämpfer Control, Adaptive Drive	
Sicherheitsausstattung		Serienmäßig: Airbags für Fahrer und Beifahrer, Seitenairbags für Fahrer und Beifahrer, Kopfairbags für die vordere und hintere Sitzreihe, Dreipunkt-Automatikgurte für alle Sitzplätze, vorn mit Gurtstopper, Gurtstrammer und Gurtkraftbegrenzer, crashaktive Kopfstützen vorn, Crash-Sensoren, Reifen-Pannen-Anzeige	
Lenkung		Hydraulische Zahnstangenlenkung mit Servotronic Funktion	
Gesamtübersetzung Lenkung	:1	17,1	17,1
Reifen vorne/hinten		225/55 R17 97W	225/55 R17 97W
Felgen vorne/hinten		8J x 17 LM	8J x 17 LM

			BMW 530d xDrive	BMW 535d xDrive
Getriebe				
Getriebeart			8-Gang-Automatikgetriebe mit Steptronic	
Getriebeübersetzung	I	:1	4,714	4,714
	II	:1	3,143	3,143
	III	:1	2,106	2,106
	IV	:1	1,667	1,667
	V	:1	1,285	1,285
	VI	:1	1,000	1,000
	VII	:1	0,839	0,839
	VIII	:1	0,667	0,667
	R	:1	3,317	3,317
Hinterachsübersetzung		:1	2,471	2,647
Fahrleistungen				
Leistungsgewicht (DIN)		kg/kW	9,5	8,0
Literleistung		kW/l	63,5	76,8
Beschleunigung	0–100 km/h	s	5,7	5,1
	0–1000 m	s	26,1	24,6
im 4. /5. Gang	80–120 km/h	s	–	–
Höchstgeschwindigkeit		km/h	250	250
BMW EfficientDynamics				
BMW EfficientDynamics Maßnahmen serienmäßig			Bremsenergie-Rückgewinnung mit Rekuperationsanzeige, Auto Start Stop Funktion, ECO PRO Modus mit Segel-Modus, intelligenter Leichtbau, bedarfsgerecht gesteuerte Nebenaggregate, Luftklappensteuerung, Klimakompressor abkoppelbar, Hinterachs- und Verteilergetriebe mit optimiertem Wirkungsgrad, rollwiderstandsreduzierte Reifen, BMW BluePerformance Technologie	
Verbrauch im EU-Zyklus [3)]				
mit Serienbereifung: Felgen 8J x 17, Reifen 225/55 R17				
städtisch		l/100 km	6,4	6,8
außerstädtisch		l/100 km	4,9	4,9
insgesamt		l/100 km	5,4	5,6
CO_2		g/km	142	147
mit Felgen 8J x 18 und Reifen 245/45 R18 bzw. mit Winterbereifung				
städtisch		l/100 km	6,6	7,0
außerstädtisch		l/100 km	5,0	5,1
insgesamt		l/100 km	5,6	5,8
CO_2		g/km	147	152
mit Felgen 8J x 18 vorn, 9J x 18 hinten und Reifen 245/45 R18 vorn, 275/40 R18 hinten, mit Felgen 8,5J x 19 vorn, 9J x 19 hinten und Reifen 245/40 R19 vorn, 275/35 R19 hinten, mit Felgen 8,5J x 20 vorn, 9J x 20 hinten und Reifen 245/35 R20 vorn, 275/30 R20 hinten				
städtisch		l/100 km	6,8	7,2
außerstädtisch		l/100 km	5,2	5,2
insgesamt		l/100 km	5,8	6,0
CO_2		g/km	152	157
Emissionseinstufung			EU6	EU6
Versicherungseinstufung				
KH / VK / TK			4)	4)

Technische Daten gültig für ACEA Märkte/Zulassungsrelevante Daten teilweise nur für Deutschland (Gewichte)
Bei allen technischen Daten handelt es sich um vorläufige Angaben

1) Höhe mit Dachfinne: 1475 mm
2) Öl-Wechselmenge
3) Kraftstoffverbrauchs- und CO_2-Emissionswerte abhängig vom gewählten Reifenformat
4) Angaben noch nicht verfügbar

BMW M550d xDrive Limousine.

		BMW M550d xDrive
Karosserie		
Anzahl Türen / Sitzplätze		4 / 5
Länge/Breite/Höhe [1] (leer)	mm	4910 / 1860 / 1454
Radstand	mm	2968
Spurweite vorne/hinten	mm	1594 / 1599
Bodenfreiheit	mm	131
Wendekreis	m	12,1
Tankinhalt	ca. l	70
Kühlsystem einschl. Heizung	l	12,6
Motoröl [2]	l	6,5
Leergewicht nach DIN/EU	kg	1880 / 1955
Zuladung nach DIN	kg	580
Zul. Gesamtgewicht	kg	2460
Zul. Achslasten vorne/hinten	kg	1240 / 1130
Zul. Anhängelast (12%) gebremst/ungebremst	kg	2000 / 750
Zul. Dachlast/Zul. Stützlast	kg	100 / 90
Kofferraumvolumen	l	520
Luftwiderstand	c_X x A	0,30 x 2,35
Motor		
Bauart/Anz. Zylinder/Ventile		R / 6 / 4
Motor-Technologie		M Performance TwinPower Turbo Technologie mit drei Turboladern, Stufenaufladung und variabler Turbinengeometrie, Common-Rail-Direkteinspritzung mit Piezo-Injektoren (max. Einspritzdruck: 2200 bar)
Hubraum effektiv	cm³	2993
Hub / Bohrung	mm	90,0 / 84,0
Verdichtung	:1	16,0
Kraftstoff		Diesel
Leistung	kW/PS	280 / 381
bei Drehzahl	min^{-1}	4000 – 4400
Drehmoment	Nm	740
bei Drehzahl	min^{-1}	2000 – 3000
Elektrik		
Batterie/Einbauort	Ah/–	90 / Gepäckraum
Lichtmaschine	A/W	220 / 3080
Fahrdynamik und Sicherheit		
Vorderradaufhängung		Doppelquerlenkerachse mit aufgelöster unterer Lenkerebene in Aluminiumbauweise, M spezifische Dämpfer- und Federungsabstimmung, kleiner Lenkrollradius, Bremsnickreduzierung
Hinterradaufhängung		Integral-V-Mehrlenkerachse in Aluminiumbauweise, doppelt akustisch entkoppelt, M spezifische Dämpfer- und Federungsabstimmung, mit Anfahr- und Bremsnickausgleich
Bremse vorne		Einkolben-Aluminium-Faustsattel-Scheibenbremsen in Rahmenbauweise
Durchmesser	mm	374 x 36 / belüftet
Bremse hinten		Einkolben-Aluminium-Faustsattel-Scheibenbremsen
Durchmesser	mm	345 x 24 / belüftet
Fahrstabilitätssysteme		Serienmäßig: DSC inkl. ABS und DTC (Dynamische Traktions Control), Kurvenbremshilfe CBC, Bremsassistent DBC, Trockenbremsfunktion, Fading-Ausgleich, Anfahrassistent, Vernetzung mit Allradantrieb xDrive im Integrated Chassis Management (ICM); optional: Adaptive Drive
Sicherheitsausstattung		Serienmäßig: Airbags für Fahrer und Beifahrer, Seitenairbags für Fahrer und Beifahrer, Kopfairbags für die vordere und hintere Sitzreihe, Dreipunkt-Automatikgurte für alle Sitzplätze, vorn mit Gurtstrammer und Gurtkraftbegrenzer, aktive Kopfstützen vorn, Crash-Sensoren, Reifen mit Notlaufeigenschaften, Reifen-Pannen-Anzeige
Lenkung		Hydraulische Zahnstangen-Servolenkung mit M spezifischer Servotronic Funktion
Gesamtübersetzung Lenkung	:1	17,9
Reifen vorne/ hinten		245/40 R19 94Y 275/35 R19 96Y
Felgen vorne/ hinten		8,5J x 19 LM 9J x 19 LM

			BMW M550d xDrive
Getriebe			
Getriebeart			8-Gang-Sport-Automatikgetriebe mit Steptronic
Getriebeübersetzung	I	:1	4,714
	II	:1	3,143
	III	:1	2,106
	IV	:1	1,667
	V	:1	1,285
	VI	:1	1,000
	VII	:1	0,839
	VIII	:1	0,667
	R	:1	3,317
Hinterachsübersetzung		:1	2,813

Fahrleistungen			
Leistungsgewicht (DIN)		kg/kW	6,7
Literleistung		kW/l	93,6
Beschleunigung	0–100 km/h	s	4,7
	0–1000 m	s	23,7
im 4. /5. Gang	80–120 km/h	s	–
Höchstgeschwindigkeit		km/h	250

BMW EfficientDynamics	
BMW EfficientDynamics Maßnahmen serienmäßig	Bremsenergie-Rückgewinnung mit Rekuperationsanzeige, Auto Start Stop Funktion, ECO PRO Modus mit Segel-Modus, intelligenter Leichtbau, bedarfsgerecht gesteuerte Nebenaggregate, Luftklappensteuerung, Klimakompressor abkoppelbar, Hinterachs- und Verteilergetriebe mit optimiertem Wirkungsgrad, rollwiderstandsreduzierte Reifen, BMW BluePerformance Technologie

Verbrauch im EU-Zyklus		
städtisch	l/100 km	7,5
außerstädtisch	l/100 km	5,4
insgesamt	l/100 km	6,2
CO_2	g/km	162
Emissionseinstufung		EU6

Versicherungseinstufung	
KH / VK / TK	[3]

Technische Daten gültig für ACEA Märkte/Zulassungsrelevante Daten teilweise nur für Deutschland (Gewichte)
Bei allen technischen Daten handelt es sich um vorläufige Angaben

[1] Höhe mit Dachfinne: 1465 mm
[2] Öl-Wechselmenge
[3] Kraftstoffverbrauchs- und CO_2-Emissionswerte abhängig vom gewählten Reifenformat
[4] Angaben noch nicht verfügbar

BMW 520i Touring, BMW 528i Touring.

		BMW 520i Touring	BMW 528i Touring
Karosserie			
Anzahl Türen / Sitzplätze		5 / 5	5 / 5
Länge/Breite/Höhe [1] (leer)	mm	4907 / 1860 / 1462	4907 / 1860 / 1462
Radstand	mm	2968	2968
Spurweite vorne/hinten	mm	1600 / 1626	1600 / 1626
Bodenfreiheit	mm	141	141
Wendekreis	m	12,0	12,0
Tankinhalt	ca. l	70	70
Kühlsystem einschl. Heizung	l	9,1 (9,3)	9,1 (9,3)
Motoröl [2]	l	5,75	5,75
Leergewicht nach DIN/EU	kg	1710 / 1785 (1730 / 1805)	1715 / 1790 (1735 / 1810)
Zuladung nach DIN	kg	640	640
Zul. Gesamtgewicht	kg	2350 (2370)	2355 (2375)
Zul. Achslasten vorne/hinten	kg	1070 / 1415	1070 / 1415
Zul. Anhängelast (12%) gebremst/ungebremst	kg	2000 / 750	2000 / 750
Zul. Dachlast/Zul. Stützlast	kg	100 / 90	100 / 90
Kofferraumvolumen	l	560 – 1670	560 – 1670
Luftwiderstand	c_x x A	[4] x 2,35	[4] x 2,35
Motor			
Bauart/Anz. Zylinder/Ventile		R / 4 / 4	R / 4 / 4
Motor-Technologie		BMW TwinPower Turbo Technologie mit Twin-Scroll-Turbolader, Direkteinspritzung High Precision Injection und vollvariabler Ventilsteuerung (VALVETRONIC)	BMW TwinPower Turbo Technologie mit Twin-Scroll-Turbolader, Direkteinspritzung High Precision Injection und vollvariabler Ventilsteuerung (VALVETRONIC)
Hubraum effektiv	cm³	1997	1997
Hub / Bohrung	mm	90,1 / 84,0	90,1 / 84,0
Verdichtung	:1	10,0	10,0
Kraftstoff		min ROZ 91	min ROZ 91
Leistung	kW/PS	135 / 184	180 / 245
bei Drehzahl	min^{-1}	5000 – 6200	5000 – 6500
Drehmoment	Nm	270	350
bei Drehzahl	min^{-1}	1250 – 4500	1250 – 4800
Elektrik			
Batterie/Einbauort	Ah/–	90 / Gepäckraum	90 / Gepäckraum
Lichtmaschine	A/W	170 / 2380	170 / 2380
Fahrdynamik und Sicherheit			
Vorderradaufhängung		Doppelquerlenkerachse mit aufgelöster unterer Lenkerebene in Aluminiumbauweise, kleiner Lenkrollradius, Bremsnickreduzierung	
Hinterradaufhängung		Integral-V-Mehrlenkerachse in Aluminiumbauweise, lenkbar, mit Anfahr- und Bremsnickausgleich, doppelt akustisch entkoppelt, Luftfederung mit automatischer Niveauregulierung	
Bremse vorne		Einkolben-Aluminium-Faustsattel-Scheibenbremsen in Rahmenbauweise	
Durchmesser	mm	330 x 24 / belüftet	348 x 30 / belüftet
Bremse hinten		Einkolben-Aluminium-Faustsattel-Scheibenbremsen	
Durchmesser	mm	330 x 20 / belüftet	330 x 20 / belüftet
Fahrstabilitätssysteme		Serienmäßig: DSC inkl. ABS und DTC (Dynamische Traktions Control), Kurvenbremshilfe CBC, Bremsassistent DBC, Trockenbremsfunktion, Fading-Ausgleich, Anfahrassistent, optional: Dynamische Dämpfer Control	
Sicherheitsausstattung		Serienmäßig: Airbags für Fahrer und Beifahrer, Seitenairbags für Fahrer und Beifahrer, Kopfairbags für die vordere und hintere Sitzreihe, Dreipunkt-Automatikgurte für alle Sitzplätze, vorn mit Gurtstopper, Gurtstrammer und Gurtkraftbegrenzer, crashaktive Kopfstützen vorn, Crash-Sensoren, Reifen-Pannen-Anzeige	
Lenkung		Elektromechanische Servolenkung (EPS) mit Servotronic Funktion, optional: Integral-Aktivlenkung	
Gesamtübersetzung Lenkung	:1	17,1	17,1
Reifen vorne/hinten		225/55 R17 97W	225/55 R17 97W
Felgen vorne/hinten		8J x 17 LM	8J x 17 LM

			BMW 520i Touring	BMW 528i Touring
Getriebe				
Getriebeart			6-Gang-Schaltgetriebe (optional: 8-Gang-Automatikgetriebe mit Steptronic)	
Getriebeübersetzung	I	:1	3,683 (4,714)	3,683 (4,714)
	II	:1	2,062 (3,143)	2,062 (3,143)
	III	:1	1,313 (2,106)	1,313 (2,106)
	IV	:1	1,000 (1,667)	1,000 (1,667)
	V	:1	0,809 (1,285)	0,809 (1,285)
	VI	:1	0,677 (1,000)	0,677 (1,000)
	VII	:1	– (0,839)	– (0,839)
	VIII	:1	– (0,667)	– (0,667)
	R	:1	3,348 (3,295)	3,348 (3,295)
Hinterachsübersetzung		:1	3,909 (3,231)	3,909 (3,231)
Fahrleistungen				
Leistungsgewicht (DIN)		kg/kW	12,7 (12,8)	9,5 (9,6)
Literleistung		kW/l	67,6	90,1
Beschleunigung	0–100 km/h	s	8,3 (8,3)	6,4 (6,5)
	0–1000 m	s	29,6 (29,7)	26,5 (26,6)
im 4. / 5. Gang	80–120 km/h	s	8,1 / 11,2 (–)	6,7 / 9,0 (–)
Höchstgeschwindigkeit		km/h	226 (225)	248 (247)
BMW EfficientDynamics				
BMW EfficientDynamics Maßnahmen serienmäßig			Bremsenergie-Rückgewinnung mit Rekuperationsanzeige, Auto Start Stop Funktion, Schaltpunktanzeige (Handschalter), ECO PRO Modus mit Segel-Modus (Automatik), intelligenter Leichtbau, bedarfsgerecht gesteuerte Nebenaggregate, Luftklappensteuerung, elektromechanische Servolenkung (EPS), kennfeldgeregelte Ölpumpe, Klimakompressor abkoppelbar, rollwiderstandsreduzierte Reifen	
Verbrauch im EU-Zyklus[3)]				
mit Serienbereifung: Felgen 8J x 17, Reifen 225/55 R17				
städtisch		l/100 km	8,9 (8,6)	9,3 (8,0)
außerstädtisch		l/100 km	5,5 (5,0)	5,6 (5,0)
insgesamt		l/100 km	6,7 (6,3)	7,0 (6,1)
CO_2		g/km	157 (147)	162 (142)
mit Felgen 8J x 18 und Reifen 245/45 R18 bzw. mit Winterbereifung				
städtisch		l/100 km	9,2 (8,9)	9,6 (8,3)
außerstädtisch		l/100 km	5,7 (5,2)	5,7 (5,1)
insgesamt		l/100 km	7,0 (6,5)	7,2 (6,3)
CO_2		g/km	162 (152)	167 (147)
mit Felgen 8,5J x 19 und Reifen 245/40 R19				
städtisch		l/100 km	9,5 (9,1)	9,9 (8,6)
außerstädtisch		l/100 km	5,8 (5,3)	5,9 (5,3)
insgesamt		l/100 km	7,2 (6,7)	7,4 (6,5)
CO_2		g/km	167 (157)	172 (152)
Emissionseinstufung			EU6	EU6
Versicherungseinstufung				
KH / VK / TK			[4)]	[4)]

Technische Daten gültig für ACEA Märkte/Zulassungsrelevante Daten teilweise nur für Deutschland (Gewichte)
Werte in Klammern gelten für Automatikgetriebe
Bei allen technischen Daten handelt es sich um vorläufige Angaben

[1)] Höhe mit Dachfinne: 1488 mm
[2)] Öl-Wechselmenge
[3)] Kraftstoffverbrauchs- und CO_2-Emissionswerte abhängig vom gewählten Reifenformat
[4)] Angaben noch nicht verfügbar

BMW 535i Touring, BMW 550i Touring.

		BMW 535i Touring	BMW 550i Touring
Karosserie			
Anzahl Türen / Sitzplätze		5 / 5	5 / 5
Länge/Breite/Höhe [1] (leer)	mm	4907 / 1860 / 1462	4907 / 1860 / 1462
Radstand	mm	2968	2968
Spurweite vorne/hinten	mm	1600 / 1626	1600 / 1626
Bodenfreiheit	mm	141	141
Wendekreis	m	12,0	12,0
Tankinhalt	ca. l	70	70
Kühlsystem einschl. Heizung	l	10,1 (10,2)	11,6
Motoröl [2]	l	6,5	9,0
Leergewicht nach DIN/EU	kg	1770 / 1845 (1785 / 1860)	1925 / 2000
Zuladung nach DIN	kg	650	630
Zul. Gesamtgewicht	kg	2420 (2435)	2555
Zul. Achslasten vorne/hinten	kg	1100 / 1400	1195 / 1420
Zul. Anhängelast (12%) gebremst/ungebremst	kg	2000 / 750	2000 / 750
Zul. Dachlast/Zul. Stützlast	kg	100 / 90	100 / 90
Kofferraumvolumen	l	560 – 1670	560 – 1670
Luftwiderstand	c_x x A	[4] x 2,35	[4] x 2,35
Motor			
Bauart/Anz. Zylinder/Ventile		R / 6 / 4	V90 / 8 / 4
Motor-Technologie		BMW TwinPower Turbo Technologie mit Twin-Scroll-Turbolader, Direkteinspritzung High Precision Injection und vollvariabler Ventilsteuerung (VALVETRONIC)	BMW TwinPower Turbo Technologie mit zwei Turboladern, Direkteinspritzung High Precision Injection und vollvariabler Ventilsteuerung (VALVETRONIC)
Hubraum effektiv	cm³	2979	4395
Hub / Bohrung	mm	89,6 / 84,0	88,3 / 89,0
Verdichtung	:1	10,2	10,0
Kraftstoff		min ROZ 91	min ROZ 91
Leistung	kW/PS	225 / 306	330 / 450
bei Drehzahl	min^{-1}	5800 – 6000	5500 – 6000
Drehmoment	Nm	400	650
bei Drehzahl	min^{-1}	1200 – 5000	2000 – 4500
Elektrik			
Batterie/Einbauort	Ah/–	90 / Gepäckraum	90 / Gepäckraum
Lichtmaschine	A/W	210 / 2940	210 / 2940
Fahrdynamik und Sicherheit			
Vorderradaufhängung		Doppelquerlenkerachse mit aufgelöster unterer Lenkerebene in Aluminiumbauweise, kleiner Lenkrollradius, Bremsnickreduzierung	
Hinterradaufhängung		Integral-V-Mehrlenkerachse in Aluminiumbauweise, lenkbar, mit Anfahr- und Bremsnickausgleich, doppelt akustisch entkoppelt, Luftfederung mit automatischer Niveauregulierung	
Bremse vorne		Einkolben-Aluminium-Faustsattel-Scheibenbremsen in Rahmenbauweise	
Durchmesser	mm	348 x 36 / belüftet	374 x 36 / belüftet
Bremse hinten		Einkolben-Aluminium-Faustsattel-Scheibenbremsen	
Durchmesser	mm	345 x 24 / belüftet	345 x 24 / belüftet
Fahrstabilitätssysteme		Serienmäßig: DSC inkl. ABS und DTC (Dynamische Traktions Control), Kurvenbremshilfe CBC, Bremsassistent DBC, Trockenbremsfunktion, Fading-Ausgleich, Anfahrassistent, optional: Dynamische Dämpfer Control, Adaptive Drive	
Sicherheitsausstattung		Serienmäßig: Airbags für Fahrer und Beifahrer, Seitenairbags für Fahrer und Beifahrer, Kopfairbags für die vordere und hintere Sitzreihe, Dreipunkt-Automatikgurte für alle Sitzplätze, vorn mit Gurtstopper, Gurtstrammer und Gurtkraftbegrenzer, crashaktive Kopfstützen vorn, Crash-Sensoren, Reifen-Pannen-Anzeige	
Lenkung		Elektromechanische Servolenkung (EPS) mit Servotronic Funktion, optional: Integral-Aktivlenkung	
Gesamtübersetzung Lenkung	:1	17,1	17,1
Reifen vorne/hinten		225/55 R17 97W	245/45 R18 96Y RSC
Felgen vorne/hinten		8J x 17 LM	8J x 18 LM

			BMW 535i Touring	BMW 550i Touring
Getriebe				
Getriebeart			6-Gang-Schaltgetriebe (optional: 8-Gang-Automatikgetriebe mit Steptronic)	8-Gang-Automatikgetriebe mit Steptronic
Getriebeübersetzung	I	:1	4,110 (4,714)	4,714
	II	:1	2,315 (3,143)	3,143
	III	:1	1,542 (2,106)	2,106
	IV	:1	1,179 (1,667)	1,667
	V	:1	1,000 (1,285)	1,285
	VI	:1	0,846 (1,000)	1,000
	VII	:1	– (0,839)	0,839
	VIII	:1	– (0,667)	0,667
	R	:1	3,727 (3,295)	3,317
Hinterachsübersetzung		:1	3,231 (3,077)	2,647
Fahrleistungen				
Leistungsgewicht (DIN)		kg/kW	7,9 (7,9)	5,8
Literleistung		kW/l	75,5	75,1
Beschleunigung	0–100 km/h	s	5,8 (5,8)	4,7
	0–1000 m	s	25,3 (25,7)	23,5
im 4. / 5. Gang	80–120 km/h	s	6,1 / 7,3 (–)	–
Höchstgeschwindigkeit		km/h	250	250
BMW EfficientDynamics				
BMW EfficientDynamics Maßnahmen serienmäßig			Bremsenergie-Rückgewinnung mit Rekuperationsanzeige, Auto Start Stop Funktion, Schaltpunktanzeige (Handschalter), ECO PRO Modus mit Segel-Modus (Automatik), intelligenter Leichtbau, bedarfsgerecht gesteuerte Nebenaggregate, Luftklappensteuerung, elektromechanische Servolenkung (EPS), kennfeldgeregelte Ölpumpe, Klimakompressor abkoppelbar, rollwiderstandsreduzierte Reifen	
Verbrauch im EU-Zyklus[3)]				
mit Serienbereifung: Felgen 8J x 17, Reifen 225/55 R17 (BMW 535i), Felgen 8J x 18, Reifen 245/45 R18 (BMW 550i)				
städtisch		l/100 km	11,2 (10,3)	12,3
außerstädtisch		l/100 km	6,3 (5,8)	6,9
insgesamt		l/100 km	8,1 (7,5)	8,8
CO_2		g/km	188 (174)	206
mit Felgen 8J x 18 und Reifen 245/45 R18 bzw. mit Winterbereifung				
städtisch		l/100 km	11,5 (10,6)	–
außerstädtisch		l/100 km	6,4 (6,0)	–
insgesamt		l/100 km	8,3 (7,7)	–
CO_2		g/km	193 (179)	–
mit Felgen 8,5J x 19 und Reifen 245/40 R19				
städtisch		l/100 km	11,8 (10,9)	12,7
außerstädtisch		l/100 km	6,6 (6,2)	7,1
insgesamt		l/100 km	8,5 (7,9)	9,1
CO_2		g/km	198 (184)	213
Emissionseinstufung			EU6	EU6
Versicherungseinstufung				
KH / VK / TK			4)	4)

Technische Daten gültig für ACEA Märkte/Zulassungsrelevante Daten teilweise nur für Deutschland (Gewichte)
Werte in Klammern gelten für Automatikgetriebe
Bei allen technischen Daten handelt es sich um vorläufige Angaben

1) Höhe mit Dachfinne: 1488 mm
2) Öl-Wechselmenge
3) Kraftstoffverbrauchs- und CO_2-Emissionswerte abhängig vom gewählten Reifenformat
4) Angaben noch nicht verfügbar

BMW 518d Touring, BMW 520d Touring, BMW 525d Touring.

		BMW 518d Touring	BMW 520d Touring	BMW 525d Touring
Karosserie				
Anzahl Türen / Sitzplätze		5 / 5	5 / 5	5 / 5
Länge/Breite/Höhe [1] (leer)	mm	4907 / 1860 / 1462	4907 / 1860 / 1462	4907 / 1860 / 1462
Radstand	mm	2968	2968	2968
Spurweite vorne/hinten	mm	1600 / 1626	1600 / 1626	1600 / 1626
Bodenfreiheit	mm	141	141	141
Wendekreis	m	12,0	12,0	12,0
Tankinhalt	ca. l	70	70	70
Kühlsystem einschl. Heizung	l	7,0	7,0	7,0
Motoröl [2]	l	5,2	5,2	5,2
Leergewicht nach DIN/EU	kg	1720 / 1795 (1730 / 1805)	1725 / 1800 (1735 / 1810)	1750 / 1825 (1760 /1835)
Zuladung nach DIN	kg	650	650	650
Zul. Gesamtgewicht	kg	2370 (2380)	2375 (2385)	2400 (2410)
Zul. Achslasten vorne/hinten	kg	1060 / 1420	1060 / 1420	1100 / 1410
Zul. Anhängelast (12%)	kg	2000 / 750	1800 (2000) / 750	2000 / 750
Zul. Dachlast/Zul. Stützlast	kg	100 / 90	100 / 90	100 / 90
Kofferraumvolumen	l	560 – 1670	560 – 1670	560 – 1670
Luftwiderstand	c_X x A	[4] x 2,35	[4] x 2,35	[4] x 2,35
Motor				
Bauart/Anz. Zylinder/Ventile		R / 4 / 4	R / 4 / 4	R / 4 / 4
Motor-Technologie		BMW TwinPower Turbo Technologie: Turbolader mit variabler Einlassgeometrie, Common-Rail-Direkteinspritzung mit Magnetventil-Injektoren (max. Einspritzdruck: 1800 bar)	BMW TwinPower Turbo Technologie: Turbolader mit variabler Einlassgeometrie, Common-Rail-Direkteinspritzung mit Magnetventil-Injektoren (max. Einspritzdruck: 1800 bar)	BMW TwinPower Turbo Technologie: Stufenaufladung, Hochdrucklader mit variabler Einlassgeometrie, Common-Rail-Direkteinspritzung mit Piezo-Injektoren (max. Einspritzdruck: 2000 bar)
Hubraum effektiv	cm³	1995	1995	1955
Hub / Bohrung	mm	90,0 / 84,0	90,0 / 84,0	90,0 / 84,0
Verdichtung	:1	16,5	16,5	16,5
Kraftstoff		Diesel	Diesel	Diesel
Leistung	kW/PS	105 / 143	135 / 184	160 / 218
bei Drehzahl	min^{-1}	4000	4000	4400
Drehmoment	Nm	360	380	450
bei Drehzahl	min^{-1}	1750	1750	1500
Elektrik				
Batterie/Einbauort	Ah/–	90 / Gepäckraum	90 / Gepäckraum	90 / Gepäckraum
Lichtmaschine	A/W	180 / 2520	180 / 2520	180 / 2520
Fahrdynamik und Sicherheit				
Vorderradaufhängung		Doppelquerlenkerachse mit aufgelöster unterer Lenkerebene in Aluminiumbauweise, kleiner Lenkrollradius, Bremsnickreduzierung		
Hinterradaufhängung		Integral-V-Mehrlenkerachse in Aluminiumbauweise, lenkbar, mit Anfahr- und Bremsnickausgleich, doppelt akustisch entkoppelt, Luftfederung mit automatischer Niveauregulierung		
Bremse vorne		Einkolben-Aluminium-Faustsattel-Scheibenbremsen in Rahmenbauweise		
Durchmesser	mm	330 x 24 / belüftet	330 x 24 / belüftet	348 x 30 / belüftet
Bremse hinten		Einkolben-Aluminium-Faustsattel-Scheibenbremsen		
Durchmesser	mm	330 x 20 / belüftet	330 x 20 / belüftet	330 x 20 / belüftet
Fahrstabilitätssysteme		Serienmäßig: DSC inkl. ABS und DTC (Dynamische Traktions Control), Kurvenbremshilfe CBC, Bremsassistent DBC, Trockenbremsfunktion, Fading-Ausgleich, Anfahrassistent, optional: Dynamische Dämpfer Control		
Sicherheitsausstattung		Serienmäßig: Airbags für Fahrer und Beifahrer, Seitenairbags für Fahrer und Beifahrer, Kopfairbags für die vordere und hintere Sitzreihe, Dreipunkt-Automatikgurte für alle Sitzplätze, vorn mit Gurtstopper, Gurtstrammer und Gurtkraftbegrenzer, crashaktive Kopfstützen vorn, Crash-Sensoren, Reifen-Pannen-Anzeige		
Lenkung		Elektromechanische Servolenkung (EPS) mit Servotronic Funktion, optional: Integral-Aktivlenkung		
Gesamtübersetzung Lenkung	:1	17,1	17,1	17,1
Reifen vorne/hinten		225/55 R17 97W	225/55 R17 97W	225/55 R17 97W
Felgen vorne/hinten		8J x 17 LM	8J x 17 LM	8J x 17 LM

			BMW 518d Touring	BMW 520d Touring	BMW 525d Touring
Getriebe					
Getriebeart			6-Gang-Schaltgetriebe (optional: 8-Gang-Automatikgetriebe mit Steptronic)		
Getriebeübersetzung	I	:1	4,110 (4,714)	4,110 (4,714)	4,110 (4,714)
	II	:1	2,248 (3,143)	2,248 (3,143)	2,248 (3,143)
	III	:1	1,403 (2,106)	1,403 (2,106)	1,403 (2,106)
	IV	:1	1,000 (1,667)	1,000 (1,667)	1,000 (1,667)
	V	:1	0,802 (1,285)	0,802 (1,285)	0,802 (1,285)
	VI	:1	0,659 (1,000)	0,659 (1,000)	0,659 (1,000)
	VII	:1	– (0,839)	– (0,839)	– (0,839)
	VIII	:1	– (0,667)	– (0,667)	– (0,667)
	R	:1	3,727 (3,295)	3,727 (3,295)	3,727 (3,295)
Hinterachsübersetzung		:1	3,385 (3,077)	3,462 (3,077)	3,462 (2,929)
Fahrleistungen					
Leistungsgewicht (DIN)		kg/kW	16,4 (16,5)	12,8 (12,9)	10,9 (11,0)
Literleistung		kW/l	52,6	67,7	80,2
Beschleunigung	0–100 km/h	s	10,1 (10,0)	8,3 (8,2)	7,2 (7,1)
	0–1000 m	s	31,7 (31,6)	29,3 (29,4)	27,9 (27,9)
im 4. /5. Gang	80–120 km/h	s	8,2 / 10,2 (–)	7,1 / 9,1 (–)	6,1 / 7,7 (–)
Höchstgeschwindigkeit		km/h	206 (205)	227 (224)	240 (237)
BMW EfficientDynamics					
BMW EfficientDynamics Maßnahmen serienmäßig			Bremsenergie-Rückgewinnung mit Rekuperationsanzeige, Auto Start Stop Funktion, Schaltpunktanzeige (Handschalter), ECO PRO Modus mit Segel-Modus (Automatik), intelligenter Leichtbau, bedarfsgerecht gesteuerte Nebenaggregate, Luftklappensteuerung, elektromechanische Servolenkung (EPS), Klimakompressor abkoppelbar, rollwiderstandsreduzierte Reifen, BMW BluePerformance Technologie		
Verbrauch im EU-Zyklus [3]					
mit Serienbereifung: Felgen 8J x 17, Reifen 225/55 R17					
städtisch		l/100 km	5,8 (5,7)	5,8 (5,7)	6,2 (5,8)
außerstädtisch		l/100 km	4,3 (4,4)	4,4 (4,5)	4,6 (4,4)
insgesamt		l/100 km	4,8 (4,9)	4,9 (4,9)	5,2 (4,9)
CO_2		g/km	127 (129)	129 (129)	136 (129)
mit Felgen 8J x 18 und Reifen 245/45 R18 bzw. mit Winterbereifung					
städtisch		l/100 km	6,0 (6,0)	6,1 (5,9)	6,4 (6,1)
außerstädtisch		l/100 km	4,5 (4,6)	4,6 (4,6)	4,7 (4,6)
insgesamt		l/100 km	5,0 (5,1)	5,1 (5,1)	5,4 (5,1)
CO_2		g/km	132 (134)	134 (134)	141 (134)
mit Felgen 8,5J x 19 und Reifen 245/40 R19					
städtisch		l/100 km	6,2 (6,2)	6,3 (6,1)	6,6 (6,3)
außerstädtisch		l/100 km	4,6 (4,8)	4,7 (4,8)	4,9 (4,7)
insgesamt		l/100 km	5,2 (5,3)	5,3 (5,3)	5,6 (5,3)
CO_2		g/km	137 (139)	139 (139)	146 (139)
Emissionseinstufung			EU6	EU6	EU6
Versicherungseinstufung					
KH / VK / TK			[4]	[4]	[4]

Technische Daten gültig für ACEA Märkte/Zulassungsrelevante Daten teilweise nur für Deutschland (Gewichte)
Werte in Klammern gelten für Automatikgetriebe
Bei allen technischen Daten handelt es sich um vorläufige Angaben

[1] Höhe mit Dachfinne: 1488 mm
[2] Öl-Wechselmenge
[3] Kraftstoffverbrauchs- und CO_2-Emissionswerte abhängig vom gewählten Reifenformat
[4] Angaben noch nicht verfügbar

BMW 530d Touring, BMW 535d Touring.

		BMW 530d Touring	BMW 535d Touring
Karosserie			
Anzahl Türen / Sitzplätze		5 / 5	5 / 5
Länge/Breite/Höhe [1] (leer)	mm	4907 / 1860 / 1462	4907 / 1860 / 1462
Radstand	mm	2968	2968
Spurweite vorne/hinten	mm	1600 / 1626	1600 / 1626
Bodenfreiheit	mm	141	141
Wendekreis	m	12,0	12,0
Tankinhalt	ca. l	70	70
Kühlsystem einschl. Heizung	l	8,0	8,0
Motoröl [2]	l	7,2	7,2
Leergewicht nach DIN/EU	kg	1820 / 1895	1850 / 1925
Zuladung nach DIN	kg	650	650
Zul. Gesamtgewicht	kg	2470	2500
Zul. Achslasten vorne/hinten	kg	1100 / 1420	1100 / 1420
Zul. Anhängelast (12%)	kg	2000 / 750	2000 / 750
Zul. Dachlast/Zul. Stützlast	kg	100 / 90	100 / 90
Kofferraumvolumen	l	560 – 1670	560 – 1670
Luftwiderstand	c_x x A	[4] x 2,35	[4] x 2,35
Motor			
Bauart/Anz. Zylinder/Ventile		R / 6 / 4	R / 6 / 4
Motor-Technologie		BMW TwinPower Turbo Technologie: Turbolader mit variabler Einlassgeometrie, Common-Rail-Direkteinspritzung mit Magnetventil-Injektoren (max. Einspritzdruck: 1800 bar)	BMW TwinPower Turbo Technologie: Stufenaufladung, Hochdrucklader mit variabler Einlassgeometrie, Common-Rail-Direkteinspritzung mit Piezo-Injektoren (max. Einspritzdruck: 2000 bar)
Hubraum effektiv	cm³	2993	2993
Hub / Bohrung	mm	90,0 / 84,0	90,0 / 84,0
Verdichtung	:1	16,5	16,5
Kraftstoff		Diesel	Diesel
Leistung	kW/PS	190 / 258	230 / 313
bei Drehzahl	min^{-1}	4000	4400
Drehmoment	Nm	540	630
bei Drehzahl	min^{-1}	1500 – 3000	1500 – 2500
Elektrik			
Batterie/Einbauort	Ah/–	90 / Gepäckraum	90 / Gepäckraum
Lichtmaschine	A/W	180 / 2520	220 / 3080
Fahrdynamik und Sicherheit			
Vorderradaufhängung		Doppelquerlenkerachse mit aufgelöster unterer Lenkerebene in Aluminiumbauweise, kleiner Lenkrollradius, Bremsnickreduzierung	
Hinterradaufhängung		Integral-V-Mehrlenkerachse in Aluminiumbauweise, lenkbar, mit Anfahr- und Bremsnickausgleich, doppelt akustisch entkoppelt, Luftfederung mit automatischer Niveauregulierung	
Bremse vorne		Einkolben-Aluminium-Faustsattel-Scheibenbremsen in Rahmenbauweise	
Durchmesser	mm	348 x 30 / belüftet	348 x 36 / belüftet
Bremse hinten		Einkolben-Aluminium-Faustsattel-Scheibenbremsen	
Durchmesser	mm	330 x 20 / belüftet	345 x 24 / belüftet
Fahrstabilitätssysteme		Serienmäßig: DSC inkl. ABS und DTC (Dynamische Traktions Control), Kurvenbremshilfe CBC, Bremsassistent DBC, Trockenbremsfunktion, Fading-Ausgleich, Anfahrassistent, optional: Dynamische Dämpfer Control, Adaptive Drive	
Sicherheitsausstattung		Serienmäßig: Airbags für Fahrer und Beifahrer, Seitenairbags für Fahrer und Beifahrer, Kopfairbags für die vordere und hintere Sitzreihe, Dreipunkt-Automatikgurte für alle Sitzplätze, vorn mit Gurtstopper, Gurtstrammer und Gurtkraftbegrenzer, crashaktive Kopfstützen vorn, Crash-Sensoren, Reifen-Pannen-Anzeige	
Lenkung		Elektromechanische Servolenkung (EPS) mit Servotronic Funktion, optional: Integral-Aktivlenkung	
Gesamtübersetzung Lenkung	:1	17,1	17,1
Reifen vorne/hinten		225/55 R17 97W	225/55 R17 97W
Felgen vorne/hinten		8J x 17 LM	8J x 17 LM

			BMW 530d Touring	BMW 535d Touring
Getriebe				
Getriebeart			8-Gang-Automatikgetriebe mit Steptronic	
Getriebeübersetzung	I	:1	4,714	4,714
	II	:1	3,143	3,143
	III	:1	2,106	2,106
	IV	:1	1,667	1,667
	V	:1	1,285	1,285
	VI	:1	1,000	1,000
	VII	:1	0,839	0,839
	VIII	:1	0,667	0,667
	R	:1	3,317	3,317
Hinterachsübersetzung		:1	2,471	2,647
Fahrleistungen				
Leistungsgewicht (DIN)		kg/kW	9,6	8,0
Literleistung		kW/l	63,5	76,8
Beschleunigung	0–100 km/h	s	5,9	5,4
	0–1000 m	s	26,2	24,8
im 4. /5. Gang	80–120 km/h	s	–	–
Höchstgeschwindigkeit		km/h	250	250
BMW EfficientDynamics				
BMW EfficientDynamics Maßnahmen serienmäßig			Bremsenergie-Rückgewinnung mit Rekuperationsanzeige, Auto Start Stop Funktion, ECO PRO Modus mit Segel-Modus, intelligenter Leichtbau, bedarfsgerecht gesteuerte Nebenaggregate, Luftklappensteuerung, elektromechanische Servolenkung (EPS), Klimakompressor abkoppelbar, rollwiderstandsreduzierte Reifen, BMW BluePerformance Technologie	
Verbrauch im EU-Zyklus [3]				
mit Serienbereifung: Felgen 8J x 17, Reifen 225/55 R17				
städtisch		l/100 km	6,2	6,5
außerstädtisch		l/100 km	4,7	4,9
insgesamt		l/100 km	5,3	5,5
CO_2		g/km	139	144
mit Felgen 8J x 18 und Reifen 245/45 R18 bzw. mit Winterbereifung				
städtisch		l/100 km	6,5	6,7
außerstädtisch		l/100 km	4,9	5,1
insgesamt		l/100 km	5,5	5,7
CO_2		g/km	144	149
mit Felgen 8,5J x 19 und Reifen 245/40 R19				
städtisch		l/100 km	6,7	7,0
außerstädtisch		l/100 km	5,1	5,2
insgesamt		l/100 km	5,7	5,9
CO_2		g/km	149	154
Emissionseinstufung			EU6	EU6
Versicherungseinstufung				
KH / VK / TK			[4]	[4]

Technische Daten gültig für ACEA Märkte/Zulassungsrelevante Daten teilweise nur für Deutschland (Gewichte)
Bei allen technischen Daten handelt es sich um vorläufige Angaben

[1] Höhe mit Dachfinne: 1488 mm
[2] Öl-Wechselmenge
[3] Kraftstoffverbrauchs- und CO_2-Emissionswerte abhängig vom gewählten Reifenformat
[4] Angaben noch nicht verfügbar

BMW 528i xDrive Touring, BMW 535i xDrive Touring.

		BMW 528i xDrive Touring	BMW 535i xDrive Touring
Karosserie			
Anzahl Türen / Sitzplätze		5 / 5	5 / 5
Länge/Breite/Höhe [1] (leer)	mm	4907 / 1860 / 1462	4907 / 1860 / 1462
Radstand	mm	2968	2968
Spurweite vorne/hinten	mm	1600 / 1626	1600 / 1626
Bodenfreiheit	mm	141	141
Wendekreis	m	12,1	12,1
Tankinhalt	ca. l	70	70
Kühlsystem einschl. Heizung	l	9,3	10,1
Motoröl [2]	l	5,75	6,5
Leergewicht nach DIN/EU	kg	1815 / 1890	1865 / 1940
Zuladung nach DIN	kg	640	640
Zul. Gesamtgewicht	kg	2455	2505
Zul. Achslasten vorne/hinten	kg	1100 / 1420	1140 / 1415
Zul. Anhängelast (12%) gebremst/ungebremst	kg	2000 / 750	2000 / 750
Zul. Dachlast/Zul. Stützlast	kg	100 / 90	100 / 90
Kofferraumvolumen	l	520	520
Luftwiderstand	c_X x A	[4] x 2,35	[4] x 2,35
Motor			
Bauart/Anz. Zylinder/Ventile		R / 4 / 4	R / 6 / 4
Motor-Technologie		BMW TwinPower Turbo Technologie mit Twin-Scroll-Turbolader, Direkteinspritzung High Precision Injection und vollvariabler Ventilsteuerung (VALVETRONIC)	BMW TwinPower Turbo Technologie mit Twin-Scroll-Turbolader, Direkteinspritzung High Precision Injection und vollvariabler Ventilsteuerung (VALVETRONIC)
Hubraum effektiv	cm³	1997	2979
Hub / Bohrung	mm	90,1 / 84,0	89,6 / 84,0
Verdichtung	:1	10,0	10,2
Kraftstoff		min ROZ 91	min ROZ 91
Leistung	kW/PS	180 / 245	225 / 306
bei Drehzahl	min^{-1}	5000 – 6500	5800 – 6000
Drehmoment	Nm	350	400
bei Drehzahl	min^{-1}	1250 – 4800	1200 – 5000
Elektrik			
Batterie/Einbauort	Ah/–	90 / Gepäckraum	90 / Gepäckraum
Lichtmaschine	A/W	170 / 2380	210 / 2940
Fahrdynamik und Sicherheit			
Vorderradaufhängung		Doppelquerlenkerachse mit aufgelöster unterer Lenkerebene in Aluminiumbauweise, kleiner Lenkrollradius, Bremsnickreduzierung	
Hinterradaufhängung		Integral-V-Mehrlenkerachse in Aluminiumbauweise mit Anfahr- und Bremsnickausgleich, doppelt akustisch entkoppelt, Luftfederung mit automatischer Niveauregulierung	
Bremse vorne		Einkolben-Aluminium-Faustsattel-Scheibenbremsen in Rahmenbauweise	
Durchmesser	mm	330 x 24 / belüftet	348 x 36 / belüftet
Bremse hinten		Einkolben-Aluminium-Faustsattel-Scheibenbremsen	
Durchmesser	mm	330 x 20 / belüftet	345 x 24 / belüftet
Fahrstabilitätssysteme		Serienmäßig: DSC inkl. ABS und DTC (Dynamische Traktions Control), Kurvenbremshilfe CBC, Bremsassistent DBC, Trockenbremsfunktion, Fading-Ausgleich, Anfahrassistent, Vernetzung mit Allradsystem xDrive im Integrated Chassis Management (ICM), optional: Dynamische Dämpfer Control, Adaptive Drive (BMW 535i xDrive)	
Sicherheitsausstattung		Serienmäßig: Airbags für Fahrer und Beifahrer, Seitenairbags für Fahrer und Beifahrer, Kopfairbags für die vordere und hintere Sitzreihe, Dreipunkt-Automatikgurte für alle Sitzplätze, vorn mit Gurtstopper, Gurtstrammer und Gurtkraftbegrenzer, crashaktive Kopfstützen vorn, Crash-Sensoren, Reifen-Pannen-Anzeige	
Lenkung		Hydraulische Zahnstangenlenkung mit Servotronic Funktion	
Gesamtübersetzung Lenkung	:1	17,9	17,9
Reifen vorne/hinten		225/55 R17 97W	225/55 R17 97W
Felgen vorne/hinten		8J x 17 LM	8J x 17 LM

			BMW 528i xDrive Touring	BMW 535i xDrive Touring
Getriebe				
Getriebeart			8-Gang-Automatikgetriebe mit Steptronic	
Getriebeübersetzung	I	:1	4,714	4,714
	II	:1	3,143	3,143
	III	:1	2,106	2,106
	IV	:1	1,667	1,667
	V	:1	1,285	1,285
	VI	:1	1,000	1,000
	VII	:1	0,839	0,839
	VIII	:1	0,667	0,667
	R	:1	3,295	3,295
Hinterachsübersetzung		:1	3,231	3,231
Fahrleistungen				
Leistungsgewicht (DIN)		kg/kW	10,1	8,3
Literleistung		kW/l	90,1	75,5
Beschleunigung	0–100 km/h	s	6,6	5,7
	0–1000 m	s	27,0	25,9
im 4. / 5. Gang	80–120 km/h	s	–	–
Höchstgeschwindigkeit		km/h	244	250
BMW EfficientDynamics				
BMW EfficientDynamics Maßnahmen serienmäßig			Bremsenergie-Rückgewinnung mit Rekuperationsanzeige, Auto Start Stop Funktion, ECO PRO Modus mit Segel-Modus, intelligenter Leichtbau, bedarfsgerecht gesteuerte Nebenaggregate, Luftklappensteuerung, kennfeldgeregelte Ölpumpe, Klimakompressor abkoppelbar, Hinterachs- und Verteilergetriebe mit optimiertem Wirkungsgrad, rollwiderstandsreduzierte Reifen	
Verbrauch im EU-Zyklus[3)]				
mit Serienbereifung: Felgen 8J x 17, Reifen 225/55 R17				
städtisch		l/100 km	8,4	11,1
außerstädtisch		l/100 km	5,2	6,3
insgesamt		l/100 km	6,4	8,1
CO_2		g/km	149	188
mit Felgen 8J x 18 und Reifen 245/45 R18 bzw. mit Winterbereifung				
städtisch		l/100 km	8,7	11,4
außerstädtisch		l/100 km	5,4	6,5
insgesamt		l/100 km	6,6	8,3
CO_2		g/km	154	193
mit Felgen 8,5J x 19 und Reifen 245/40 R19				
städtisch		l/100 km	9,0	11,7
außerstädtisch		l/100 km	5,6	6,6
insgesamt		l/100 km	6,8	8,5
CO_2		g/km	159	198
Emissionseinstufung			EU6	EU6
Versicherungseinstufung				
KH / VK / TK			[4)]	[4)]

Technische Daten gültig für ACEA Märkte/Zulassungsrelevante Daten teilweise nur für Deutschland (Gewichte)
Bei allen technischen Daten handelt es sich um vorläufige Angaben

[1)] Höhe mit Dachfinne: 1488 mm
[2)] Öl-Wechselmenge
[3)] Kraftstoffverbrauchs- und CO_2-Emissionswerte abhängig vom gewählten Reifenformat
[4)] Angaben noch nicht verfügbar

BMW 528i xDrive Touring, BMW 535i xDrive Touring.

		BMW 520d xDrive Touring	BMW 525d xDrive Touring
Karosserie			
Anzahl Türen / Sitzplätze		5 / 5	5 / 5
Länge/Breite/Höhe [1] (leer)	mm	4907 / 1860 / 1462	4907 / 1860 / 1462
Radstand	mm	2968	2968
Spurweite vorne/hinten	mm	1600 / 1626	1600 / 1626
Bodenfreiheit	mm	141	141
Wendekreis	m	12,1	12,1
Tankinhalt	ca. l	70	70
Kühlsystem einschl. Heizung	l	7,0	7,0
Motoröl [2]	l	5,2	5,2
Leergewicht nach DIN/EU	kg	1840 / 1915	1870 / 1945
Zuladung nach DIN	kg	620	610
Zul. Gesamtgewicht	kg	2460	2480
Zul. Achslasten vorne/hinten	kg	1170 / 1420	1170 / 1420
Zul. Anhängelast (12%)	kg	2000 / 750	2000 / 750
Zul. Dachlast/Zul. Stützlast	kg	100 / 90	100 / 90
Kofferraumvolumen	l	560 – 1670	560 – 1670
Luftwiderstand	c_X x A	[4] x 2,35	[4] x 2,35
Motor			
Bauart/Anz. Zylinder/Ventile		R / 4 / 4	R / 4 / 4
Motor-Technologie		BMW TwinPower Turbo Technologie: Turbolader mit variabler Einlassgeometrie, Common-Rail-Direkteinspritzung mit Magnetventil-Injektoren (max. Einspritzdruck: 1800 bar)	BMW TwinPower Turbo Technologie: Stufenaufladung, Hochdrucklader mit variabler Einlassgeometrie, Common-Rail-Direkteinspritzung mit Piezo-Injektoren (max. Einspritzdruck: 2000 bar)
Hubraum effektiv	cm³	1995	1955
Hub / Bohrung	mm	90,0 / 84,0	90,0 / 84,0
Verdichtung	:1	16,5	16,5
Kraftstoff		Diesel	Diesel
Leistung	kW/PS	135 / 184	160 / 218
bei Drehzahl	min^{-1}	4000	4400
Drehmoment	Nm	380	450
bei Drehzahl	min^{-1}	1750	1500
Elektrik			
Batterie/Einbauort	Ah/–	90 / Gepäckraum	90 / Gepäckraum
Lichtmaschine	A/W	180 / 2520	180 / 2520
Fahrdynamik und Sicherheit			
Vorderradaufhängung		Doppelquerlenkerachse mit aufgelöster unterer Lenkerebene in Aluminiumbauweise, kleiner Lenkrollradius, Bremsnickreduzierung	
Hinterradaufhängung		Integral-V-Mehrlenkerachse in Aluminiumbauweise mit Anfahr- und Bremsnickausgleich, doppelt akustisch entkoppelt, Luftfederung mit automatischer Niveauregulierung	
Bremse vorne		Einkolben-Aluminium-Faustsattel-Scheibenbremsen in Rahmenbauweise	
Durchmesser	mm	330 x 24 / belüftet	348 x 30 / belüftet
Bremse hinten		Einkolben-Aluminium-Faustsattel-Scheibenbremsen	
Durchmesser	mm	330 x 20 / belüftet	330 x 20 / belüftet
Fahrstabilitätssysteme		Serienmäßig: DSC inkl. ABS und DTC (Dynamische Traktions Control), Kurvenbremshilfe CBC, Bremsassistent DBC, Trockenbremsfunktion, Fading-Ausgleich, Anfahrassistent, Vernetzung mit Allradsystem xDrive im Integrated Chassis Management (ICM), optional: Dynamische Dämpfer Control	
Sicherheitsausstattung		Serienmäßig: Airbags für Fahrer und Beifahrer, Seitenairbags für Fahrer und Beifahrer, Kopfairbags für die vordere und hintere Sitzreihe, Dreipunkt-Automatikgurte für alle Sitzplätze, vorn mit Gurtstopper, Gurtstrammer und Gurtkraftbegrenzer, crashaktive Kopfstützen vorn, Crash-Sensoren, Reifen-Pannen-Anzeige	
Lenkung		Hydraulische Zahnstangenlenkung mit Servotronic Funktion	
Gesamtübersetzung Lenkung	:1	17,9	17,9
Reifen vorne/hinten		225/55 R17 97W	225/55 R17 97W
Felgen vorne/hinten		8J x 17 LM	8J x 17 LM

			BMW 520d xDrive Touring	BMW 525d xDrive Touring
Getriebe				
Getriebeart			8-Gang-Automatikgetriebe mit Steptronic	
Getriebeübersetzung	I	:1	4,714	4,714
	II	:1	3,143	3,143
	III	:1	2,106	2,106
	IV	:1	1,667	1,667
	V	:1	1,285	1,285
	VI	:1	1,000	1,000
	VII	:1	0,839	0,839
	VIII	:1	0,667	0,667
	R	:1	3,295	3,295
Hinterachsübersetzung		:1	3,077	3,077
Fahrleistungen				
Leistungsgewicht (DIN)		kg/kW	13,6	11,7
Literleistung		kW/l	67,7	80,2
Beschleunigung	0–100 km/h	s	8,4	7,3
	0–1000 m	s	29,9	28,2
im 4. /5. Gang	80–120 km/h	s	–	–
Höchstgeschwindigkeit		km/h	218	231
BMW EfficientDynamics				
BMW EfficientDynamics Maßnahmen serienmäßig			Bremsenergie-Rückgewinnung mit Rekuperationsanzeige, Auto Start Stop Funktion, ECO PRO Modus mit Segel-Modus, intelligenter Leichtbau, bedarfsgerecht gesteuerte Nebenaggregate, Luftklappensteuerung, Klimakompressor abkoppelbar, Hinterachs- und Verteilergetriebe mit optimiertem Wirkungsgrad, rollwiderstandsreduzierte Reifen, BMW BluePerformance Technologie	
Verbrauch im EU-Zyklus [3)]				
mit Serienbereifung: Felgen 8J x 17, Reifen 225/55 R17				
städtisch		l/100 km	6,1	6,2
außerstädtisch		l/100 km	4,7	4,9
insgesamt		l/100 km	5,2	5,4
CO_2		g/km	138	142
mit Felgen 8J x 18 und Reifen 245/45 R18 bzw. mit Winterbereifung				
städtisch		l/100 km	6,4	6,5
außerstädtisch		l/100 km	4,9	5,1
insgesamt		l/100 km	5,4	5,6
CO_2		g/km	143	147
mit Felgen 8,5J x 19 und Reifen 245/40 R19				
städtisch		l/100 km	6,6	6,7
außerstädtisch		l/100 km	5,1	5,3
insgesamt		l/100 km	5,6	5,8
CO_2		g/km	148	152
Emissionseinstufung			EU6	EU6
Versicherungseinstufung				
KH / VK / TK			[4)]	[4)]

Technische Daten gültig für ACEA Märkte/Zulassungsrelevante Daten teilweise nur für Deutschland (Gewichte)
Bei allen technischen Daten handelt es sich um vorläufige Angaben

[1)] Höhe mit Dachfinne: 1488 mm
[2)] Öl-Wechselmenge
[3)] Kraftstoffverbrauchs- und CO_2-Emissionswerte abhängig vom gewählten Reifenformat
[4)] Angaben noch nicht verfügbar

BMW 530d xDrive Touring, BMW 535d xDrive Touring.

		BMW 530d xDrive Touring	BMW 535d xDrive Touring
Karosserie			
Anzahl Türen / Sitzplätze		5 / 5	5 / 5
Länge/Breite/Höhe [1] (leer)	mm	4907 / 1860 / 1462	4907 / 1860 / 1462
Radstand	mm	2968	2968
Spurweite vorne/hinten	mm	1600 / 1626	1600 / 1626
Bodenfreiheit	mm	141	141
Wendekreis	m	12,1	12,1
Tankinhalt	ca. l	70	70
Kühlsystem einschl. Heizung	l	8,0	8,0
Motoröl [2]	l	7,2	7,2
Leergewicht nach DIN/EU	kg	1920 / 1995	1950 / 2025
Zuladung nach DIN	kg	610	600
Zul. Gesamtgewicht	kg	2530	2550
Zul. Achslasten vorne/hinten	kg	1160 / 1420	1200 / 1420
Zul. Anhängelast (12%)	kg	2000 / 750	2000 / 750
Zul. Dachlast/Zul. Stützlast	kg	100 / 90	100 / 90
Kofferraumvolumen	l	560 – 1670	560 – 1670
Luftwiderstand	c_X x A	[4] x 2,35	[4] x 2,35
Motor			
Bauart/Anz. Zylinder/Ventile		R / 6 / 4	R / 6 / 4
Motor-Technologie		BMW TwinPower Turbo Technologie: Turbolader mit variabler Einlassgeometrie, Common-Rail-Direkteinspritzung mit Magnetventil-Injektoren (max. Einspritzdruck: 1800 bar)	BMW TwinPower Turbo Technologie: Stufenaufladung, Hochdrucklader mit variabler Einlassgeometrie, Common-Rail-Direkteinspritzung mit Piezo-Injektoren (max. Einspritzdruck: 2000 bar)
Hubraum effektiv	cm³	2993	2993
Hub / Bohrung	mm	90,0 / 84,0	90,0 / 84,0
Verdichtung	:1	16,5	16,5
Kraftstoff		Diesel	Diesel
Leistung	kW/PS	190 / 258	230 / 313
bei Drehzahl	min^{-1}	4000	4400
Drehmoment	Nm	560	630
bei Drehzahl	min^{-1}	1500 – 3000	1500 – 2500
Elektrik			
Batterie/Einbauort	Ah/–	90 / Gepäckraum	90 / Gepäckraum
Lichtmaschine	A/W	220 / 3080	220 / 3080
Fahrdynamik und Sicherheit			
Vorderradaufhängung		Doppelquerlenkerachse mit aufgelöster unterer Lenkerebene in Aluminiumbauweise, kleiner Lenkrollradius, Bremsnickreduzierung	
Hinterradaufhängung		Integral-V-Mehrlenkerachse in Aluminiumbauweise mit Anfahr- und Bremsnickausgleich, doppelt akustisch entkoppelt, Luftfederung mit automatischer Niveauregulierung	
Bremse vorne		Einkolben-Aluminium-Faustsattel-Scheibenbremsen in Rahmenbauweise	
Durchmesser	mm	348 x 30 / belüftet	348 x 36 / belüftet
Bremse hinten		Einkolben-Aluminium-Faustsattel-Scheibenbremsen	
Durchmesser	mm	330 x 20 / belüftet	345 x 24 / belüftet
Fahrstabilitätssysteme		Serienmäßig: DSC inkl. ABS und DTC (Dynamische Traktions Control), Kurvenbremshilfe CBC, Bremsassistent DBC, Trockenbremsfunktion, Fading-Ausgleich, Anfahrassistent, Vernetzung mit Allradsystem xDrive im Integrated Chassis Management (ICM), optional: Dynamische Dämpfer Control, Adaptive Drive	
Sicherheitsausstattung		Serienmäßig: Airbags für Fahrer und Beifahrer, Seitenairbags für Fahrer und Beifahrer, Kopfairbags für die vordere und hintere Sitzreihe, Dreipunkt-Automatikgurte für alle Sitzplätze, vorn mit Gurtstopper, Gurtstrammer und Gurtkraftbegrenzer, crashaktive Kopfstützen vorn, Crash-Sensoren, Reifen-Pannen-Anzeige	
Lenkung		Hydraulische Zahnstangenlenkung mit Servotronic Funktion	
Gesamtübersetzung Lenkung	:1	17,1	17,1
Reifen vorne/hinten		225/55 R17 97W	225/55 R17 97W
Felgen vorne/hinten		8J x 17 LM	8J x 17 LM

			BMW 530d xDrive Touring	BMW 535d xDrive Touring
Getriebe				
Getriebeart			8-Gang-Automatikgetriebe mit Steptronic	
Getriebeübersetzung	I	:1	4,714	4,714
	II	:1	3,143	3,143
	III	:1	2,106	2,106
	IV	:1	1,667	1,667
	V	:1	1,285	1,285
	VI	:1	1,000	1,000
	VII	:1	0,839	0,839
	VIII	:1	0,667	0,667
	R	:1	3,317	3,317
Hinterachsübersetzung		:1	2,471	2,647
Fahrleistungen				
Leistungsgewicht (DIN)		kg/kW	10,1	8,5
Literleistung		kW/l	63,5	76,8
Beschleunigung	0–100 km/h	s	5,9	5,3
	0–1000 m	s	26,5	25,0
im 4. /5. Gang	80–120 km/h	s	–	–
Höchstgeschwindigkeit		km/h	248	250
BMW EfficientDynamics				
BMW EfficientDynamics Maßnahmen serienmäßig			Bremsenergie-Rückgewinnung mit Rekuperationsanzeige, Auto Start Stop Funktion, ECO PRO Modus mit Segel-Modus, intelligenter Leichtbau, bedarfsgerecht gesteuerte Nebenaggregate, Luftklappensteuerung, Klimakompressor abkoppelbar, Hinterachs- und Verteilergetriebe mit optimiertem Wirkungsgrad, rollwiderstandsreduzierte Reifen, BMW BluePerformance Technologie	
Verbrauch im EU-Zyklus [3)]				
mit Serienbereifung: Felgen 8J x 17, Reifen 225/55 R17				
städtisch		l/100 km	6,7	7,1
außerstädtisch		l/100 km	5,1	5,2
insgesamt		l/100 km	5,7	5,9
CO_2		g/km	149	154
mit Felgen 8J x 18 und Reifen 245/45 R18 bzw. mit Winterbereifung				
städtisch		l/100 km	6,9	7,3
außerstädtisch		l/100 km	5,2	5,3
insgesamt		l/100 km	5,9	6,0
CO_2		g/km	154	159
mit Felgen 8,5J x 19 und Reifen 245/40 R19				
städtisch		l/100 km	7,1	7,6
außerstädtisch		l/100 km	5,4	5,5
insgesamt		l/100 km	6,0	6,2
CO_2		g/km	159	164
Emissionseinstufung			EU6	EU6
Versicherungseinstufung				
KH / VK / TK			[4)]	[4)]

Technische Daten gültig für ACEA Märkte/Zulassungsrelevante Daten teilweise nur für Deutschland (Gewichte)
Bei allen technischen Daten handelt es sich um vorläufige Angaben

[1)] Höhe mit Dachfinne: 1488 mm
[2)] Öl-Wechselmenge
[3)] Kraftstoffverbrauchs- und CO_2-Emissionswerte abhängig vom gewählten Reifenformat
[4)] Angaben noch nicht verfügbar

BMW M550d xDrive Touring.

		BMW M550d xDrive Touring
Karosserie		
Anzahl Türen / Sitzplätze		5 / 5
Länge/Breite/Höhe [1] (leer)	mm	4910 / 1860 / 1462
Radstand	mm	2968
Spurweite vorne/hinten	mm	1600 / 1626
Bodenfreiheit	mm	141
Wendekreis	m	12,1
Tankinhalt	ca. l	70
Kühlsystem einschl. Heizung	l	12,6
Motoröl [2]	l	6,5
Leergewicht nach DIN/EU	kg	1990 / 2065
Zuladung nach DIN	kg	580
Zul. Gesamtgewicht	kg	2570
Zul. Achslasten vorne/hinten	kg	1240 / 1450
Zul. Anhängelast (12%) gebremst/ungebremst	kg	2000 / 750
Zul. Dachlast/Zul. Stützlast	kg	100 / 90
Kofferraumvolumen	l	560 – 1670
Luftwiderstand	c_X x A	[4] x 2,35
Motor		
Bauart/Anz. Zylinder/Ventile		R / 6 / 4
Motor-Technologie		M Performance TwinPower Turbo Technologie mit drei Turboladern, Stufenaufladung und variabler Turbinengeometrie, Common-Rail-Direkteinspritzung mit Piezo-Injektoren (max. Einspritzdruck: 2200 bar)
Hubraum effektiv	cm³	2993
Hub / Bohrung	mm	90,0 / 84,0
Verdichtung	:1	16,0
Kraftstoff		Diesel
Leistung	kW/PS	280 / 381
bei Drehzahl	min^{-1}	4000 – 4400
Drehmoment	Nm	740
bei Drehzahl	min^{-1}	2000 – 3000
Elektrik		
Batterie/Einbauort	Ah/–	90 / Gepäckraum
Lichtmaschine	A/W	220 / 3080
Fahrdynamik und Sicherheit		
Vorderradaufhängung		Doppelquerlenkerachse mit aufgelöster unterer Lenkerebene in Aluminiumbauweise, M spezifische Dämpfer- und Federungsabstimmung, kleiner Lenkrollradius, Bremsnickreduzierung
Hinterradaufhängung		Integral-V-Mehrlenkerachse in Aluminiumbauweise, doppelt akustisch entkoppelt, M spezifische Dämpfer- und Federungsabstimmung, mit Anfahr- und Bremsnickausgleich, Luftfederung mit automatischer Niveauregulierung
Bremse vorne		Einkolben-Aluminium-Faustsattel-Scheibenbremsen in Rahmenbauweise
Durchmesser	mm	374 x 36 / belüftet
Bremse hinten		Einkolben-Aluminium-Faustsattel-Scheibenbremsen
Durchmesser	mm	345 x 24 / belüftet
Fahrstabilitätssysteme		Serienmäßig: DSC inkl. ABS und DTC (Dynamische Traktions Control), Kurvenbremshilfe CBC, Bremsassistent DBC, Trockenbremsfunktion, Fading-Ausgleich, Anfahrassistent, Vernetzung mit Allradantrieb xDrive im Integrated Chassis Management (ICM); optional: Adaptive Drive
Sicherheitsausstattung		Serienmäßig: Airbags für Fahrer und Beifahrer, Seitenairbags für Fahrer und Beifahrer, Kopfairbags für die vordere und hintere Sitzreihe, Dreipunkt-Automatikgurte für alle Sitzplätze, vorn mit Gurtstrammer und Gurtkraftbegrenzer, aktive Kopfstützen vorn, Crash-Sensoren, Reifen mit Notlaufeigenschaften, Reifen-Pannen-Anzeige
Lenkung		Hydraulische Zahnstangen-Servolenkung mit M spezifischer Servotronic Funktion
Gesamtübersetzung Lenkung	:1	17,9
Reifen vorne/hinten		245/40 R19 98Y RSC
Felgen vorne/hinten		8,5J x 19 LM

			BMW M550d xDrive Touring
Getriebe			
Getriebeart			8-Gang-Sport-Automatikgetriebe mit Steptronic
Getriebeübersetzung	I	:1	4,714
	II	:1	3,143
	III	:1	2,106
	IV	:1	1,667
	V	:1	1,285
	VI	:1	1,000
	VII	:1	0,839
	VIII	:1	0,667
	R	:1	3,317
Hinterachsübersetzung		:1	2,813

Fahrleistungen			
Leistungsgewicht (DIN)		kg/kW	7,1
Literleistung		kW/l	93,6
Beschleunigung	0–100 km/h	s	4,9
	0–1000 m	s	24,1
im 4. /5. Gang	80–120 km/h	s	–
Höchstgeschwindigkeit		km/h	250

BMW EfficientDynamics	
BMW EfficientDynamics Maßnahmen serienmäßig	Bremsenergie-Rückgewinnung mit Rekuperationsanzeige, Auto Start Stop Funktion, ECO PRO Modus mit Segel-Modus, intelligenter Leichtbau, bedarfsgerecht gesteuerte Nebenaggregate, Luftklappensteuerung, Klimakompressor abkoppelbar, Hinterachs- und Verteilergetriebe mit optimiertem Wirkungsgrad, rollwiderstandsreduzierte Reifen, BMW BluePerformance Technologie

Verbrauch im EU-Zyklus		
städtisch	l/100 km	7,7
außerstädtisch	l/100 km	5,5
insgesamt	l/100 km	6,3
CO_2	g/km	166
Emissionseinstufung		EU6

Versicherungseinstufung	
KH / VK / TK	[3]

Technische Daten gültig für ACEA Märkte/Zulassungsrelevante Daten teilweise nur für Deutschland (Gewichte)
Bei allen technischen Daten handelt es sich um vorläufige Angaben

[1] Höhe mit Dachfinne: 1488 mm
[2] Öl-Wechselmenge
[3] Angaben noch nicht verfügbar

BMW 535i Gran Turismo, BMW 550i Gran Turismo.

		BMW 535i Gran Turismo	BMW 550i Gran Turismo
Karosserie			
Anzahl Türen / Sitzplätze		4 / 5	4 / 5
Länge/Breite/Höhe [1] (leer)	mm	5004 / 1901 / 1559	5004 / 1901 / 1559
Radstand	mm	3070	3070
Spurweite vorne/hinten	mm	1611 / 1654	1621 / 1636
Bodenfreiheit	mm	145	145
Wendekreis	m	12,2	12,2
Tankinhalt	ca. l	70	70
Kühlsystem einschl. Heizung	l	9,3	14,4
Motoröl [2]	l	6,5	9,0
Leergewicht nach DIN/EU	kg	1940 / 2015	2070 / 2145
Zuladung nach DIN	kg	630	600
Zul. Gesamtgewicht	kg	2570	2670
Zul. Achslasten vorne/hinten	kg	1165 / 1490	1245 / 1500
Zul. Anhängelast (12%) gebremst/ungebremst	kg	2100 / 750	2100 / 750
Zul. Dachlast/Zul. Stützlast	kg	75 / 100	75 / 100
Kofferraumvolumen	l	500 – 1700	500 – 1700
Luftwiderstand	c_X x A	0,30 x 2,57	0,31 x 2,57
Motor			
Bauart/Anz. Zylinder/Ventile		R / 6 / 4	V / 8 / 4
Motor-Technologie		BMW TwinPower Turbo Technologie mit Twin-Scroll-Turbolader, Direkteinspritzung High Precision Injection und vollvariabler Ventilsteuerung (VALVETRONIC)	BMW TwinPower Turbo Technologie mit zwei Turboladern, Direkteinspritzung High Precision Injection und vollvariabler Ventilsteuerung (VALVETRONIC)
Hubraum effektiv	cm³	2979	4395
Hub / Bohrung	mm	89,6 / 84,0	88,3 / 89,0
Verdichtung	:1	10,2	10,0
Kraftstoff		min ROZ 91	min ROZ 91
Leistung	kW/PS	225 / 306	330 / 450
bei Drehzahl	min^{-1}	5800 – 6000	5500 – 6000
Drehmoment	Nm	400	650
bei Drehzahl	min^{-1}	1200 – 5000	2000 – 4500
Elektrik			
Batterie/Einbauort	Ah/–	90 / Gepäckraum	105 / Gepäckraum
Lichtmaschine	A/W	210 / 2940	210 / 2940
Fahrdynamik und Sicherheit			
Vorderradaufhängung		Doppelquerlenkerachse mit aufgelöster unterer Lenkerebene in Aluminiumbauweise, kleiner Lenkrollradius, Bremsnickreduzierung	
Hinterradaufhängung		Integral-V-Mehrlenkerachse in Aluminiumbauweise, lenkbar, mit Anfahr- und Bremsnickausgleich, doppelt akustisch entkoppelt, Luftfederung mit automatischer Niveauregulierung	
Bremse vorne		Einkolben-Faustsattel-Scheibenbremsen	
Bremse hinten		Einkolben-Faustsattel-Scheibenbremsen	
Fahrstabilitätssysteme		Serienmäßig: DSC inkl. ABS und DTC (Dynamische Traktions Control), Kurvenbremshilfe CBC, Bremsassistent DBC, Trockenbremsfunktion, Fading-Ausgleich, Anfahrassistent; optional: Dynamische Dämpfer Control, Adaptive Drive	
Sicherheitsausstattung		Serienmäßig: Airbags für Fahrer und Beifahrer, Seiten- und Kopfairbags für Fahrer und Beifahrer, Kopfairbags im Fond auf den äußeren Sitzplätzen, Dreipunkt-Automatikgurte für alle Sitzplätze, vorn mit Gurtstopper und Gurtstrammer, crashaktive Kopfstützen vorn, Crash-Sensoren, Reifen-Pannen-Anzeige	
Lenkung		Elektromechanische Servolenkung (EPS) mit Servotronic Funktion, optional: Integral-Aktivlenkung	
Gesamtübersetzung Lenkung	:1	19,1	19,1
Reifen vorne/hinten		245/50 R18 100Y RSC	245/45 R19 98Y RSC / 275/40 R19 101Y RSC
Felgen vorne/hinten		8J x 18 LM	8,5J x 19 LM / 9,5J x 19 LM

			BMW 535i Gran Turismo	BMW 550i Gran Turismo
Getriebe				
Getriebeart			8-Gang-Automatikgetriebe mit Steptronic	
Getriebeübersetzung	I	:1	4,714	4,714
	II	:1	3,143	3,143
	III	:1	2,106	2,106
	IV	:1	1,667	1,667
	V	:1	1,285	1,285
	VI	:1	1,000	1,000
	VII	:1	0,839	0,839
	VIII	:1	0,667	0,667
	R	:1	3,317	3,317
Hinterachsübersetzung		:1	3,077	2,813
Fahrleistungen				
Leistungsgewicht (DIN)		kg/kW	8,6	6,3
Literleistung		kW/l	75,5	75,1
Beschleunigung	0–100 km/h	s	6,1	5,0
	0–1000 m	s	26,2	23,5
im 4. / 5. Gang	80–120 km/h	s	–	–
Höchstgeschwindigkeit		km/h	250	250
BMW EfficientDynamics				
BMW EfficientDynamics Maßnahmen serienmäßig			Bremsenergie-Rückgewinnung mit Rekuperationsanzeige, Auto Start Stop Funktion, Schaltpunktanzeige (Handschalter), ECO PRO Modus mit Segel-Modus (Automatik), intelligenter Leichtbau, bedarfsgerecht gesteuerte Nebenaggregate, Luftklappensteuerung, elektromechanische Servolenkung (EPS), kennfeldgeregelte Ölpumpe, Klimakompressor abkoppelbar, rollwiderstandsreduzierte Reifen	
Verbrauch im EU-Zyklus				
städtisch		l/100 km	11,2	12,4
außerstädtisch		l/100 km	6,5	7,3
insgesamt		l/100 km	8,2	9,2
CO_2		g/km	192	214
Emissionseinstufung			EU6	EU6
Versicherungseinstufung				
KH / VK / TK			3)	3)

Technische Daten gültig für ACEA Märkte/Zulassungsrelevante Daten teilweise nur für Deutschland (Gewichte)
Bei allen technischen Daten handelt es sich um vorläufige Angaben

1) Höhe mit Dachfinne: 1564 mm
2) Öl-Wechselmenge
3) Angaben noch nicht verfügbar

BMW 520d Gran Turismo.

		BMW 520d Gran Turismo
Karosserie		
Anzahl Türen / Sitzplätze		4 / 5
Länge/Breite/Höhe [1] (leer)	mm	5004 / 1901 / 1559
Radstand	mm	3070
Spurweite vorne/hinten	mm	1611 / 1654
Bodenfreiheit	mm	145
Wendekreis	m	12,2
Tankinhalt	ca. l	70
Kühlsystem einschl. Heizung	l	8,4
Motoröl [2]	l	5,2
Leergewicht nach DIN/EU	kg	1915 / 1990
Zuladung nach DIN	kg	630
Zul. Gesamtgewicht	kg	2545
Zul. Achslasten vorne/hinten	kg	1090 / 1500
Zul. Anhängelast (12%) gebremst/ungebremst	kg	2100 / 750
Zul. Dachlast/Zul. Stützlast	kg	75 / 100
Kofferraumvolumen	l	500 – 1700
Luftwiderstand	c_X x A	0,29 x 2,57
Motor		
Bauart/Anz. Zylinder/Ventile		R / 4 / 4
Motor-Technologie		BMW TwinPower Turbo Technologie: Turbolader mit variabler Einlassgeometrie, Common-Rail-Direkteinspritzung mit Magnetventil-Injektoren (max. Einspritzdruck: 1800 bar)
Hubraum effektiv	cm³	1995
Hub / Bohrung	mm	90,0 / 84,0
Verdichtung	:1	16,5
Kraftstoff		Diesel
Leistung	kW/PS	135 / 184
bei Drehzahl	min^{-1}	4000
Drehmoment	Nm	380
bei Drehzahl	min^{-1}	1750
Elektrik		
Batterie/Einbauort	Ah/–	105 / Gepäckraum
Lichtmaschine	A/W	180 / 2520
Fahrdynamik und Sicherheit		
Vorderradaufhängung		Doppelquerlenkerachse mit aufgelöster unterer Lenkerebene in Aluminiumbauweise, kleiner Lenkrollradius, Bremsnickreduzierung
Hinterradaufhängung		Integral-V-Mehrlenkerachse in Aluminiumbauweise, lenkbar, mit Anfahr- und Bremsnickausgleich, doppelt akustisch entkoppelt, Luftfederung mit automatischer Niveauregulierung
Bremse vorne		Einkolben-Faustsattel-Scheibenbremsen
Bremse hinten		Einkolben-Faustsattel-Scheibenbremsen
Fahrstabilitätssysteme		Serienmäßig: DSC inkl. ABS und DTC (Dynamische Traktions Control), Kurvenbremshilfe CBC, Bremsassistent DBC, Trockenbremsfunktion, Fading-Ausgleich, Anfahrassistent; optional: Dynamische Dämpfer Control
Sicherheitsausstattung		Serienmäßig: Airbags für Fahrer und Beifahrer, Seiten- und Kopfairbags für Fahrer und Beifahrer, Kopfairbags im Fond auf den äußeren Sitzplätzen, Dreipunkt-Automatikgurte für alle Sitzplätze, vorn mit Gurtstopper und Gurtstrammer, crashaktive Kopfstützen vorn, Crash-Sensoren, Reifen-Pannen-Anzeige
Lenkung		Elektromechanische Servolenkung (EPS) mit Servotronic Funktion, optional: Integral-Aktivlenkung
Gesamtübersetzung Lenkung	:1	19,1
Reifen vorne/hinten		245/50 R18 100Y
Felgen vorne/hinten		8J x 18 LM

			BMW 520d Gran Turismo
Getriebe			
Getriebeart			8-Gang-Automatikgetriebe mit Steptronic
Getriebeübersetzung	I	:1	4,714
	II	:1	3,143
	III	:1	2,106
	IV	:1	1,667
	V	:1	1,285
	VI	:1	1,000
	VII	:1	0,839
	VIII	:1	0,667
	R	:1	3,295
Hinterachsübersetzung		:1	3,077

Fahrleistungen			
Leistungsgewicht (DIN)		kg/kW	14,2
Literleistung		kW/l	67,7
Beschleunigung	0–100 km/h	s	8,9
	0–1000 m	s	29,9
im 4. /5. Gang	80–120 km/h	s	–
Höchstgeschwindigkeit		km/h	215

BMW EfficientDynamics	
BMW EfficientDynamics Maßnahmen serienmäßig	Bremsenergie-Rückgewinnung mit Rekuperationsanzeige, Auto Start Stop Funktion, ECO PRO Modus mit Segel-Modus, intelligenter Leichtbau, bedarfsgerecht gesteuerte Nebenaggregate, Luftklappensteuerung, elektromechanische Servolenkung (EPS), Klimakompressor abkoppelbar, rollwiderstandsreduzierte Reifen, BMW BluePerformance Technologie

Verbrauch im EU-Zyklus		
städtisch	l/100 km	6,2
außerstädtisch	l/100 km	5,0
insgesamt	l/100 km	5,5
CO_2	g/km	144
Emissionseinstufung		EU6

Versicherungseinstufung	
KH / VK / TK	[3]

Technische Daten gültig für ACEA Märkte/Zulassungsrelevante Daten teilweise nur für Deutschland (Gewichte)
Bei allen technischen Daten handelt es sich um vorläufige Angaben

[1] Höhe mit Dachfinne: 1564 mm
[2] Öl-Wechselmenge
[3] Angaben noch nicht verfügbar

BMW 530d Gran Turismo, BMW 535d Gran Turismo.

		BMW 530d Gran Turismo	BMW 535d Gran Turismo
Karosserie			
Anzahl Türen / Sitzplätze		4 / 5	4 / 5
Länge/Breite/Höhe [1] (leer)	mm	5004 / 1901 / 1559	5004 / 1901 / 1559
Radstand	mm	3070	3070
Spurweite vorne/hinten	mm	1611 / 1654	1611 / 1654
Bodenfreiheit	mm	145	145
Wendekreis	m	12,2	12,2
Tankinhalt	ca. l	70	70
Kühlsystem einschl. Heizung	l	8,8	8,9
Motoröl [2]	l	6,5	6,5
Leergewicht nach DIN/EU	kg	1940 / 2015	1970 / 2045
Zuladung nach DIN	kg	630	630
Zul. Gesamtgewicht	kg	2570	2600
Zul. Achslasten vorne/hinten	kg	1150 / 1500	1170 / 1500
Zul. Anhängelast (12%)	kg	2100 / 750	2100 / 750
Zul. Dachlast/Zul. Stützlast	kg	75 / 100	75 / 100
Kofferraumvolumen	l	500 – 1700	500 – 1700
Luftwiderstand	c_X x A	0,29 x 2,57	0,30 x 2,57
Motor			
Bauart/Anz. Zylinder/Ventile		R / 6 / 4	R / 6 / 4
Motor-Technologie		BMW TwinPower Turbo Technologie: Turbolader mit variabler Einlassgeometrie, Common-Rail-Direkteinspritzung mit Magnetventil-Injektoren (max. Einspritzdruck: 1800 bar)	BMW TwinPower Turbo Technologie: Stufenaufladung, Hochdrucklader mit variabler Einlassgeometrie, Common-Rail-Direkteinspritzung mit Piezo-Injektoren (max. Einspritzdruck: 2000 bar)
Hubraum effektiv	cm³	2993	2993
Hub / Bohrung	mm	90,0 / 84,0	90,0 / 84,0
Verdichtung	:1	16,5	16,5
Kraftstoff		Diesel	Diesel
Leistung	kW/PS	190 / 258	230 / 313
bei Drehzahl	min^{-1}	4000	4400
Drehmoment	Nm	560	630
bei Drehzahl	min^{-1}	1500 – 3000	1500 – 2500
Elektrik			
Batterie/Einbauort	Ah/–	105 / Gepäckraum	105 / Gepäckraum
Lichtmaschine	A/W	180 / 2520	180 / 2520
Fahrdynamik und Sicherheit			
Vorderradaufhängung		Doppelquerlenkerachse mit aufgelöster unterer Lenkerebene in Aluminiumbauweise, kleiner Lenkrollradius, Bremsnickreduzierung	
Hinterradaufhängung		Integral-V-Mehrlenkerachse in Aluminiumbauweise, lenkbar, mit Anfahr- und Bremsnickausgleich, doppelt akustisch entkoppelt, Luftfederung mit automatischer Niveauregulierung	
Bremse vorne		Einkolben-Aluminium-Faustsattel-Scheibenbremsen in Rahmenbauweise	
Bremse hinten		Einkolben-Aluminium-Faustsattel-Scheibenbremsen	
Fahrstabilitätssysteme		Serienmäßig: DSC inkl. ABS und DTC (Dynamische Traktions Control), Kurvenbremshilfe CBC, Bremsassistent DBC, Trockenbremsfunktion, Fading-Ausgleich, Anfahrassistent, optional: Dynamische Dämpfer Control, Adaptive Drive	
Sicherheitsausstattung		Serienmäßig: Airbags für Fahrer und Beifahrer, Seitenairbags für Fahrer und Beifahrer, Kopfairbags für die vordere und hintere Sitzreihe, Dreipunkt-Automatikgurte für alle Sitzplätze, vorn mit Gurtstopper, Gurtstrammer und Gurtkraftbegrenzer, crashaktive Kopfstützen vorn, Crash-Sensoren, Reifen-Pannen-Anzeige	
Lenkung		Elektromechanische Servolenkung (EPS) mit Servotronic Funktion, optional: Integral-Aktivlenkung	
Gesamtübersetzung Lenkung	:1	19,1	19,1
Reifen vorne/hinten		245/50 R18 100Y RSC	245/50 R18 100Y RSC
Felgen vorne/hinten		8J x 18 LM	8J x 18 LM

			BMW 530d Gran Turismo	BMW 535d Gran Turismo
Getriebe				
Getriebeart			8-Gang-Automatikgetriebe mit Steptronic	
Getriebeübersetzung	I	:1	4,714	4,714
	II	:1	3,143	3,143
	III	:1	2,106	2,106
	IV	:1	1,667	1,667
	V	:1	1,285	1,285
	VI	:1	1,000	1,000
	VII	:1	0,839	0,839
	VIII	:1	0,667	0,667
	R	:1	3,317	3,317
Hinterachsübersetzung		:1	2,563	2,647
Fahrleistungen				
Leistungsgewicht (DIN)		kg/kW	10,2	8,6
Literleistung		kW/l	63,5	76,8
Beschleunigung	0–100 km/h	s	6,2	5,7
	0–1000 m	s	26,5	25,5
im 4. /5. Gang	80–120 km/h	s	–	–
Höchstgeschwindigkeit		km/h	246	250
BMW EfficientDynamics				
BMW EfficientDynamics Maßnahmen serienmäßig			Bremsenergie-Rückgewinnung mit Rekuperationsanzeige, Auto Start Stop Funktion, ECO PRO Modus mit Segel-Modus, intelligenter Leichtbau, bedarfsgerecht gesteuerte Nebenaggregate, Luftklappensteuerung, elektromechanische Servolenkung (EPS), Klimakompressor abkoppelbar, rollwiderstandsreduzierte Reifen, BMW BluePerformance Technologie	
Verbrauch im EU-Zyklus				
städtisch		l/100 km	6,8	6,8
außerstädtisch		l/100 km	5,2	5,3
insgesamt		l/100 km	5,8	5,9
CO_2		g/km	153	154
Emissionseinstufung			EU6	EU6
Versicherungseinstufung				
KH / VK / TK			[3]	[3]

Technische Daten gültig für ACEA Märkte/Zulassungsrelevante Daten teilweise nur für Deutschland (Gewichte)
Bei allen technischen Daten handelt es sich um vorläufige Angaben

[1] Höhe mit Dachfinne: 1564 mm
[2] Öl-Wechselmenge
[3] Angaben noch nicht verfügbar

BMW 535i xDrive Gran Turismo, BMW 550i xDrive Gran Turismo.

		BMW 535i xDrive Gran Turismo	BMW 550i xDrive Gran Turismo
Karosserie			
Anzahl Türen / Sitzplätze		4 / 5	4 / 5
Länge/Breite/Höhe [1] (leer)	mm	5004 / 1901 / 1559	5004 / 1901 / 1559
Radstand	mm	3070	3070
Spurweite vorne/hinten	mm	1611 / 1654	1621 / 1636
Bodenfreiheit	mm	145	145
Wendekreis	m	12,5	12,5
Tankinhalt	ca. l	70	70
Kühlsystem einschl. Heizung	l	9,3	14,4
Motoröl [2]	l	6,5	9,0
Leergewicht nach DIN/EU	kg	1995 / 2070	2140 / 2215
Zuladung nach DIN	kg	630	590
Zul. Gesamtgewicht	kg	2625	2730
Zul. Achslasten vorne/hinten	kg	1200 / 1500	1290 / 1500
Zul. Anhängelast (12%) gebremst/ungebremst	kg	2100 / 750	2100 / 750
Zul. Dachlast/Zul. Stützlast	kg	75 / 100	75 / 100
Kofferraumvolumen	l	500 – 1700	500 – 1700
Luftwiderstand	c_X x A	0,31 x 2,57	0,31 x 2,57
Motor			
Bauart/Anz. Zylinder/Ventile		R / 6 / 4	V / 8 / 4
Motor-Technologie		BMW TwinPower Turbo Technologie mit Twin-Scroll-Turbolader, Direkteinspritzung High Precision Injection und vollvariabler Ventilsteuerung (VALVETRONIC)	BMW TwinPower Turbo Technologie mit zwei Turboladern, Direkteinspritzung High Precision Injection und vollvariabler Ventilsteuerung (VALVETRONIC)
Hubraum effektiv	cm³	2979	4395
Hub / Bohrung	mm	89,6 / 84,0	88,3 / 89,0
Verdichtung	:1	10,2	10,0
Kraftstoff		min ROZ 91	min ROZ 91
Leistung	kW/PS	225 / 306	330 / 450
bei Drehzahl	min^{-1}	5800 – 6000	5500 – 6000
Drehmoment	Nm	400	650
bei Drehzahl	min^{-1}	1200 – 5000	2000 – 4500
Elektrik			
Batterie/Einbauort	Ah/–	90 / Gepäckraum	105 / Gepäckraum
Lichtmaschine	A/W	210 / 2940	210 / 2940
Fahrdynamik und Sicherheit			
Vorderradaufhängung		Doppelquerlenkerachse mit aufgelöster unterer Lenkerebene in Aluminiumbauweise, kleiner Lenkrollradius, Bremsnickreduzierung	
Hinterradaufhängung		Integral-V-Mehrlenkerachse in Aluminiumbauweise, mit Anfahr- und Bremsnickausgleich, doppelt akustisch entkoppelt, Luftfederung mit automatischer Niveauregulierung	
Bremse vorne		Einkolben-Faustsattel-Scheibenbremsen	
Bremse hinten		Einkolben-Faustsattel-Scheibenbremsen	
Fahrstabilitätssysteme		Serienmäßig: DSC inkl. ABS und DTC (Dynamische Traktions Control), Kurvenbremshilfe CBC, Bremsassistent DBC, Trockenbremsfunktion, Fading-Ausgleich, Anfahrassistent; optional: Dynamische Dämpfer Control, Adaptive Drive	
Sicherheitsausstattung		Serienmäßig: Airbags für Fahrer und Beifahrer, Seiten- und Kopfairbags für Fahrer und Beifahrer, Kopfairbags im Fond auf den äußeren Sitzplätzen, Dreipunkt-Automatikgurte für alle Sitzplätze, vorn mit Gurtstopper und Gurtstrammer, crashaktive Kopfstützen vorn, Crash-Sensoren, Reifen-Pannen-Anzeige	
Lenkung		Hydraulische Zahnstangenlenkung mit Servotronic Funktion	
Gesamtübersetzung Lenkung	:1	19,1	19,1
Reifen vorne/hinten		245/50 R18 100Y RSC	245/45 R19 98Y RSC / 275/40 R19 101Y RSC
Felgen vorne/hinten		8J x 18 LM	8,5J x 19 LM / 9,5J x 19 LM

			BMW 535i xDrive Gran Turismo	BMW 550i xDrive Gran Turismo
Getriebe				
Getriebeart			8-Gang-Automatikgetriebe mit Steptronic	
Getriebeübersetzung	I	:1	4,714	4,714
	II	:1	3,143	3,143
	III	:1	2,106	2,106
	IV	:1	1,667	1,667
	V	:1	1,285	1,285
	VI	:1	1,000	1,000
	VII	:1	0,839	0,839
	VIII	:1	0,667	0,667
	R	:1	3,295	3,317
Hinterachsübersetzung		:1	3,077	2,813
Fahrleistungen				
Leistungsgewicht (DIN)		kg/kW	8,9	6,5
Literleistung		kW/l	75,5	75,1
Beschleunigung	0–100 km/h	s	6,1	4,8
	0–1000 m	s	26,4	23,5
im 4. / 5. Gang	80–120 km/h	s	–	–
Höchstgeschwindigkeit		km/h	250	250
BMW EfficientDynamics				
BMW EfficientDynamics Maßnahmen serienmäßig			Bremsenergie-Rückgewinnung mit Rekuperationsanzeige, Auto Start Stop Funktion, Schaltpunktanzeige (Handschalter), ECO PRO Modus mit Segel-Modus (Automatik), intelligenter Leichtbau, bedarfsgerecht gesteuerte Nebenaggregate, Luftklappensteuerung, kennfeldgeregelte Ölpumpe, Klimakompressor abkoppelbar, Hinterachs- und Verteilergetriebe mit optimiertem Wirkungsgrad, rollwiderstandsreduzierte Reifen	
Verbrauch im EU-Zyklus				
städtisch		l/100 km	11,7	13,0
außerstädtisch		l/100 km	6,7	7,7
insgesamt		l/100 km	8,5	9,6
CO_2		g/km	199	224
Emissionseinstufung			EU6	EU6
Versicherungseinstufung				
KH / VK / TK			[3]	[3]

Technische Daten gültig für ACEA Märkte/Zulassungsrelevante Daten teilweise nur für Deutschland (Gewichte)
Bei allen technischen Daten handelt es sich um vorläufige Angaben

[1] Höhe mit Dachfinne: 1564 mm
[2] Öl-Wechselmenge
[3] Angaben noch nicht verfügbar

BMW 530d xDrive Gran Turismo, BMW 535d xDrive Gran Turismo.

		BMW 530d xDrive Gran Turismo	BMW 535d xDrive Gran Turismo
Karosserie			
Anzahl Türen / Sitzplätze		4 / 5	4 / 5
Länge/Breite/Höhe [1] (leer)	mm	5004 / 1901 / 1559	5004 / 1901 / 1559
Radstand	mm	3070	3070
Spurweite vorne/hinten	mm	1611 / 1654	1611 / 1654
Bodenfreiheit	mm	145	145
Wendekreis	m	12,2	12,2
Tankinhalt	ca. l	70	70
Kühlsystem einschl. Heizung	l	8,8	8,9
Motoröl [2]	l	6,5	6,5
Leergewicht nach DIN/EU	kg	2045 / 2120	2070 / 2145
Zuladung nach DIN	kg	620	600
Zul. Gesamtgewicht	kg	2665	2670
Zul. Achslasten vorne/hinten	kg	1220 / 1500	1235 / 1500
Zul. Anhängelast (12%)	kg	2100 / 750	2100 / 750
Zul. Dachlast/Zul. Stützlast	kg	75 / 100	75 / 100
Kofferraumvolumen	l	500 – 1700	500 – 1700
Luftwiderstand	c_x x A	0,30 x 2,57	0,30 x 2,57
Motor			
Bauart/Anz. Zylinder/Ventile		R / 6 / 4	R / 6 / 4
Motor-Technologie		BMW TwinPower Turbo Technologie: Turbolader mit variabler Einlassgeometrie, Common-Rail-Direkteinspritzung mit Magnetventil-Injektoren (max. Einspritzdruck: 1800 bar)	BMW TwinPower Turbo Technologie: Stufenaufladung, Hochdrucklader mit variabler Einlassgeometrie, Common-Rail-Direkteinspritzung mit Piezo-Injektoren (max. Einspritzdruck: 2000 bar)
Hubraum effektiv	cm³	2993	2993
Hub / Bohrung	mm	90,0 / 84,0	90,0 / 84,0
Verdichtung	:1	16,5	16,5
Kraftstoff		Diesel	Diesel
Leistung	kW/PS	190 / 258	230 / 313
bei Drehzahl	min^{-1}	4000	4400
Drehmoment	Nm	560	630
bei Drehzahl	min^{-1}	1500 – 3000	1500 – 2500
Elektrik			
Batterie/Einbauort	Ah/–	105 / Gepäckraum	105 / Gepäckraum
Lichtmaschine	A/W	180 / 2520	180 / 2520
Fahrdynamik und Sicherheit			
Vorderradaufhängung		Doppelquerlenkerachse mit aufgelöster unterer Lenkerebene in Aluminiumbauweise, kleiner Lenkrollradius, Bremsnickreduzierung	
Hinterradaufhängung		Integral-V-Mehrlenkerachse in Aluminiumbauweise, mit Anfahr- und Bremsnickausgleich, doppelt akustisch entkoppelt, Luftfederung mit automatischer Niveauregulierung	
Bremse vorne		Einkolben-Aluminium-Faustsattel-Scheibenbremsen in Rahmenbauweise	
Bremse hinten		Einkolben-Aluminium-Faustsattel-Scheibenbremsen	
Fahrstabilitätssysteme		Serienmäßig: DSC inkl. ABS und DTC (Dynamische Traktions Control), Kurvenbremshilfe CBC, Bremsassistent DBC, Trockenbremsfunktion, Fading-Ausgleich, Anfahrassistent, optional: Dynamische Dämpfer Control, Adaptive Drive	
Sicherheitsausstattung		Serienmäßig: Airbags für Fahrer und Beifahrer, Seitenairbags für Fahrer und Beifahrer, Kopfairbags für die vordere und hintere Sitzreihe, Dreipunkt-Automatikgurte für alle Sitzplätze, vorn mit Gurtstopper, Gurtstrammer und Gurtkraftbegrenzer, crashaktive Kopfstützen vorn, Crash-Sensoren, Reifen-Pannen-Anzeige	
Lenkung		Hydraulische Zahnstangenlenkung mit Servotronic Funktion	
Gesamtübersetzung Lenkung	:1	19,1	19,1
Reifen vorne/hinten		245/50 R18 100Y RSC	245/50 R18 100Y RSC
Felgen vorne/hinten		8J x 18 LM	8J x 18 LM

			BMW 530d xDrive Gran Turismo	BMW 535d xDrive Gran Turismo
Getriebe				
Getriebeart			8-Gang-Automatikgetriebe mit Steptronic	
Getriebeübersetzung	I	:1	4,714	4,714
	II	:1	3,143	3,143
	III	:1	2,106	2,106
	IV	:1	1,667	1,667
	V	:1	1,285	1,285
	VI	:1	1,000	1,000
	VII	:1	0,839	0,839
	VIII	:1	0,667	0,667
	R	:1	3,317	3,317
Hinterachsübersetzung		:1	2,563	2,647
Fahrleistungen				
Leistungsgewicht (DIN)		kg/kW	10,8	9,0
Literleistung		kW/l	63,5	76,8
Beschleunigung	0–100 km/h	s	6,2	5,6
	0–1000 m	s	26,6	25,6
im 4. /5. Gang	80–120 km/h	s	–	–
Höchstgeschwindigkeit		km/h	243	250
BMW EfficientDynamics				
BMW EfficientDynamics Maßnahmen serienmäßig			Bremsenergie-Rückgewinnung mit Rekuperationsanzeige, Auto Start Stop Funktion, ECO PRO Modus mit Segel-Modus, intelligenter Leichtbau, bedarfsgerecht gesteuerte Nebenaggregate, Luftklappensteuerung, Klimakompressor abkoppelbar, Hinterachs- und Verteilergetriebe mit optimiertem Wirkungsgrad, rollwiderstandsreduzierte Reifen, BMW BluePerformance Technologie	
Verbrauch im EU-Zyklus				
städtisch		l/100 km	7,2	7,6
außerstädtisch		l/100 km	5,6	5,7
insgesamt		l/100 km	6,2	6,4
CO_2		g/km	163	168
Emissionseinstufung			EU6	EU6
Versicherungseinstufung				
KH / VK / TK			[3]	[3]

Technische Daten gültig für ACEA Märkte/Zulassungsrelevante Daten teilweise nur für Deutschland (Gewichte)
Bei allen technischen Daten handelt es sich um vorläufige Angaben

[1] Höhe mit Dachfinne: 1564 mm
[2] Öl-Wechselmenge
[3] Angaben noch nicht verfügbar

8. Leistungs- und Drehmomentdiagramme. BMW 520i.

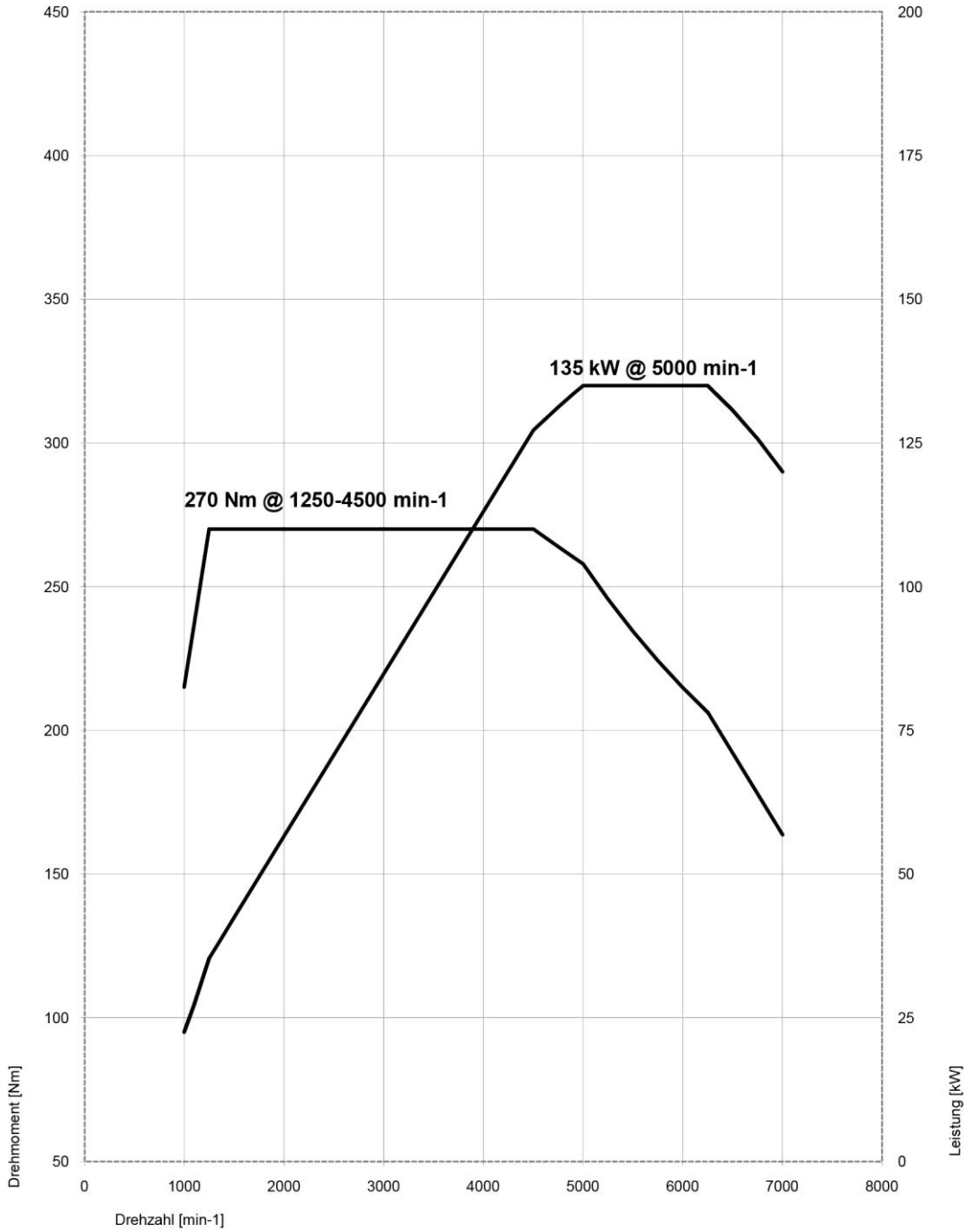

BMW 528i.

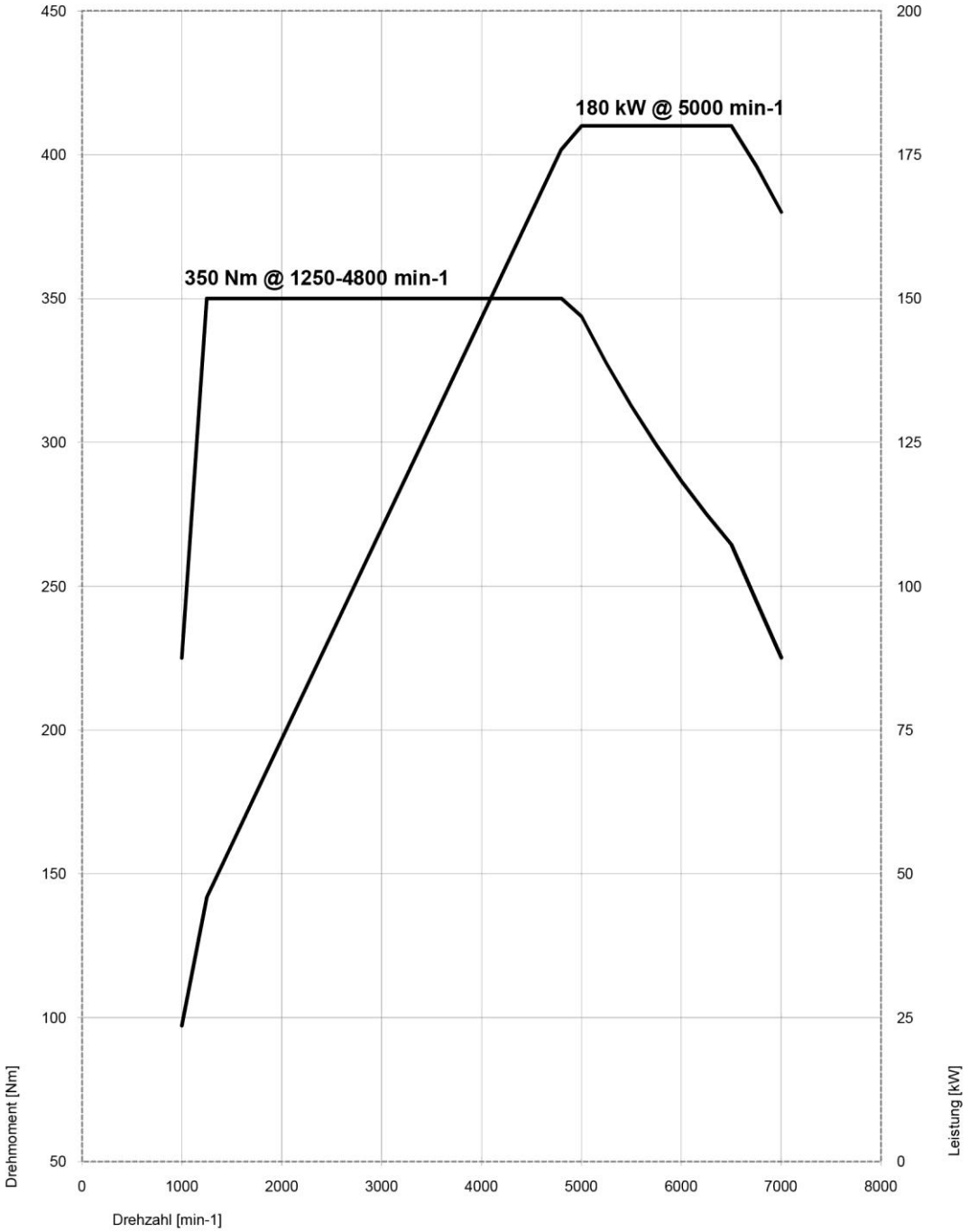
180 kW @ 5000 min-1
350 Nm @ 1250-4800 min-1
Drehmoment [Nm]
Leistung [kW]
Drehzahl [min-1]
450
400
350
300
250
200
150
100
50
200
175
150
125
100
75
50
25
0
0
1000
2000
3000
4000
5000
6000
7000
8000

BMW 535i.

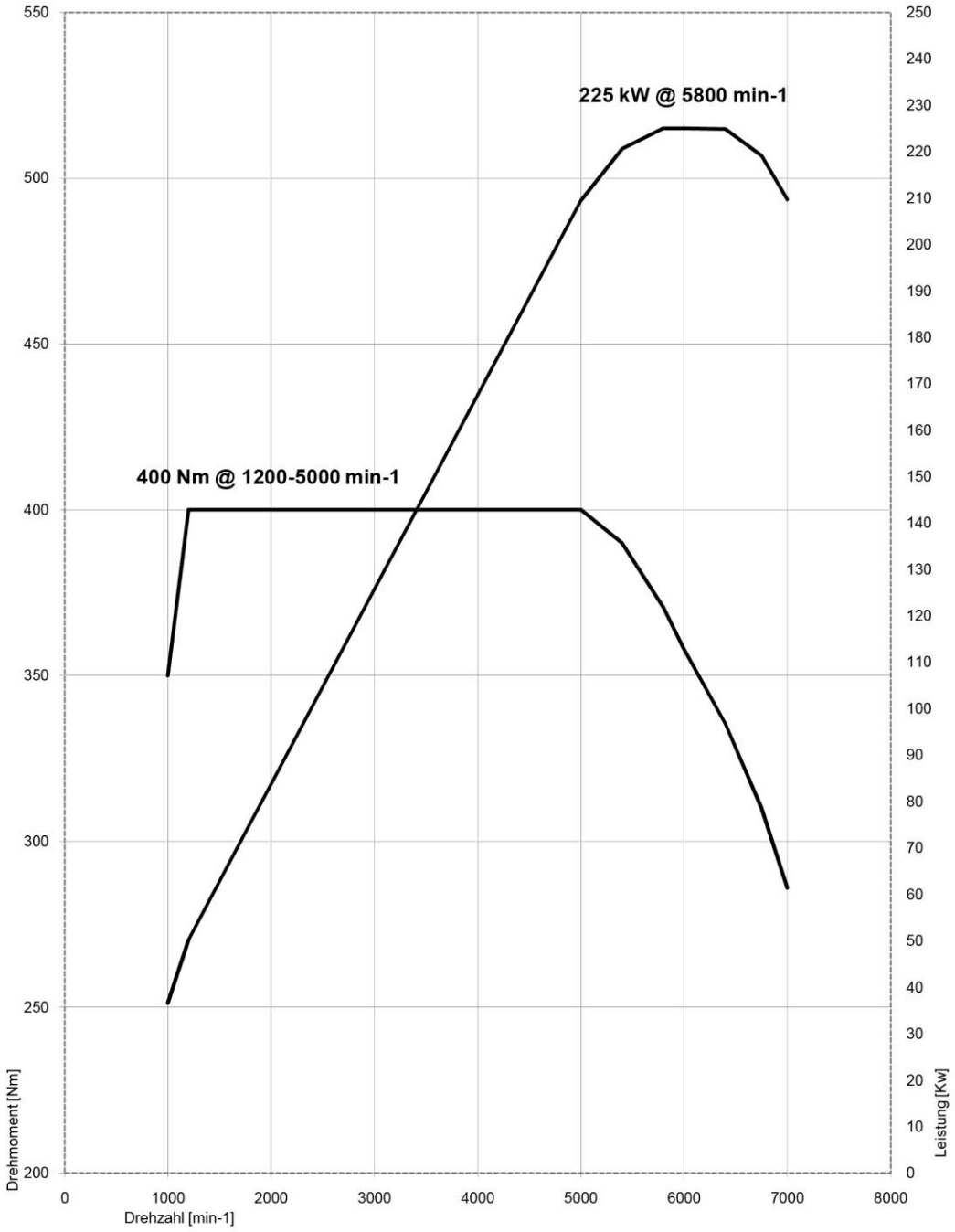
225 kW @ 5800 min-1
400 Nm @ 1200-5000 min-1
Drehmoment [Nm]
Leistung [Kw]
Drehzahl [min-1]
550
500
450
400
350
300
250
200
250
240
230
220
210
200
190
180
170
160
150
140
130
120
110
100
90
80
70
60
50
40
30
20
10
0
0
1000
2000
3000
4000
5000
6000
7000
8000

BMW 550i.

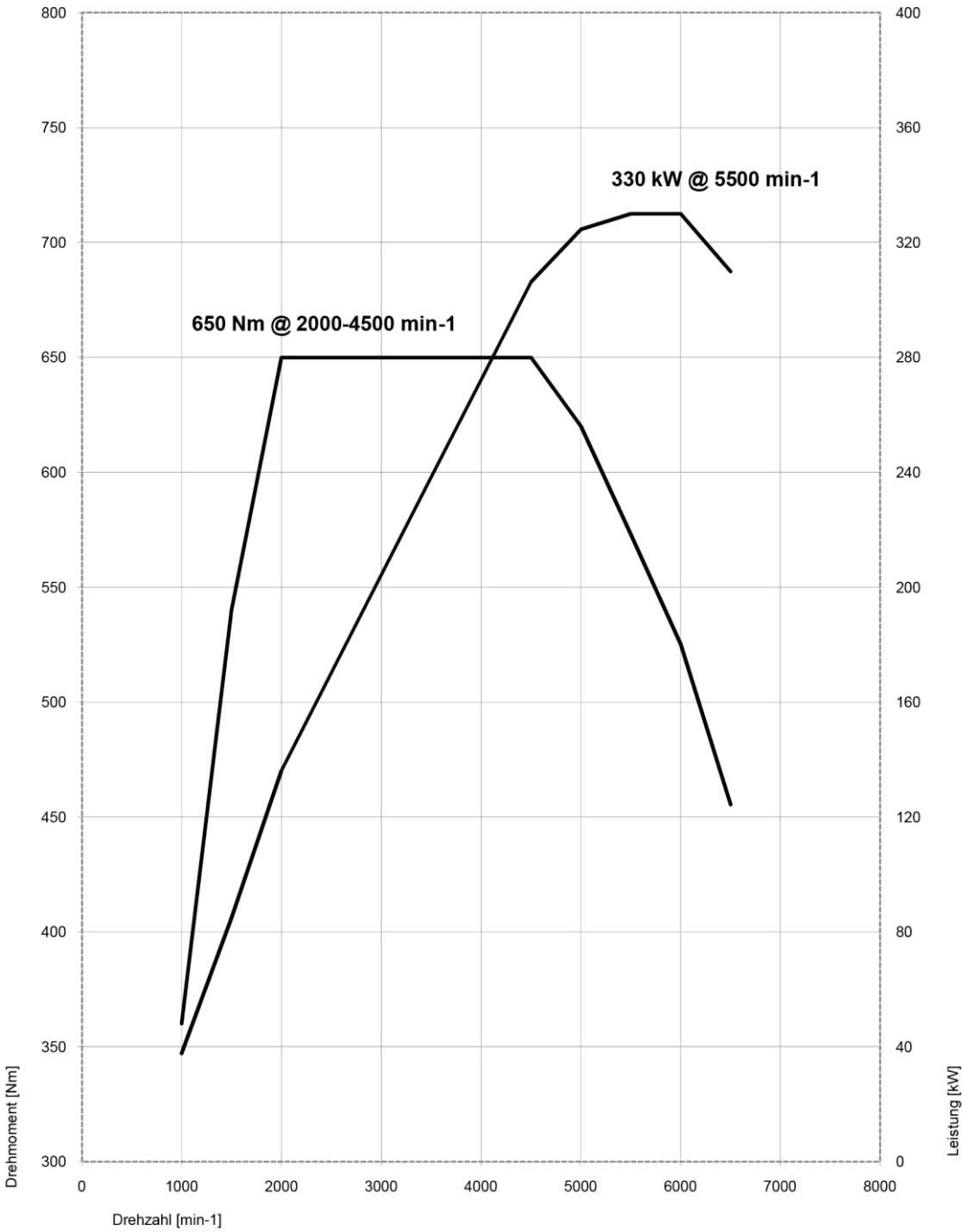
330 kW @ 5500 min-1
650 Nm @ 2000-4500 min-1
Drehmoment [Nm]
Leistung [kW]
Drehzahl [min-1]
800
750
700
650
600
550
500
450
400
350
300
400
360
320
280
240
200
160
120
80
40
0
0
1000
2000
3000
4000
5000
6000
7000
8000

BMW 518d.

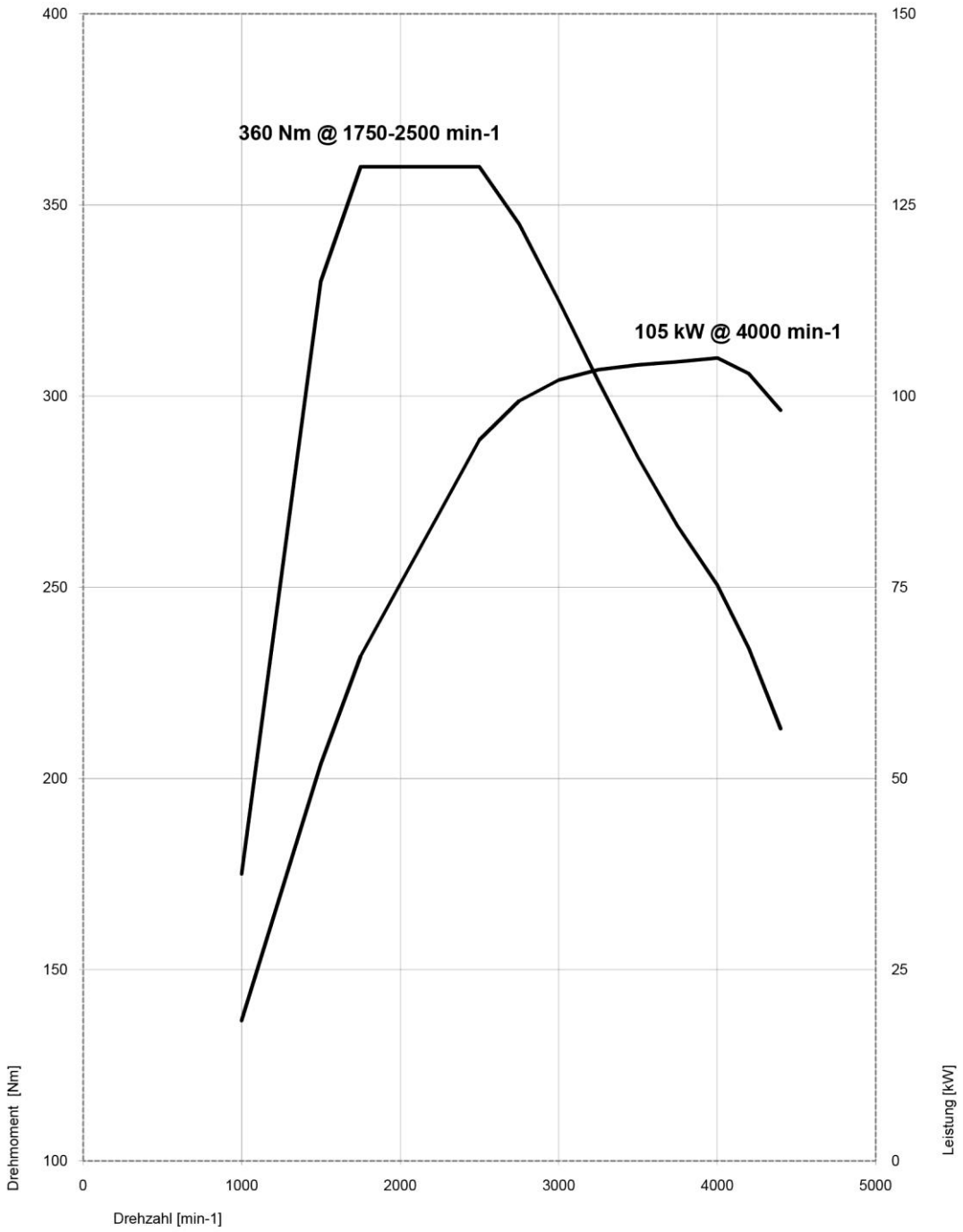
360 Nm @ 1750-2500 min-1
105 kW @ 4000 min-1
400
350
300
250
200
150
100
150
125
100
75
50
25
0
0
1000
2000
3000
4000
5000
Drehmoment [Nm]
Leistung [kW]
Drehzahl [min-1]

BMW 520d.

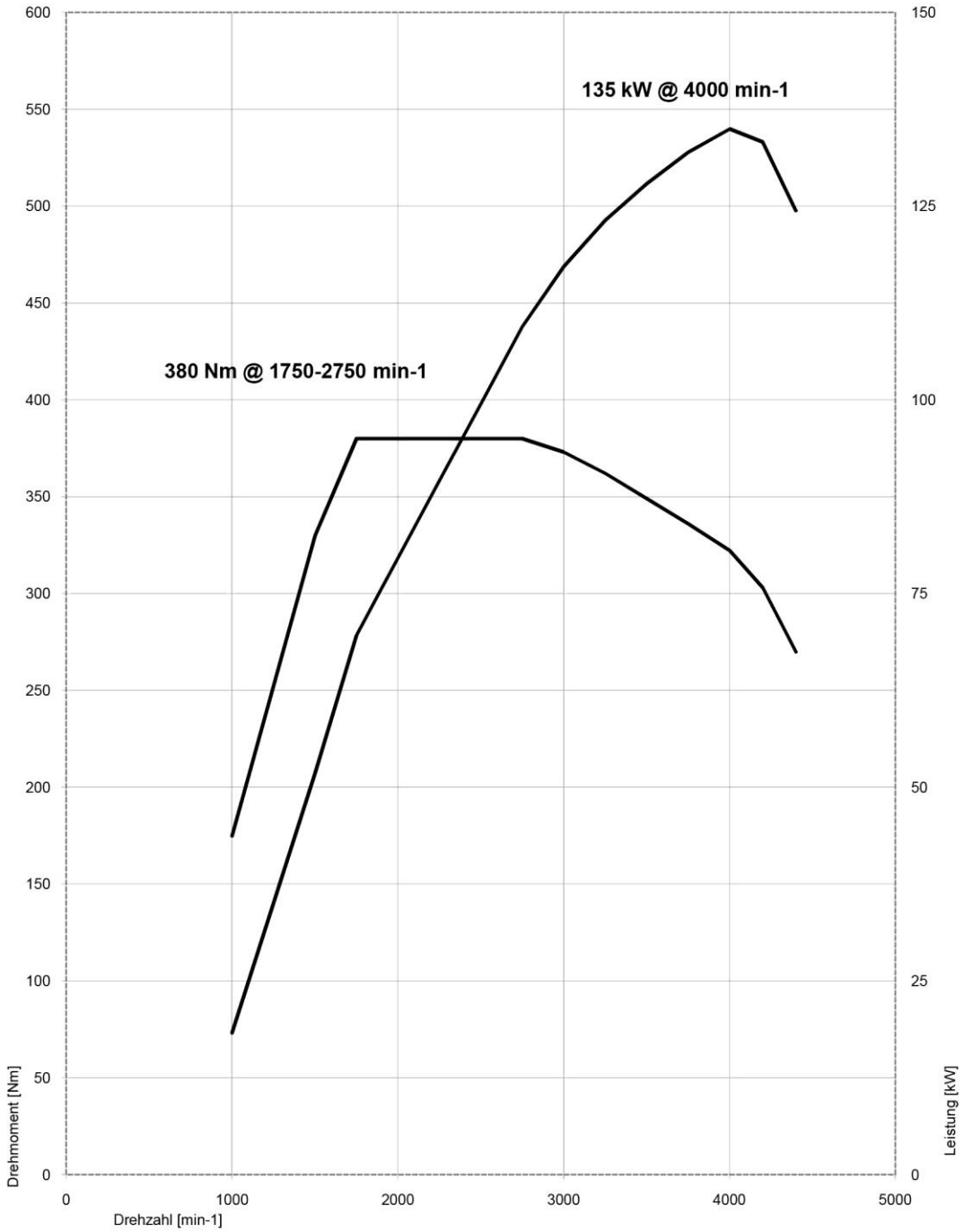
135 kW @ 4000 min-1
380 Nm @ 1750-2750 min-1
Drehmoment [Nm]
Leistung [kW]
Drehzahl [min-1]
0
50
100
150
200
250
300
350
400
450
500
550
600
0
25
50
75
100
125
150
0
1000
2000
3000
4000
5000

BMW 525d.

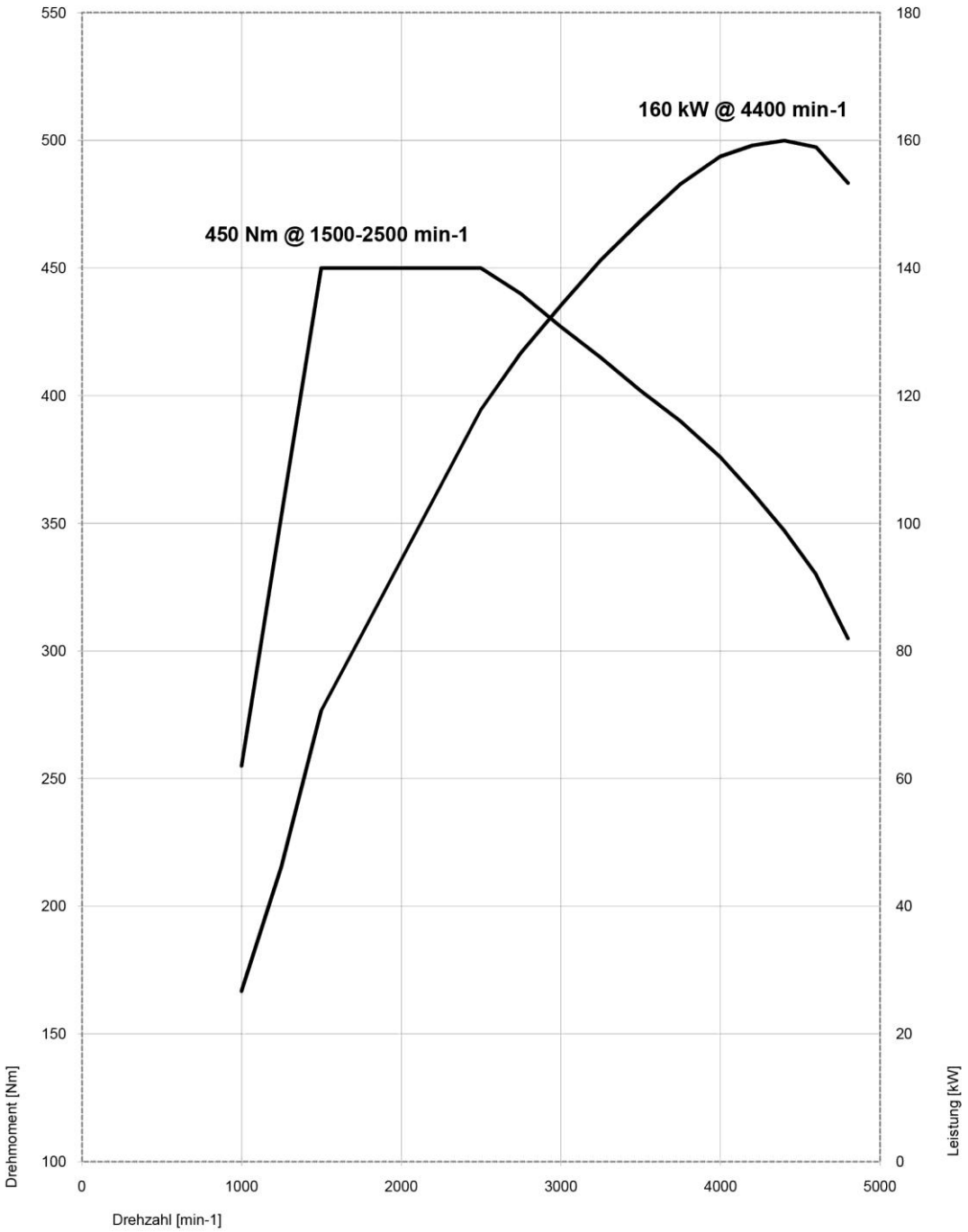
160 kW @ 4400 min-1
450 Nm @ 1500-2500 min-1
550
500
450
400
350
300
250
200
150
100
180
160
140
120
100
80
60
40
20
0
0
1000
2000
3000
4000
5000
Drehmoment [Nm]
Leistung [kW]
Drehzahl [min-1]

BMW 530d.

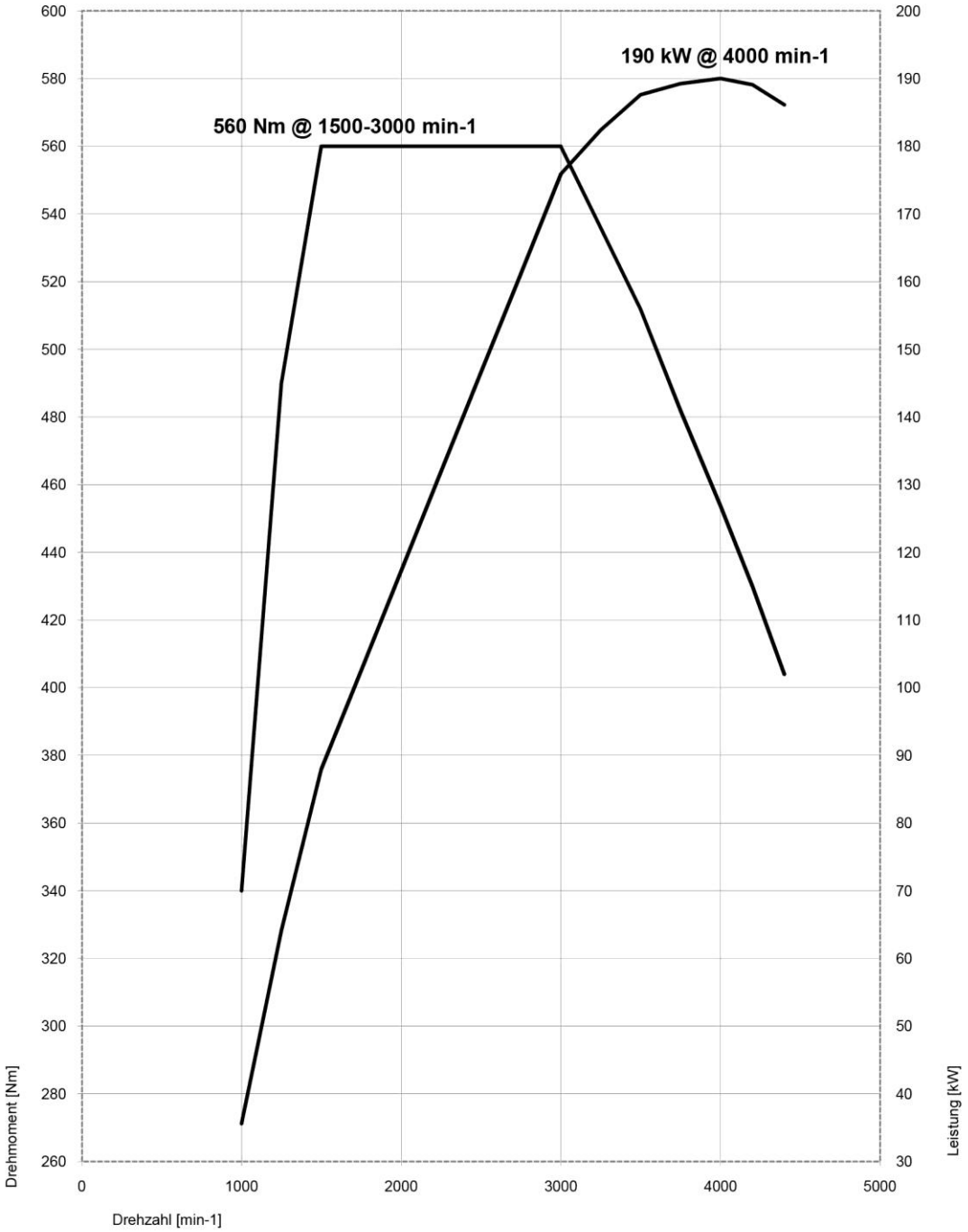
190 kW @ 4000 min-1
560 Nm @ 1500-3000 min-1
Drehmoment [Nm]
Leistung [kW]
Drehzahl [min-1]
600
580
560
540
520
500
480
460
440
420
400
380
360
340
320
300
280
260
200
190
180
170
160
150
140
130
120
110
100
90
80
70
60
50
40
30
0
1000
2000
3000
4000
5000

BMW 535d.

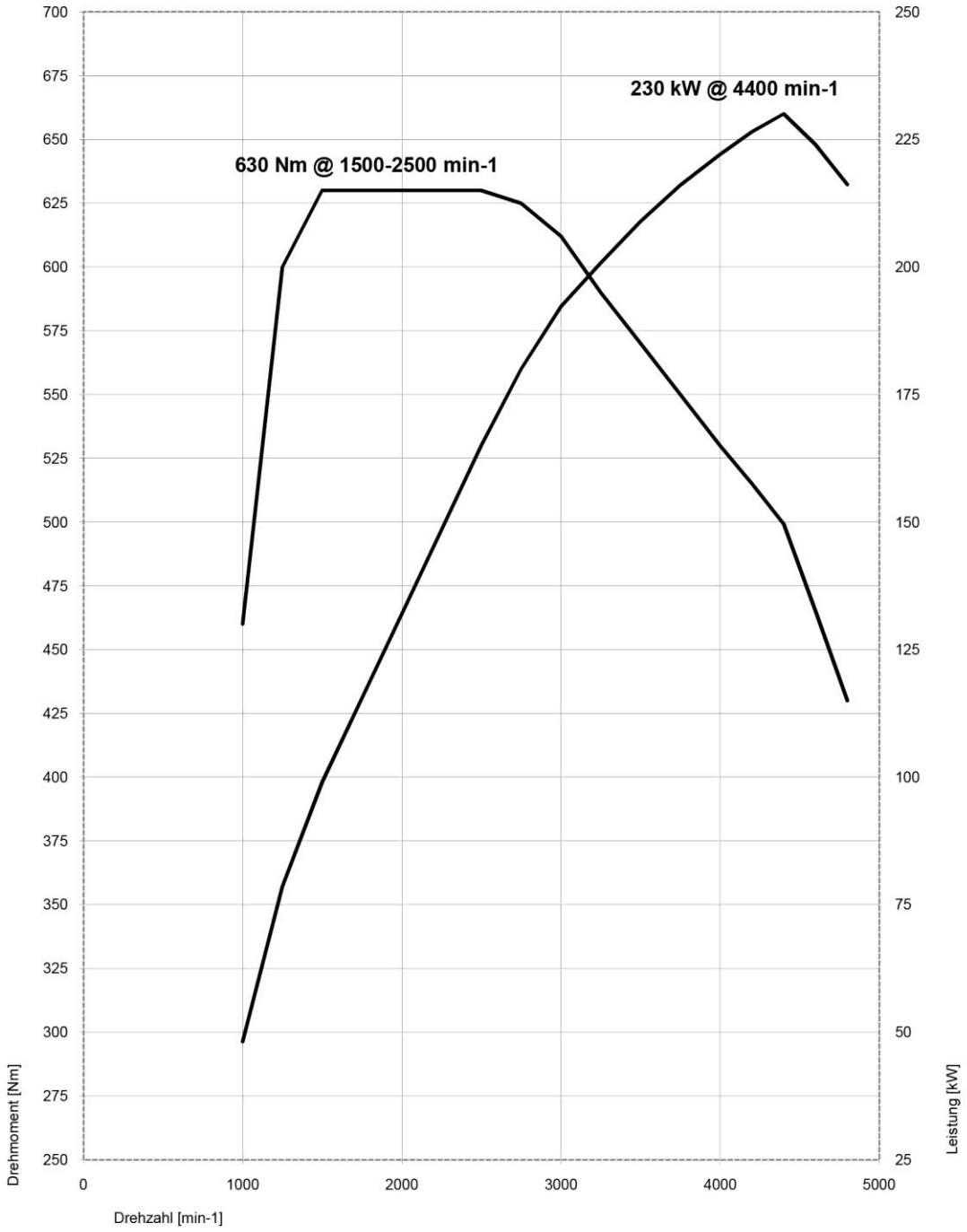
230 kW @ 4400 min-1
630 Nm @ 1500-2500 min-1
Drehmoment [Nm]
Leistung [kW]
Drehzahl [min-1]
700
675
650
625
600
575
550
525
500
475
450
425
400
375
350
325
300
275
250
250
225
200
175
150
125
100
75
50
25
0
1000
2000
3000
4000
5000

BMW M550d.

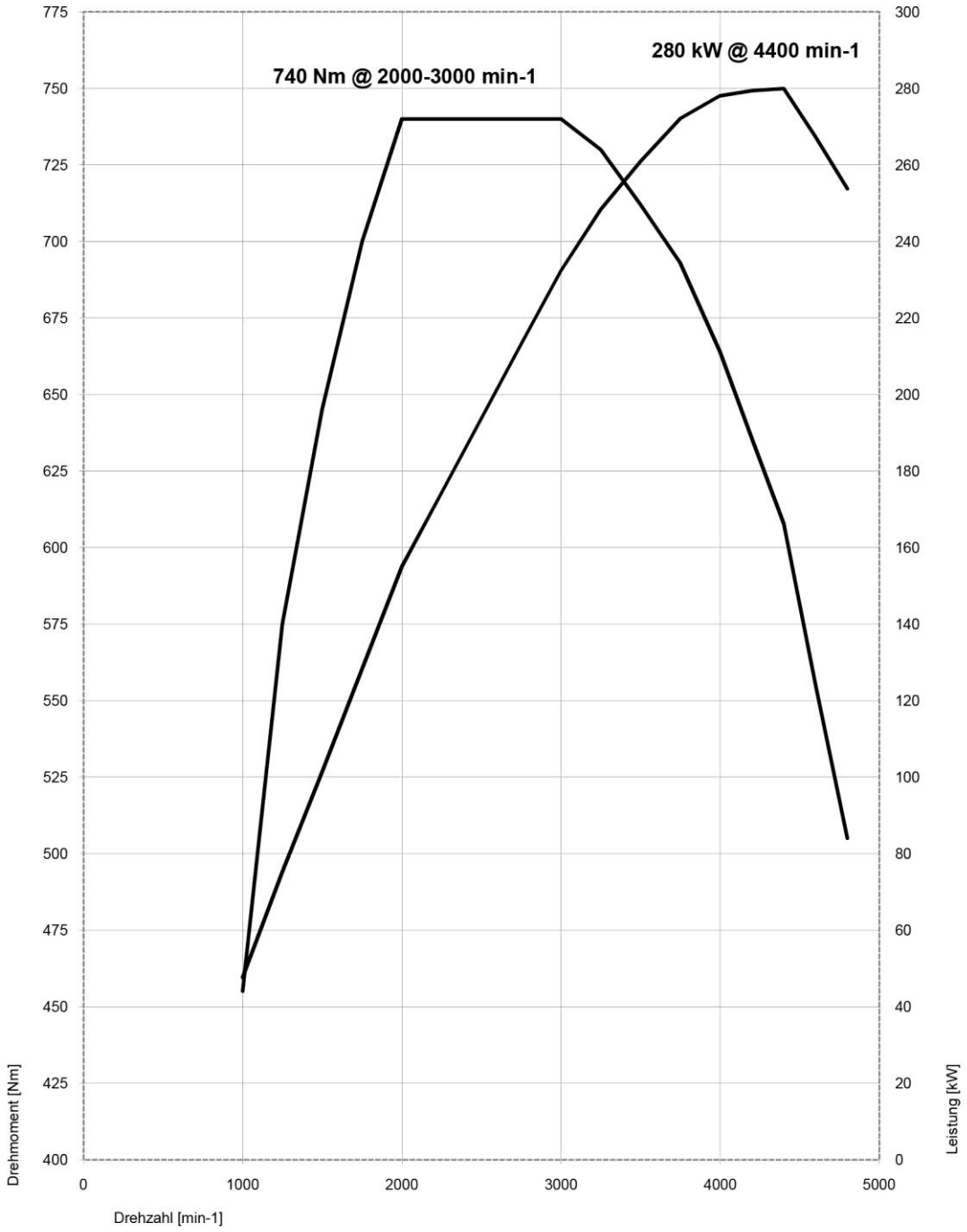
740 Nm @ 2000-3000 min-1
280 kW @ 4400 min-1
Drehmoment [Nm]
Leistung [kW]
Drehzahl [min-1]
775
750
725
700
675
650
625
600
575
550
525
500
475
450
425
400
300
280
260
240
220
200
180
160
140
120
100
80
60
40
20
0
0
1000
2000
3000
4000
5000

BMW ActiveHybrid 5.

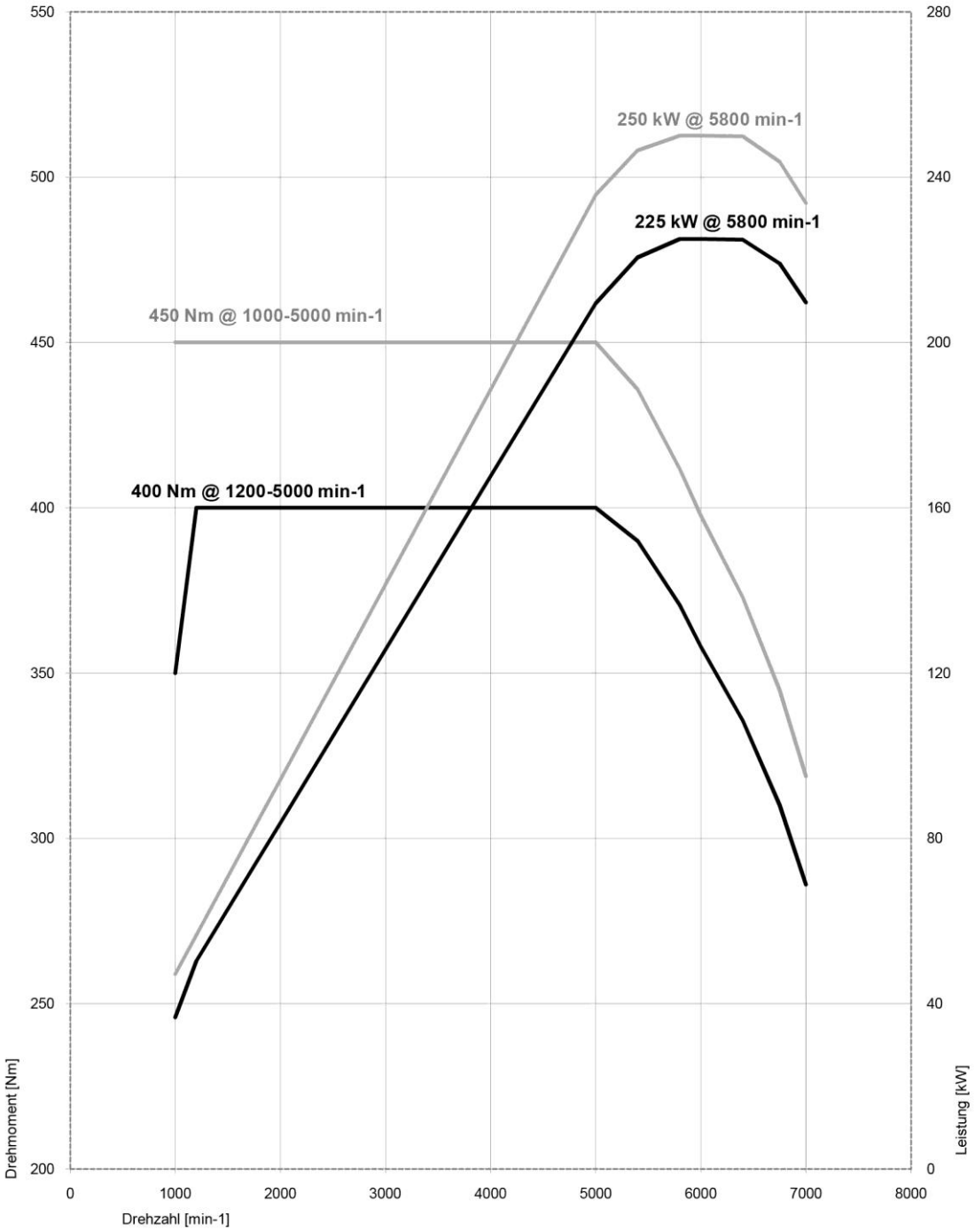

9. Außen- und Innenabmessungen.
BMW 5er Limousine.

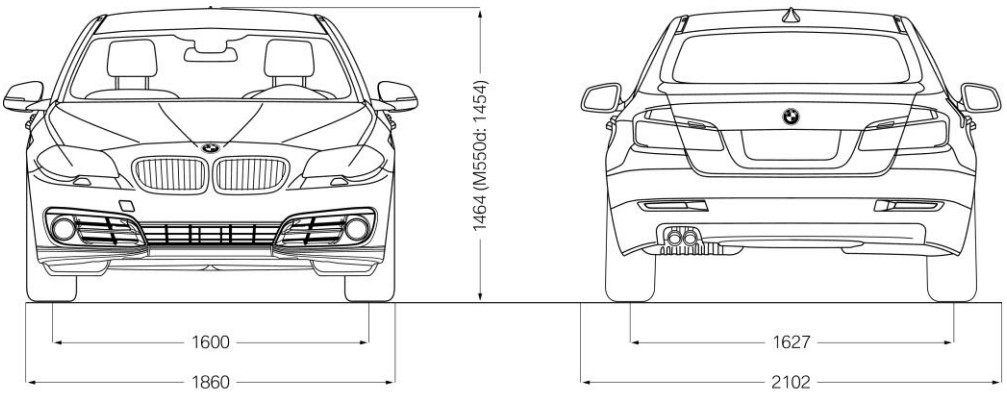

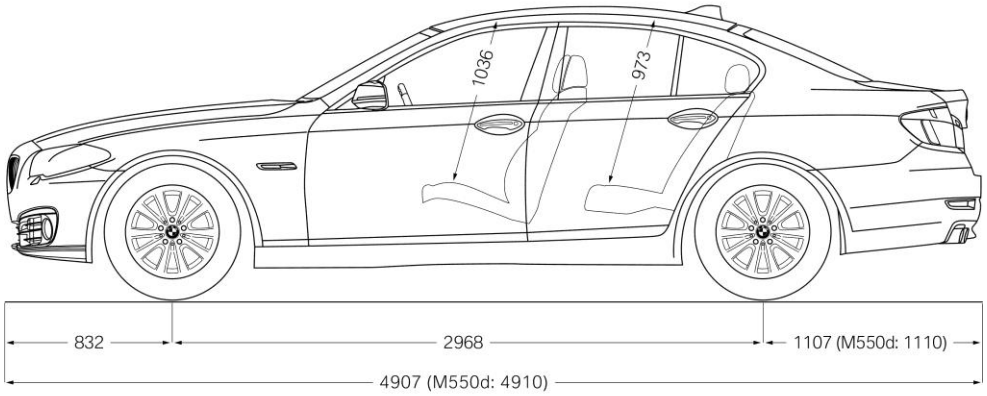

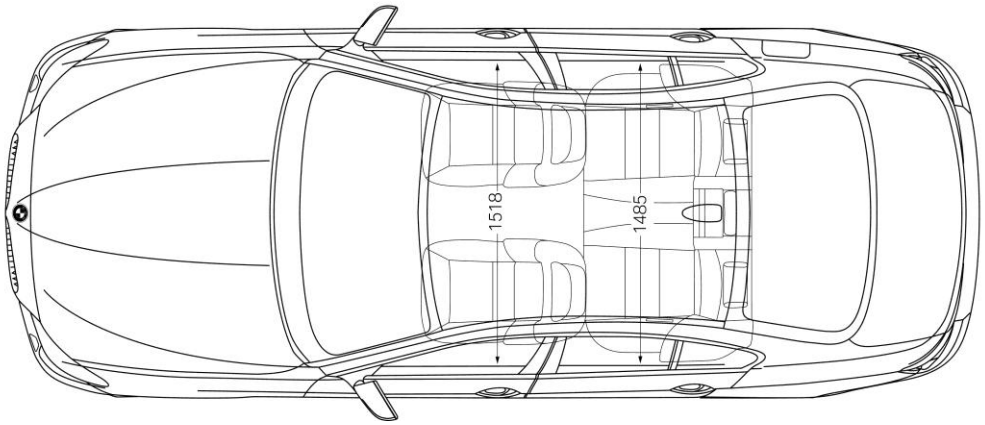

BMW 5er Touring.

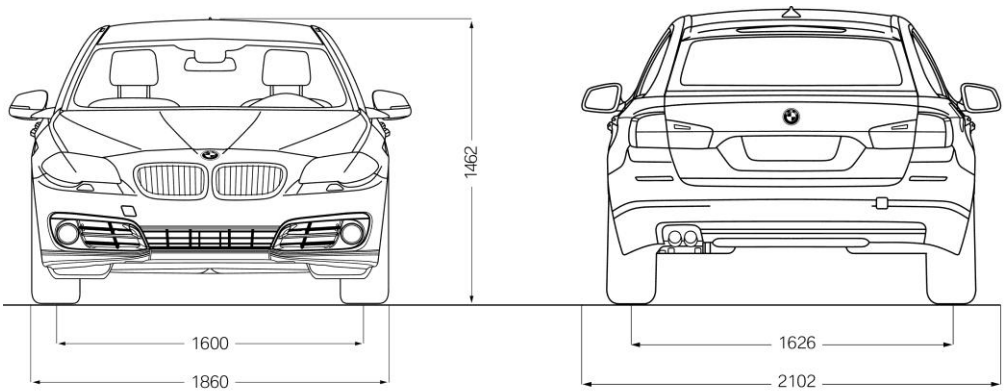

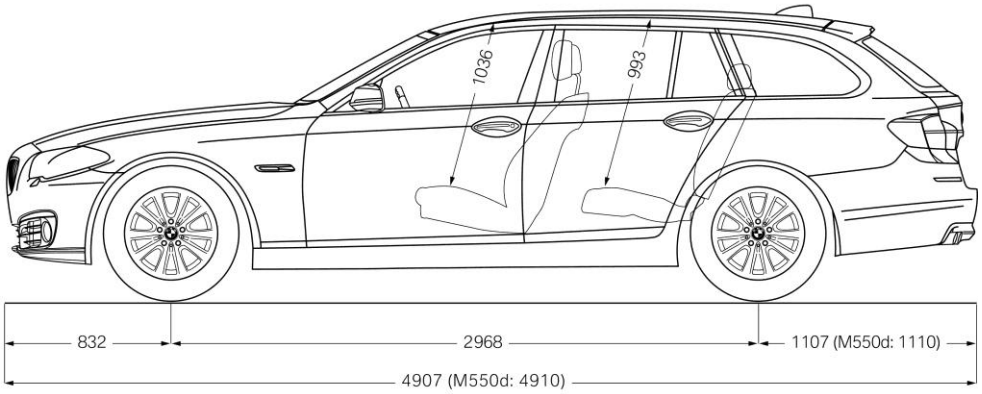

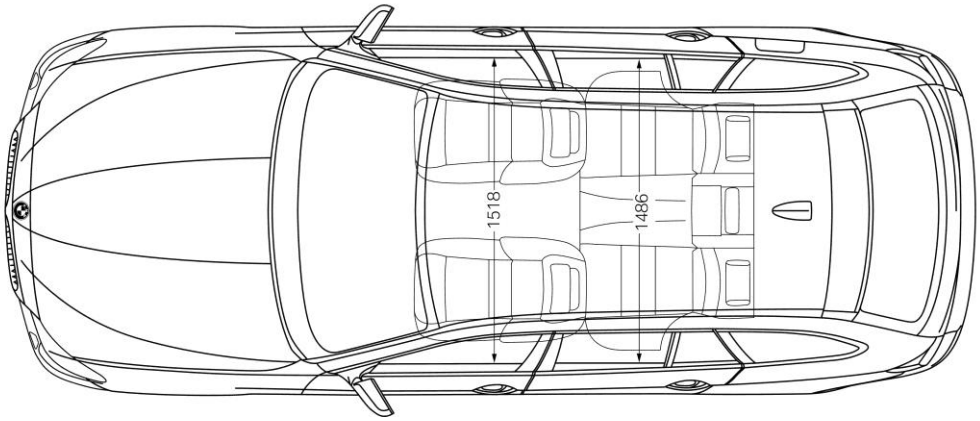
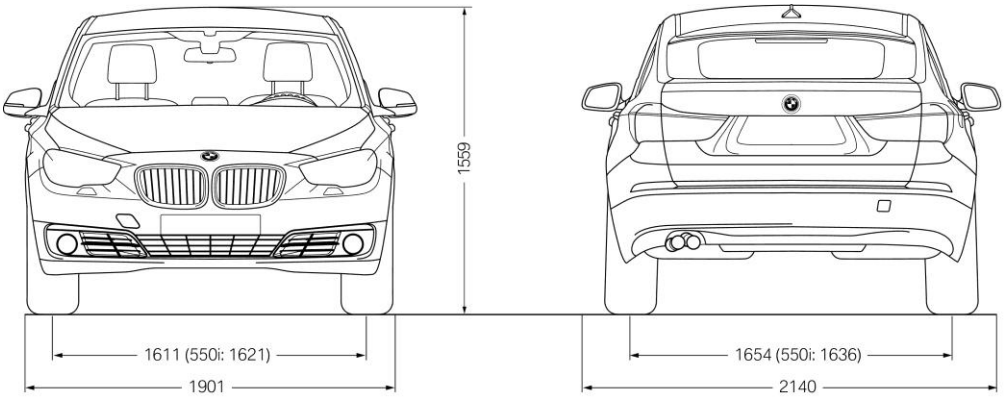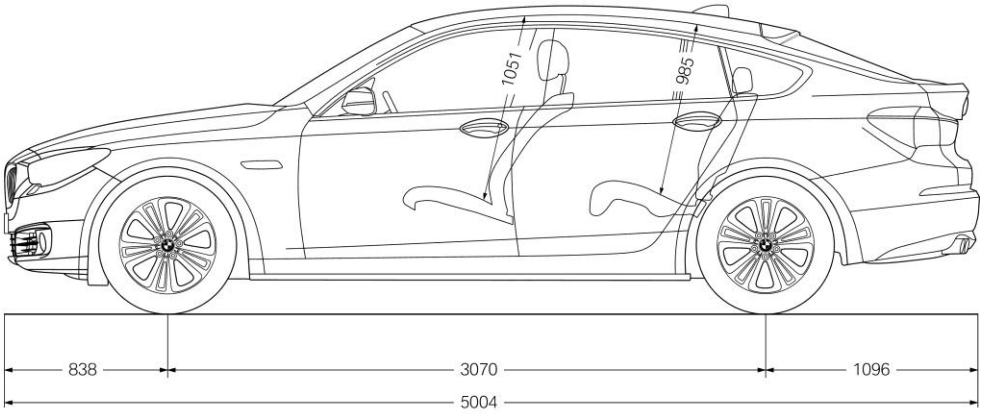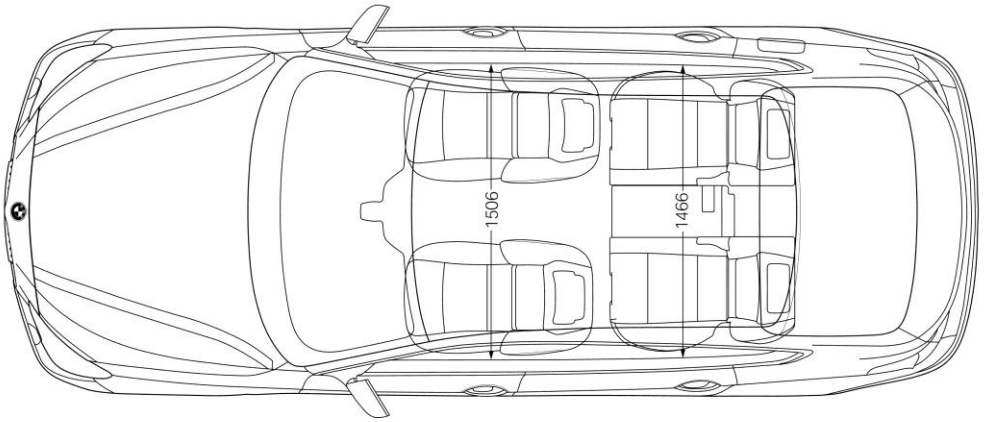
BMW 5er Gran Tourismo.