Technische Daten.
Der neue BMW X3. M40i.

		BMW X3 M40i
Karosserie		
Anzahl Türen/Sitzplätze		5/5
Länge/Breite/Höhe (leer)	mm	4716/1897/1676
Radstand	mm	2864
Spurweite vorne/hinten	mm	1610/1594
Bodenfreiheit		204
Wendekreis	m	12,1
Tankinhalt	ca. l	65
Motoröl[1)]	l	6,5
Leergewicht nach DIN/EU	kg	1810/1885
Zuladung nach DIN	kg	640
Zul. Gesamtgewicht	kg	2455
Zul. Achslasten vorne/hinten	kg	1190/1375
Zul. Anhängelast (12 %) gebremst/ungebremst	kg	2000/750
Zul. Dachlast/Zul. Stützlast	kg	100/100
Kofferraumvolumen	l	550–1600
Luftwiderstand	c_X x A	0,33 x 2,65
Motor		
Bauart/Anz. Zylinder/Ventile		R/6/4
Motor-Technologie		M Performance TwinPower Turbo Technologie: TwinScroll-Turbolader, Direkteinspritzung High Precision Injection, vollvariable Ventilsteuerung VALVETRONIC, variable Nockenwellensteuerung Doppel-VANOS
Hubraum effektiv	cm³	2998
Hub/Bohrung	mm	94,6/82,0
Verdichtung	:1	11,0
Kraftstoff		min. ROZ 91
Leistung	kW/PS	265/360
bei Drehzahl	min^{-1}	5500–6500
Drehmoment	Nm	500
bei Drehzahl	min^{-1}	1520–4800
Elektrik		
Batterie/Einbauort	Ah/–	92/Gepäckraum
Fahrdynamik und Sicherheit		
Vorderradaufhängung		Doppelgelenk-Zugstrebenachse in Aluminium-Bauweise
Hinterradaufhängung		Fünf-Lenker-Achse in Stahlleichtbauweise
Bremse vorne		Vierkolben-Festsattel-Scheibenbremsen belüftet
Bremse hinten		Zweikolben-Faustsattel -Scheibenbremsen belüftet
Fahrstabilitätssysteme		Serienmäßig: DSC inkl. ABS und DTC (Dynamische Traktions Control), Kurvenbremshilfe CBC, Bremsassistent DBC, Trockenbremsfunktion, Fading-Ausgleich, Anfahrassistent; DSC mit Allradantrieb xDrive vernetzt, Bergabfahrkontrolle, Performance Control optional: Dynamische Dämpfer Control
Sicherheitsausstattung		Serienmäßig: Airbags für Fahrer und Beifahrer, Seitenairbags für Fahrer und Beifahrer, Kopfairbags vorn und hinten, Dreipunkt-Automatikgurte für alle Sitzplätze, vorn mit Gurtstopper, Gurtstrammer und Gurtkraftbegrenzer, Crash-Sensoren, Reifen-Pannen-Anzeige
Lenkung		Elektromechanische Zahnstangen-Servolenkung (EPS) (vorrausichtlich verfügbar ab 12/17), Variable Sportlenkung
Gesamtübersetzung Lenkung	:1	16,8
Reifen vorne/hinten		245/45 R20 103W XL 275/40 R20 106W XL
Felgen vorne/hinten		8,0J x 20 LM/ 9,5J x 20 LM

			BMW X3 M40i
Getriebe			
Getriebeart			8-Gang Sport Steptronic
Getriebeübersetzung	I	:1	5,000
	II	:1	3,200
	III	:1	2,143
	IV	:1	1,720
	V	:1	1,314
	VI	:1	1,000
	VII	:1	0,822
	VIII	:1	0,640
	R	:1	3,456
Hinterachsübersetzung		:1	3,385
Fahrleistungen			
Leistungsgewicht (DIN)		kg/kW	6,8
Literleistung		kW/l	88,4
Beschleunigung	0–100 km/h	s	4,8
im 5. Gang	80–120 km/h	s	--
Höchstgeschwindigkeit		km/h	250
BMW EfficientDynamics			
BMW EfficientDynamics Maßnahmen serienmäßig			Bremsenergie-Rückgewinnung mit Rekuperationsanzeige, elektromechanische Servolenkung, Auto Start Stop Funktion, ECO PRO Modus, Segel-Funktion, intelligenter Leichtbau, optimierte Aerodynamikeigenschaften, bedarfsgerecht gesteuerte Nebenaggregate, kennfeldgeregelte Ölpumpe, Hinterachsgetriebe mit optimierten Warmlaufeigenschaften, Reifen mit reduziertem Rollwiderstand
Verbrauch im EU-Zyklus[2]			
städtisch		l/100 km	11,1–10,8
außerstädtisch		l/100 km	7,0–6,7
insgesamt		l/100 km	8,4–8,2
CO_2		g/km	193–188
Emissionseinstufung			EU6
Versicherungseinstufung			
KH/VK/TK			n.b.

Technische Daten gültig für ACEA Märkte/Zulassungsrelevante Daten teilweise nur für Deutschland (Gewichte)

[1] Öl-Wechselmenge
[2] Kraftstoffverbrauchs- und CO_2-Emissionswerte abhängig vom gewählten Reifenformat

Der neue BMW X3. xDrive20d, xDrive30d.

		BMW X3 xDrive20d	BMW X3 xDrive30d
Karosserie			
Anzahl Türen/Sitzplätze		5/5	5/5
Länge/Breite/Höhe (leer)	mm	4708/1891/1676	4708/1891/1676
Radstand	mm	2864	2864
Spurweite vorne/hinten	mm	1620/1636	1620/1636
Bodenfreiheit		204	204
Wendekreis	m	12,0	12,0
Tankinhalt	ca. l	60	68
Motoröl[1)]	l	5,0	6,5
Leergewicht nach DIN/EU	kg	1750/1825	1820/1895
Zuladung nach DIN	kg	660	660
Zul. Gesamtgewicht	kg	2420	2500
Zul. Achslasten vorne/hinten	kg	1135/1395	1190/1415
Zul. Anhängelast (12 %) gebremst/ungebremst	kg	2000/750	2000/750
Zul. Dachlast/Zul. Stützlast	kg	100/100	100/100
Kofferraumvolumen	l	550–1600	550–1600
Luftwiderstand	c_x x A	0,29 x 2,65	0,29 x 2,65
Motor			
Bauart/Anz. Zylinder/Ventile		R/4/4	R/6/4
Motor-Technologie		BMW TwinPower Turbo Technologie: Turbolader mit variabler Einlassgeometrie, Common-Rail-Direkteinspritzung	
Hubraum effektiv	cm³	1995	2993
Hub/Bohrung	mm	90,0/84,0	90,0/84,0
Verdichtung	:1	16,5	16,5
Kraftstoff		Diesel	Diesel
Leistung	kW/PS	140/190	195/265
bei Drehzahl	min^{-1}	4000	4000
Drehmoment	Nm	400	620
bei Drehzahl	min^{-1}	1750–2500	2000–2500
Elektrik			
Batterie/Einbauort	Ah/–	80/Gepäckraum	92/Gepäckraum
Fahrdynamik und Sicherheit			
Vorderradaufhängung		Doppelgelenk-Zugstrebenachse in Aluminium-Bauweise	
Hinterradaufhängung		Fünf-Lenker-Achse in Stahlleichtbauweise	
Bremse vorne		Einkolben-Fausstsattel-Scheibenbremsen belüftet	
Bremse hinten		Einkolben-Fausstsattel -Scheibenbremsen belüftet	
Fahrstabilitätssysteme		Serienmäßig: DSC inkl. ABS und DTC (Dynamische Traktions Control), Kurvenbremshilfe CBC, Bremsassistent DBC, Trockenbremsfunktion, Fading-Ausgleich, Anfahrassistent; DSC mit Allradantrieb xDrive vernetzt, Bergabfahrkontrolle, Performance Control optional: Dynamische Dämpfer Control	
Sicherheitsausstattung		Serienmäßig: Airbags für Fahrer und Beifahrer, Seitenairbags für Fahrer und Beifahrer, Kopfairbags vorn und hinten, Dreipunkt-Automatikgurte für alle Sitzplätze, vorn mit Gurtstopper, Gurtstrammer und Gurtkraftbegrenzer, Crash-Sensoren, Reifen-Pannen-Anzeige	
Lenkung		Elektromechanische Servolenkung (EPS) (vorrausichtlich verfügbar ab 12/17), Variable Sportlenkung	
Gesamtübersetzung Lenkung	:1	16,8	16,8
Reifen vorne/hinten		225/60 R18 104W XL	225/60 R18 104W XL
Felgen vorne/hinten		7,0J x 18 LM	7,0J x 18 LM

			BMW X3 xDrive20d	BMW X3 xDrive30d
Getriebe				
Getriebeart			8-Gang Steptronic	8-Gang Steptronic
Getriebeübersetzung	I	:1	5,000	5,000
	II	:1	3,200	3,200
	III	:1	2,143	2,143
	IV	:1	1,720	1,720
	V	:1	1,314	1,313
	VI	:1	1,000	1,000
	VII	:1	0,822	0,823
	VIII	:1	0,640	0,640
	R	:1	3,456	3,478
Hinterachsübersetzung		:1	3,231	2,813
Fahrleistungen				
Leistungsgewicht (DIN)		kg/kW	12,5	9,3
Literleistung		kW/l	70,2	65,2
Beschleunigung	0–100 km/h	s	8,0	5,8
im 5. Gang	80–120 km/h	s	---	---
Höchstgeschwindigkeit		km/h	213	240
BMW EfficientDynamics				
BMW EfficientDynamics Maßnahmen serienmäßig			Bremsenergie-Rückgewinnung mit Rekuperationsanzeige, elektromechanische Servolenkung, Auto Start Stop Funktion, ECO PRO Modus, Segel-Funktion, intelligenter Leichtbau, optimierte Aerodynamikeigenschaften, bedarfsgerecht gesteuerte Nebenaggregate, kennfeldgeregelte Ölpumpe, Hinterachsgetriebe mit optimierten Warmlaufeigenschaften, Reifen mit reduziertem Rollwiderstand	
Verbrauch im EU-Zyklus[2)]				
städtisch		l/100 km	5,2–4,9	6,6–6,3
außerstädtisch		l/100 km	4,1–3,7	5,7–5,3
insgesamt		l/100 km	5,4–5,0	6,0–5,7
CO_2		g/km	142–132	158–149
Emissionseinstufung			EU6	EU6
Versicherungseinstufung				
KH/VK/TK			n.b.	n.b.

Technische Daten gültig für ACEA Märkte/Zulassungsrelevante Daten teilweise nur für Deutschland (Gewichte)

[1)] Öl-Wechselmenge
[2)] Kraftstoffverbrauchs- und CO_2-Emissionswerte abhängig vom gewählten Reifenformat

Leistungs- und Drehmomentdiagramm.
Der neue BMW X3.
M40i.

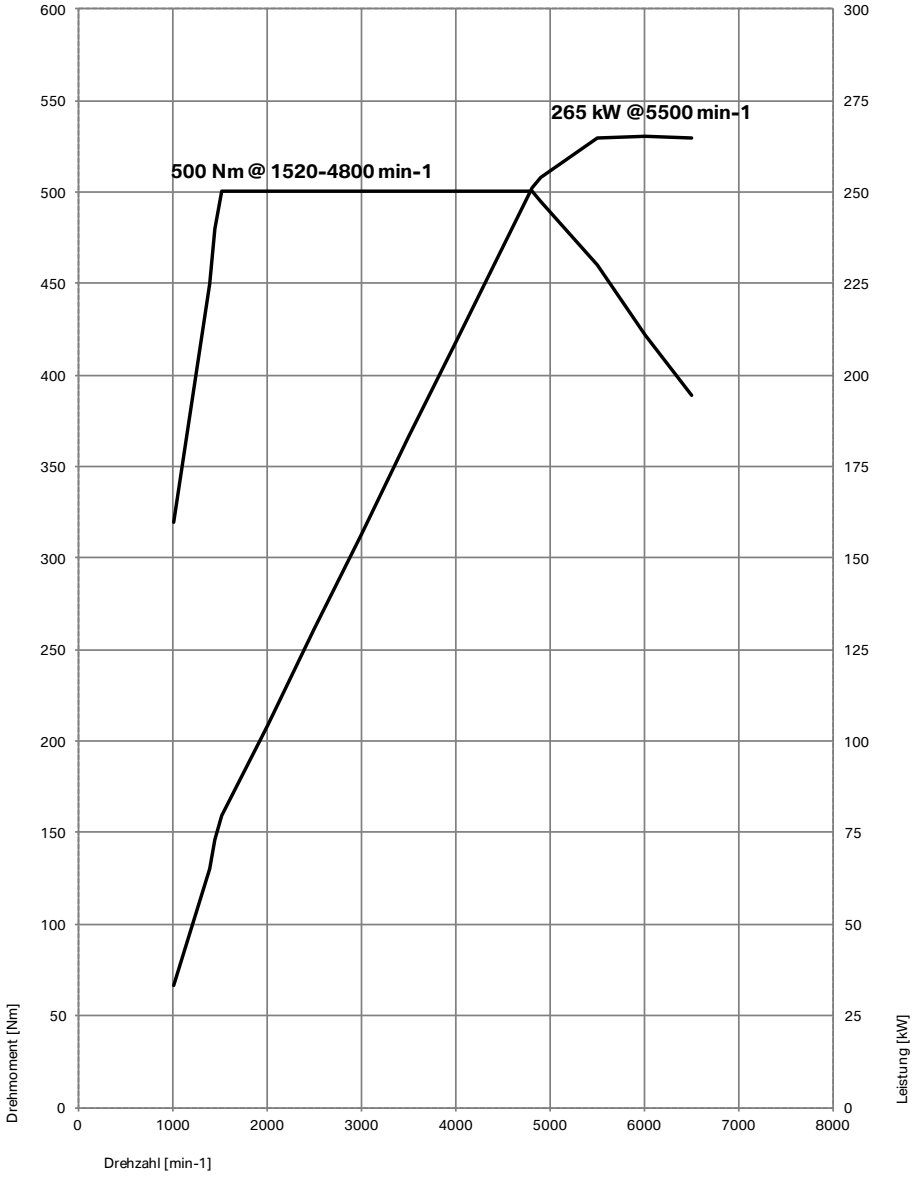

Der neue BMW X3. xDrive30d.

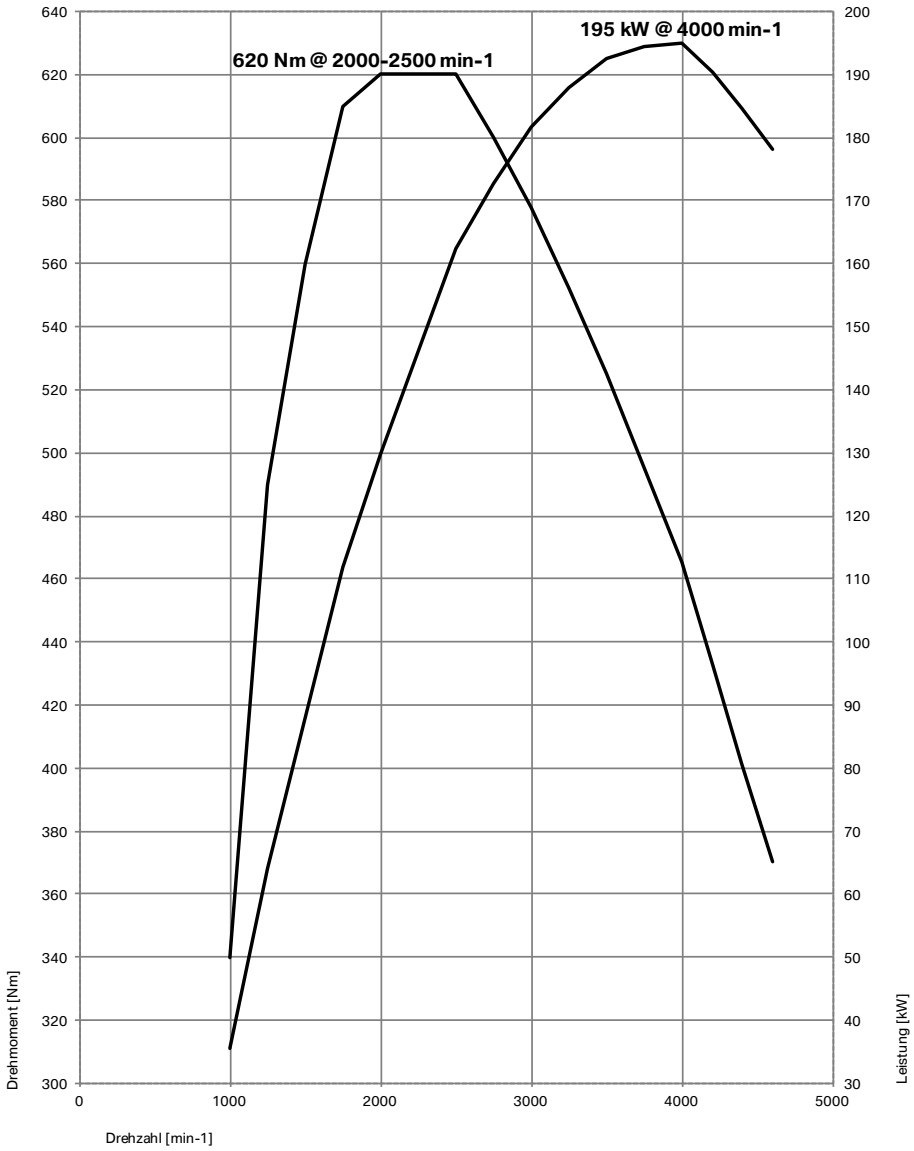

Der neue BMW X3. xDrive20d.

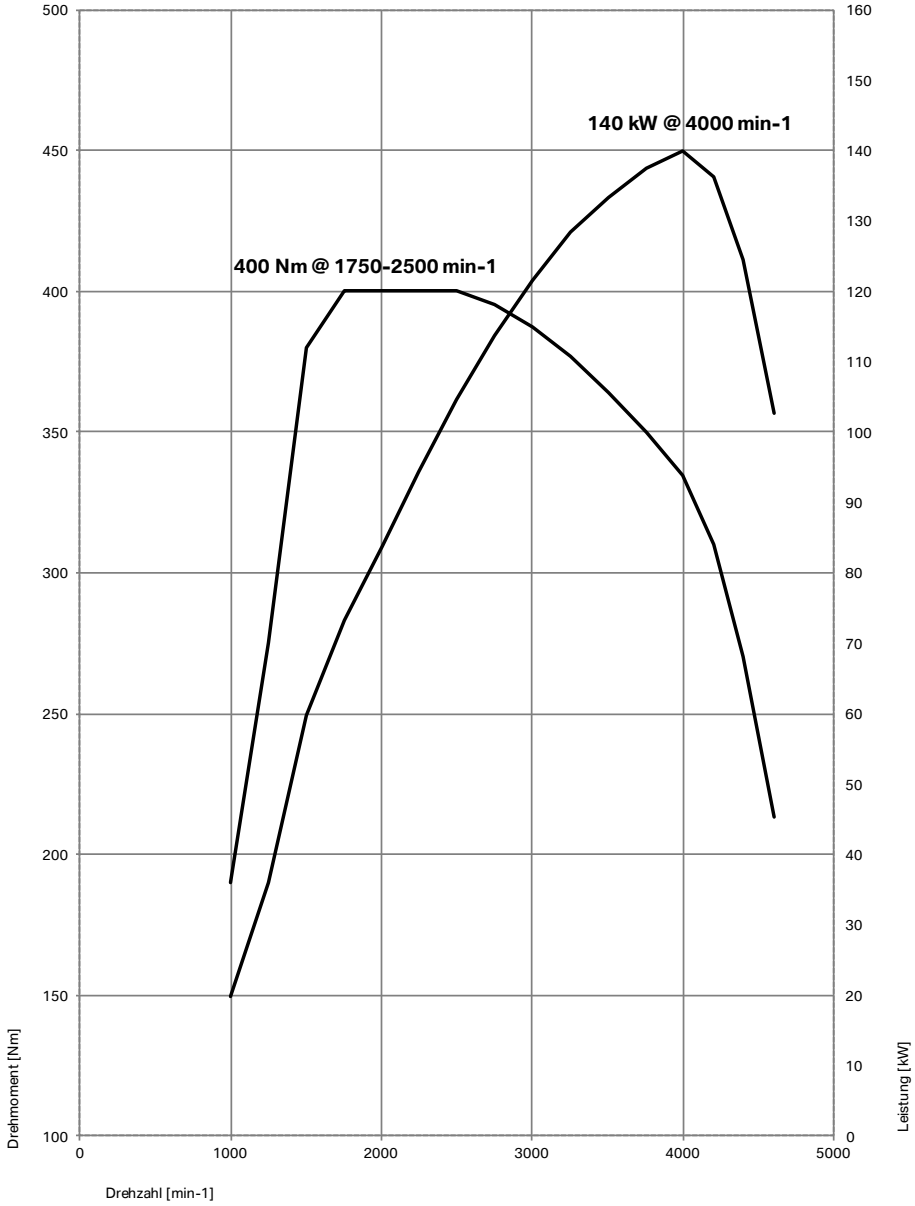
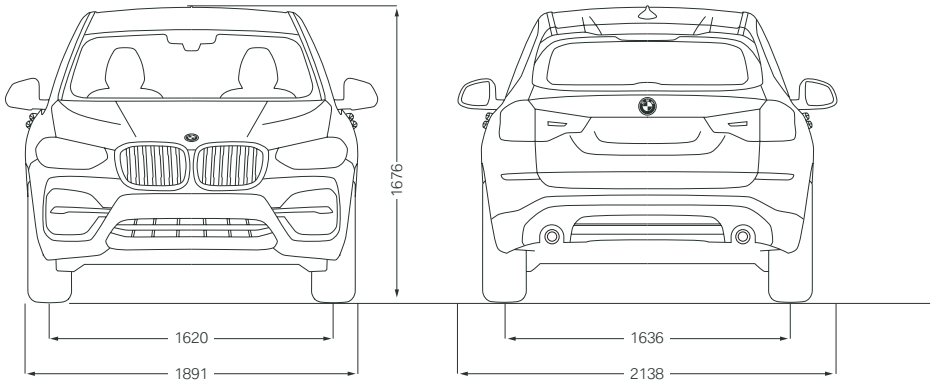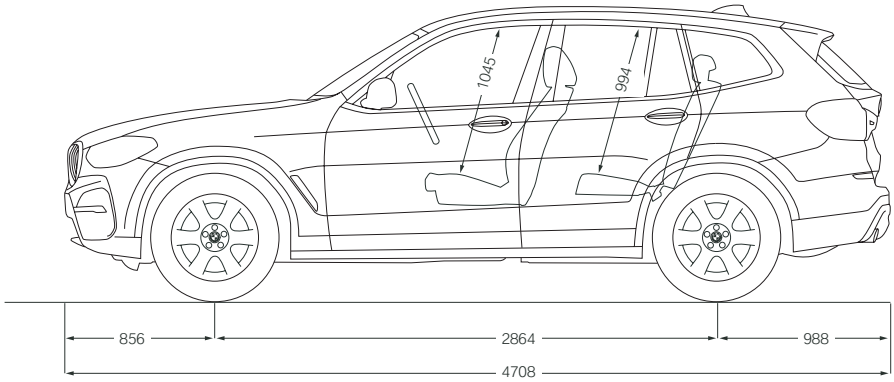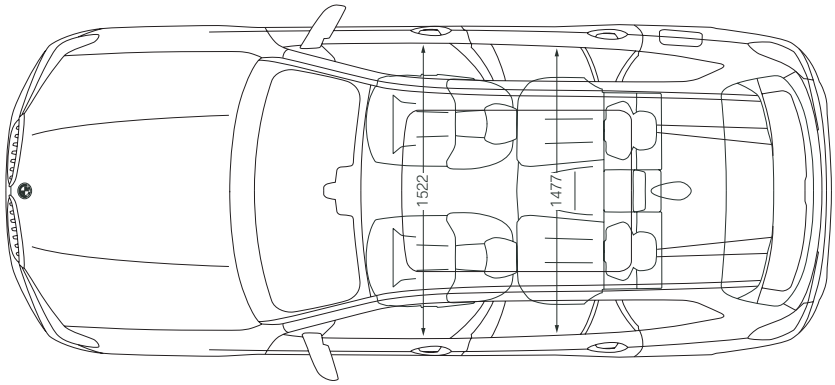
Außen- und Innenabmessungen.
Der neue BMW X3.