BMW Group
Česká republika

Nové BMW X5 xDrive40e.
Obsah.

1. BMW X5 xDrive40e.
Krátká verze. 2

2. V bodech.
Maximální praktičnost a prostor až pro sedm cestujících. 5

3. BMW xDrive se spojuje s BMW eDrive.
BMW X5 xDrive40e. 7

4. Technické údaje. 15

5. Výkonové křivky. 17

6. Vnější a vnitřní rozměry. 19

V případě dotazů se prosím obracejte na:
Veronika Jakubcová, Corporate Communication Manager, BMW Group CZ, Tel: +420 225 990 052,
e-mail: veronika.jakubcova@bmwgroup.com
Internet: www.press.bmwgroup.com

1. BMW X5 xDrive40e.
Krátká verze.

Jde o první sériový plug-in hybridní automobil od BMW patřící do kategorie Sports Activity Vehicle (SAV). Stálý pohon všech kol společně s technologií BMW EfficientDynamics eDrive propůjčily modelu BMW X5 xDrive40e jedinečnou sportovnost, která jde ruku v ruce s vynikající hospodárností celého automobilu. Celkový výkon soustavy, generovaný zážehovým 4válcem s technologiemi BMW TwinPower Turbo a synchronním elektromotorem, dosahuje skvělého výkonu 230 kW/313 k, BMW X5 xDrive40e přitom v kombinovaném režimu spotřebuje pouze 3,4 – 3,3 litru paliva na 100 kilometrů. Průměrná spotřeba elektrické energie na stejnou vzdálenost dosahuje pouze 15,4 – 15,3 kWh. Emise CO_2 činí 78 – 77 gramů na kilometr (hodnoty jsou uváděny dle testovacího cyklu EU pro plug-in hybridní vozidla, mohou se lišit podle rozměru použitých pneumatik).

Použití technologie BMW eDrive pro dosažení výjimečného výkonu při vysoké hospodárnosti, stejně jako možnost jízdy čistě na elektrickou energii s nulovými výfukovými emisemi vedly ke zcela nové formě jízdního zážitku ve voze segmentu SAV. BMW X5 xDrive40e využívá technologie a know-how použité v prvních vozidlech divize BMW i. Model i8 ukazuje cestu pro udržitelnou radost z jízdy s plug-in hybridním pohonem, který si lze nyní poprvé vychutnat i ve voze mateřské značky BMW.

Lithium-iontové akumulátory s širokými možnostmi dobíjení, typická všestrannost vozidla Sports Activity a exkluzivní prostředí v interiéru.

Energie pro elektromotor, který je integrován do 8stupňové převodovky Steptronic, je čerpána ze sady lithium-iontových akumulátorů, které pomocí transformátoru napětí dodávají energii i pro nízkonapěťovou baterii 12V elektrické soustavy na palubě BMW X5 xDrive40e. Vůz může být připojen na jakoukoliv domácí zásuvku nebo nabíječku **BMW i Wallbox**, stejně jako k veřejným dobíjecím stanicím. Z důvodů úspory prostoru jsou vysokonapěťové akumulátory umístěny pod podlahou zavazadlového prostoru, kde jsou také velmi dobře chráněné v případě nárazu. Stále zůstává k dispozici objemný prostor pro zavazadla s kapacitou 500 až 1720 l a třídílným sklápěcím zadním opěradlem. S luxusně navrženým interiérem se BMW X5 xDrive40e vyznačuje širokými možnostmi využití, které se u tohoto typu vozidla očekávají, současně poskytuje i typicky exkluzivní prostředí pro život.

BMW
Vertriebs GmbH
Org. složka Česká republika

Poštovní adresa
Office Park Centrum
Nové Butovice
Bucharova 1423/6
158 00 Praha 5

Tel.
+420 225 99 00 00

Fax.
+420 225 99 00 99

Internet
www.bmw.com.cz

Inteligentní řízení pohonného ústrojí a tlačítko eDrive pro intenzivní hybridní radost z jízdy a pohyb s nulovými lokálními emisemi.

Pro jízdní zážitky je charakteristický univerzální a vždy dostupný výkon. Inteligentní řízení hybridního pohonného systému zajišťuje, že spalovací a elektrický motor pracují v souznění a způsobem, který optimalizuje hospodárnost a současně okamžitě reaguje na řidičovy povely. Nastavení hybridního režimu provádí řidič pomocí tlačítka eDrive na středové konzole. Při použití základního nastavení **AUTO eDrive** je síla spalovacího motoru zejména při akceleraci či prudkém přidání plynu podpořena elektromotorem, jehož značný točivý moment s hodnotou 250 Nm je připraven okamžitě dodat svoji sílu. BMW X5 xDrive40e zvládne sprint z 0 na 100 km/h za 6,8 s.

Alternativně lze zvolit režim **MAX eDrive**, který modelu BMW X5 xDrive40e umožní jízdu čistě na elektrickou energii – například při pohybu v obydlených oblastech – díky tomu se vyznačuje nulovými lokálními emisemi. Když jsou vysokonapěťové akumulátory plně nabité, vůz ujede v čistě elektrickém režimu až 31 kilometrů při maximální rychlosti 120 km/h. Pouhým stisknutím tlačítka lze aktivovat další důležitý provozní režim – **SAVE Battery**, který zajistí zachování současného stavu nabití vysokonapěťového akumulátoru, a pokud je aktuální kapacita nízká, umožní i jeho další nabíjení, například pomocí rekuperace. V tomto režimu je možné uchovat elektrickou energii pro čistě elektrickou jízdu v pozdější fázi cesty.

Bez ohledu na režim zvolený tlačítkem eDrive je síla proudící z obou zdrojů neustále přenášena na silnici pomocí inteligentního systému pohonu všech kol BMW xDrive. Díky voliči jízdních režimů BMW Experience Control lze vybrat jedno z mnoha nastavení – COMFORT, SPORT a ECO PRO – které jsou k dispozici ve všech jízdních módech.

Specifické produkty a služby pro hybridní modely od BMW ConnectedDrive a BMW BMW 360° ELECTRIC.

Pro variantu modelu BMW X5 s technologií eDrive jsou k dispozici všechny asistenční systémy a mobilní služby od BMW ConnectedDrive, ať už jsou součástí standardní či volitelné výbavy. Jejich účelem je poskytnout ještě větší radost z jízdy. Funkce **inteligentního řízení energií** je specifickou výbavou tohoto modelu, která funguje ve spojení se standardně dodávaným navigačním systémem Professional. Kdykoliv je aktivováno navádění k cíli, data o profilu trati a dopravní informace se v reálném čase přenášejí do řízení pohonného ústrojí. Pokud jedete na střední či delší vzdálenost, systém zajišťuje, aby zbyl dostatek energie pro elektrickou jízdu

BMW
Vertriebs GmbH
Org. složka Česká republika

Poštovní adresa
Office Park Centrum
Nové Butovice
Bucharova 1423/6
158 00 Praha 5

Tel.
+420 225 99 00 00

Fax.
+420 225 99 00 99

Internet
www.bmw.com.cz

v zastavěných oblastech. Používá k tomu rekuperaci kinetické energie a hospodaří s rezervami vysokonapěťových akumulátorů, jež využívá citlivě a efektivně.

Specifická verze aplikace BMW Remote, určená pro hybridní automobily, umožňuje zjistit stav nabití akumulátorů, najít veřejné dobíjecí stanice či ukázat hodnocení hospodárnosti BMW X5 xDrive40e přes chytrý telefon. Stejně jednoduše lze nastavit i přídavné topení a ventilaci.

V rámci konceptu BMW 360° ELECTRIC jsou nabízeny také domácí nabíječky **BMW i Wallbox Pure** a **BMW i Wallbox Pro**, které zákazníkům umožňují pohodlné a rychlé dobíjení akumulátorů automobilů například přes noc. Produkty se samozřejmě dodávají včetně instalačních návodů. Existují i další specifické asistenční služby. Jednou z nich je služba **ChargeNow**, která umožňuje bezhotovostní přístup k rozšířené partnerské síti dobíjecích stanic a placení poplatků pomocí **ChargeNow** karty. Služba **ParkNow Longterm** zase usnadňuje hledání parkovacího místa nebo umí zarezervovat parkovací místo u dobíjecí stanice.

Rozsáhlé možnosti výbavy.
Komplexní standardní výbava modelu BMW X5 je u plug-in hybridní verze dále rozšířena a obsahuje například navigační systém Professional či nezávislé topení a ventilační systém. Tyto prvky jsou napájeny z akumulátorů nebo přímo z hlavního zdroje v případě, že se vůz dobíjí. BMW X5 xDrive40e přichází i s paketem adaptivního podvozku Comfort, obsahujícího zadní vzduchové odpružení a aktivní tlumiče Dynamic Damper Control.

Navíc, prakticky každá součást z nabídky volitelné výbavy, která je dispozici pro model BMW X5, může být zvolena i pro plug-in hybridní provedení. Designové pakety Pure Experience a Pure Excellence pro exteriér a interiér jsou pro model BMW X5 xDrive40e také k dispozici, stejně jako M sportovní paket či řada prvků z programu BMW Individual.

Více informací o oficiální spotřebě paliva a emisích CO_2 a spotřebě elektrické energie nových osobních automobilů lze nalézt v příručkách o spotřebě paliva a emisích CO_2 nových osobních automobilů, které zdarma získáte u všech prodejců a na adrese: DAT Deutsche Automobil Treuhand GmbH, Hellmuth-Hirth-Str. 1, 73760 Ostfildern, Německo a na internetové adrese http://www.dat.de/en/offers/publications/guideline-for-fuel-consumption.html.

BMW
Vertriebs GmbH
Org. složka Česká republika

Poštovní adresa
Office Park Centrum
Nové Butovice
Bucharova 1423/6
158 00 Praha 5

Tel.
+420 225 99 00 00

Fax.
+420 225 99 00 99

Internet
www.bmw.com.cz

2. V bodech.

Pozice a zahájení prodeje:

- BMW Group představuje první produkční plug-in hybridní vůz od mateřské značky BMW.

- Použití stálého pohonu všech kol BMW xDrive, jenž funguje i v plně elektrickém režimu, slibuje výbornou trakci a sportovní výkonnost, výjimečná hospodárnost je zajištěna použitím technologie BMW EfficientDynamics eDrive.

- BMW X5 xDrive40e je sportovně laděným a přitom velmi praktickým vozem – spojuje v sobě všestrannost a luxusní prostředí se špičkovými technologiemi převzatými z vývoje automobilů BMW i.

- Může být objednáno s téměř všemi doplňkovými prvky, které jsou nabízeny pro X5, a to včetně vnitřních a vnějších designových paketů Pure Excellence a Pure Experience, M sportovního paketu a doplňků z řady BMW Individual.

- Prodeje na evropských trzích budou zahájeny na podzim roku 2015.

Technický popis:

- **BMW X5 xDrive40e:** zážehový řadový čtyřválec s technologií BMW TwinPower Turbo (dvoukomorové turbodmychadlo TwinScroll, vysokotlaké přímé vstřikování High Precision Injection, proměnné časování ventilů VALVETRONIC, systém Double-VANOS);
  objem 1997 cm^3,
  výkon: 180 kW/245 k při 5000 – 6500 1/min,
  točivý moment: 350 Nm při 1250 – 4800/min;
  synchronní elektromotor v 8stupňové převodovce Steptronic,
  výkon*: 83 kW/113 k při 3170 1/min,
  točivý moment: 250 Nm při 0 1/min;
  výkon celého systému: 230 kW/313 k,
  točivý moment celého systému: 450 Nm,
  zrychlení [0 – 100 km/h]: 6,8 s,
  nejvyšší rychlost 210 km/h (elektronicky omezena),
  maximální rychlost na elektřinu: 120 km/h (elektronicky omezena),
  dojezd na elektřinu**: až 31 km,

BMW
Vertriebs GmbH
Org. složka Česká republika

Poštovní adresa
Office Park Centrum
Nové Butovice
Bucharova 1423/6
158 00 Praha 5

Tel.
+420 225 99 00 00

Fax.
+420 225 99 00 99

Internet
www.bmw.com.cz

kombinovaná spotřeba paliva**: 3,4 – 3,3 l/100 km, 15,4 – 15,3 kWh/100 km, emise CO_2**: 78 – 77 g/km, emisní norma: EU6.

* Dle ECE R-85.
** Hodnoty jsou uváděny dle testovacího cyklu EU pro plug-in hybridní vozidla, mohou se lišit podle rozměru použitých pneumatik.

- Vysokonapěťové lithium-iontové akumulátory s 96 články a kapacitou 9,0 kWh.

- Akumulátory jsou umístěny pod podlahou zavazadlového prostoru a pouze nepatrně snižují jeho využitelnost (500 – 1720 litrů).

- Akumulátory mohou být dobíjeny ze standardní domácí zásuvky; v rámci konceptu **BMW 360° ELECTRIC** je nabízen rovněž **BMW i Wallbox**, stejně jako řada specifických služeb a asistenčních servisů; služba **Charge Now** umožňuje jednoduchý přístup a snadné použití partnerských dobíjecích stanic; služba **ParkNow Longterm** snadno nalezne parkovací místa buď přímo u dobíjecí stanice, nebo kdekoliv jinde.

Jízdní dynamika a radost z jízdy:

- Tlačítko eDrive umožňuje zvolit charakter hybridní hnací soustavy a výběr jednoho z režimů: AUTO eDrive, MAX eDrive a SAVE Battery.

- Volič jízdních režimů nabízí tři různá nastavení vozidla v módech COMFORT, SPORT a ECO PRO.

- Ve spojení se standardně dodávaným navigačním systémem Professional přichází také systém inteligentního řízení energie, který v sobě zahrnuje předvídavou strategii řízení pohonného ústrojí, jež vyhodnocuje data o profilu trati, dopravní situaci a jízdním stylu tak, aby zbývající kapacitu akumulátorů využívala co nejefektivněji a maximalizovala dojezd čistě na elektrickou energii s nulovými lokálními emisemi.

- BMW X5 xDrive40e přichází se specificky nastaveným podvozkem, ve standardní výbavě nechybějí aktivní tlumiče Dynamic Damper Control a zadní vzduchové odpružení.

BMW
Vertriebs GmbH
Org. složka Česká republika

Poštovní adresa
Office Park Centrum
Nové Butovice
Bucharova 1423/6
158 00 Praha 5

Tel.
+420 225 99 00 00

Fax.
+420 225 99 00 99

Internet
www.bmw.com.cz

3. BMW xDrive se spojuje s BMW eDrive: BMW X5 xDrive40e.

SAV neboli Sports Activity Vehicle od BMW opět ukazuje cestu ostatním, a to zejména formou vysoce inovativního jízdního zážitku. BMW X5 xDrive40e je prvním produkčním plug-in hybridním vozem od mateřské značky BMW. Velmi chytře kombinuje všestrannost a luxusní prostředí velkého modelu třídy SAV se skvělou trakcí inteligentního pohonu všech kol BMW xDrive a příkladnou hospodárností technologie BMW EfficientDynamics eDrive. Inteligentně regulovaná interakce mezi spalovacím a elektrickým motorem společně vytváří výkon 230 kW/313 honí, čímž dodává modelu BMW X5 xDrive40e jedinečné dynamické parametry a zároveň výrazně snižuje spotřebu paliva a emise při každodenním ježdění. Kombinovaná spotřeba paliva činí pouze 3,4 – 3,3 litru na každých 100 kilometrů a kombinovaná spotřeba elektrické energie 15,4 – 15,3 kWh/100 km. Emise CO_2 dosahují hodnoty pouhých 78 – 77 gramů na kilometr (hodnoty jsou uváděny dle testovacího cyklu EU pro plug-in hybridní vozidla, mohou se lišit podle rozměru pneumatik).

Použití technologie BMW eDrive, zajišťující výjimečně efektivní výkon a možnost jízdy na čistě elektrický pohon při nulových emisích, posunuje dále radost z jízdy s tímto mimořádně univerzálním vozem. BMW X5 xDrive40e těží z technologií a know-how použitých u prvních vozidel divize BMW i. Model i8 ukazuje cestu pro udržitelnou radost z jízdy s plug-in hybridním pohonem, kterou si lze nyní poprvé vychutnat i ve voze mateřské značky BMW.

Jedinečný jízdní zážitek, známý z vozů BMW, a maximální hospodárnost díky dvojici pohonných jednotek a stálý pohon všech kol.

BMW X5 xDrive40e slibuje úžasný výkon při značné hospodárnosti, a to díky několika zásadním prvkům: dvojici motorů, inteligentnímu řízení hybridního ústrojí a stálému pohonu všech kol. Pohonný systém se skládá ze zážehového čtyřválcového motoru s technologiemi BMW TwinPower Turbo a synchronního elektrického motoru integrovaného do 8stupňové převodovky Steptronic. Soubor vysokonapěťových lithium-iontových akumulátorů lze nabíjet z běžné domácí zásuvky, nebo – obzvláště rychle, bezpečně a pohodlně – z nabíječky **BMW i Wallbox**, stejně jako z veřejné dobíjecí stanice. Sada akumulátorů, která díky měniči napětí zároveň

BMW
Vertriebs GmbH
Org. složka Česká republika

Poštovní adresa
Office Park Centrum
Nové Butovice
Bucharova 1423/6
158 00 Praha 5

Tel.
+420 225 99 00 00

Fax.
+420 225 99 00 99

Internet
www.bmw.com.cz

poskytuje energii pro baterii 12V elektrické palubní sítě, je umístěna pod podlahou zavazadlového prostoru, kde je obzvláště dobře chráněná pro případ nehody. BMW X5 xDrive40e nabízí zavazadlový prostor o objemu 500 – 1720 litrů. Dobíjecí kabel může být umístěn ve sklopné přihrádce pod podlahou zavazadelníku. Plug-in hybridní model tím pádem poskytuje veškerou variabilitu a využitelnost obvyklou u velkého SAV, a to nejen v oblasti jízdních kvalit, ale také úrovní prostornosti.

BMW X5 xDrive40e uspělo i v dalších oblastech: praktičnost a komplexnost modelu je spojena s takovou úrovní hospodárnosti, která ho jednoduše staví do role průkopníka své vlastní třídy. Krátké každodenní cesty v zastavěných oblastech, do vzdálenosti přibližně 25 kilometrů, mohou být snadno zvládnuty s nulovými výfukovými emisemi. I potom je ale spotřeba paliva velmi nízká, může se pohybovat při používání na krátké vzdálenosti s pravidelným dobíjením v rozmezí od nuly do 3,0 l paliva na každých 100 km. Tím BMW X5 xDrive40e nastavuje nové standardy hospodárnosti ve své třídě. Při delších cestách, kdy je využívána síla obou jednotek, tedy zážehové i elektrické, se pohonný systém sám systematicky snaží zvyšovat svoji efektivitu a udržet spotřebu paliva a hodnoty emisí mnohem níž než konkurenční vozy se srovnatelným výkonem.

Při plně nabitých akumulátorech lze zvládnout denní cesty o vzdálenosti 50 až 60 kilometrů s průměrnou spotřebou pod 6,5 litru na 100 kilometrů, samozřejmě v závislosti na jízdním stylu. A navíc, pokud je celá 85litrová nádrž naplněna a akumulátory plně dobity, BMW X5 xDrive40e dokáže naplno předvést své schopnosti i při jízdě na dlouhou vzdálenost, například při cestě na dovolenou. Tehdy umí jezdit za méně než 11 litrů na 100 kilometrů. Plug-in hybridní systém v BMW X5 xDrive40e umožňuje při každodenním používání využít výrazné úspory energie, zejména v porovnání s konvenčně poháněnými modely v tomto segmentu.

Technologie BMW TwinPower Turbo a BMW eDrive v naprostém souladu.

Dvoulitrový zážehový motor v BMW X5 xDrive40e už prokázal své kvality, když byl třikrát zvolen „Mezinárodním motorem roku“. Mezi jeho technologické zajímavosti patří dvoukomorové turbodmychadlo TwinScroll, přímé vstřikování High Precision Injection, variabilní zdvih sacích ventilů VALVETRONIC a proměnné časování sacích i výfukových ventilů (Double-VANOS). Nejvýkonnější čtyřválcová zážehová jednotka v portfoliu motorů BMW Group se vyznačuje dravým přenosem výkonu, výraznou chutí k vytáčení a hladkým chodem. Generuje maximální výkon 180 kW/245 k a točivý moment 350 Nm.

BMW
Vertriebs GmbH
Org. složka Česká republika

Poštovní adresa
Office Park Centrum
Nové Butovice
Bucharova 1423/6
158 00 Praha 5

Tel.
+420 225 99 00 00

Fax.
+420 225 99 00 99

Internet
www.bmw.com.cz

Elektrický motor přidává výkon 83 kW/113 k, zatímco jeho maximální točivý moment 250 Nm je k dispozici kdykoliv. Výsledným efektem je posílení výkonu motoru směřující k dramatické a okamžité reakci na pobídku řidičem a okamžitý nástup síly při akceleraci z klidu, stejně jako drtivé pružné zrychlení, kdykoliv je potřeba. BMW X5 xDrive40e zrychlí z 0 na 100 km/h za pouhých 6,8 s a jeho maximální rychlost je omezena na 210 km/h. V plně elektrickém módu dosáhne automobil rychlosti až 120 km/h (opět elektronicky omezena).

Stálý pohon všech kol BMW xDrive dokonce i v plně elektrickém módu.

Síla plynoucí ze dvou pohonných jednotek je velmi účinně transformována do pohybu vpřed zásluhou 8stupňové převodovky Steptronic a stálého pohonu všech kol BMW xDrive. Model BMW X5 xDrive40e může být na přání vybaven řadicími páčkami na volantu, které umožňují řidiči rychlé manuální změny rychlostních stupňů. Bez ohledu na to, jaký poměr výkonu si řidič bere ze zážehového či elektrického motoru, se xDrive stará o dokonalou trakci za každého počasí a při nejrůznějších podmínkách, stejně jako optimalizuje jízdní stabilitu a zvyšuje agilitu při rychlém průjezdu zatáčkami. Elektronicky ovládaná lamelová spojka je základem plně variabilního rozdělování točivého momentu mezi přední a zadní nápravou. Protože je pohon xDrive spojený se stabilizačním systémem DSC (Dynamic Stability Control), může v předstihu korigovat nedotáčivost či přetáčivost automobilu a vždy rozdělit sílu v takovém poměru, který optimalizuje jízdní dynamiku.

Volič jízdních režimů a tlačítko eDrive dovolují nastavit automobil a ovládání pohonného ústrojí podle přání řidiče.

Tlačítko eDrive, umístěné na středové konzole, dovoluje řidiči upravit chování řídicí jednotky. Když automobil poprvé nastartuje, jeho základním nastavením je režim **AUTO eDrive**, který s maximální účinností využívá společně sílu zážehového i elektrického motoru. Samotný elektromotor je využíván ke klidnějšímu rozjezdu, přičemž spalovací motor se přidá do akce asi v 70 km/h nebo v případě, že si řidič přeje dravější akceleraci. V tomto režimu pracuje inteligentní řídicí strategie na tom, aby systém jako celek fungoval s nejvyšší možnou účinností. Řidič může aktivovat plně elektrický mód **MAX eDrive**. V tomto režimu je automobil poháněn výlučně elektromotorem. Režim je navržen pro komfortní jízdu s nulovými lokálními emisemi bez nutnosti startovat spalovací motor a nabízí dojezd až 31 km a elektronicky omezenou maximální rychlost 120 km/h. Třetí režim, který lze vybrat, je **SAVE Battery**. Tento mód umožňuje řidiči ušetřit nebo dokonce zvýšit rezervy energie ve vysokonapěťovém akumulátoru pro

BMW
Vertriebs GmbH
Org. složka Česká republika

Poštovní adresa
Office Park Centrum
Nové Butovice
Bucharova 1423/6
158 00 Praha 5

Tel.
+420 225 99 00 00

Fax.
+420 225 99 00 99

Internet
www.bmw.com.cz

budoucí využití. Například při jízdě po dálnici je stav energie v akumulátoru uchováván, případně se dokonce zvyšuje. Tím se elektrická energie ušetří a může se následně využít pro čistě elektrickou jízdu v zastavěných oblastech. Díky tomu lze ušetřenou elektrickou energii postupně uvolnit přesně v okamžiku, kdy se to nejvíce hodí.

BMW X5 xDrive40e má v rámci sériové výbavy, stejně jako konvenčně poháněné varianty modelu X5, volič jízdních režimů. Ten se používá pro výběr nastavení vozu v režimech COMFORT, SPORT a ECO PRO. Změna režimu má vliv na jízdní vlastnosti, neboť při přepnutí z jednoho na druhý dochází ke změně odezvy plynového pedálu, charakteristiky řízení, odezvy 8stupňové převodovky Steptronic a v neposlední řadě také nastavení aktivních tlumičů Dynamic Damper Control, které jsou u modelu BMW X5 xDrive40e standardem. Mód ECO PRO navíc zajistí ještě efektivnější hospodaření elektricky ovládaných komfortních funkcí, jako je například klimatizace, vyhřívání sedadel nebo zpětných zrcátek. Navíc, pokud cestujete v rychlostech od 0 do 160 km/h, funkce jízdy setrvačností automaticky vypíná motor, a tím umožňuje pohyb vpřed bez nutnosti spálit jedinou kapku paliva.

Jednotlivé módy tlačítka eDrive a voliče jízdních režimů jsou navzájem kombinovatelné, což dovoluje nastavit vozidlo přesně podle dané jízdní situace a řidičových osobních preferencí. Díky tomu lze vytvořit kombinaci komfortu, sportovnosti a hospodárnosti přesně dle přestav, a navíc si užívat intenzivní zážitek z jízdy s plug-in hybridním vozem.

Přístrojový panel a kontrolní displej se specifickými informacemi.
V sériové výbavě BMW X5 xDrive40e je černý přístrojový panel se specifickými funkcemi hybridního vozu, které doplňují jinak běžné možnosti zobrazení. Jakmile řidič stiskne startovací tlačítko, na displeji umístěném ve spodní části otáčkoměru se nápis „OFF“ změní na „READY“. Stav akumulátorů se zobrazuje ve formě symbolu baterie umístěné pod zobrazením zařazeného převodového stupně. Viditelné je také nastavení voliče jízdních režimů, stejně jako mód zvolený pomocí tlačítka eDrive. V závislosti na vybraném jízdním režimu se rovněž mění informace zobrazované na přístrojovém panelu. Může se zde ukazovat například maximální či pouze elektrický dojezd, aktuální spotřeba paliva či spotřeba energie, množství rekuperované energie nebo proces nabíjení.

Specifické funkce hybridního modelu lze také zobrazit na kontrolním displeji systému iDrive. Při jízdě je možné ukázat toky energií, které v grafické formě znázorňují interakci mezi spalovacím a elektrickým motorem, stejně

BMW
Vertriebs GmbH
Org. složka Česká republika

Poštovní adresa
Office Park Centrum
Nové Butovice
Bucharova 1423/6
158 00 Praha 5

Tel.
+420 225 99 00 00

Fax.
+420 225 99 00 99

Internet
www.bmw.com.cz

tak jako cestu energie do či z akumulátorů. Dobíjení akumulátoru z hlavních zdrojů energie je taktéž možné sledovat pomocí menu iDrive. Pro tento účel je k dispozici **časovač**, ve kterém řidič nastaví plánovaný čas odjezdu. Navíc si lze pomocí menu iDrive přednastavit funkce interiéru a baterie. Přednastavené vyhřívání zajistí příjemné prostředí v prostoru pro pasažéry už při startu cesty, zatímco například chlazení vysokonapěťových akumulátorů zabezpečí jejich optimální provozní teplotu ještě dříve, než se automobil rozjede. Tím se šetří energie, která by musela být na zajištění vhodných teplot brána z akumulátoru. Elektronicky ovládané nezávislé topení a ventilační funkce jsou součástí standardní výbavy modelu BMW X5 xDrive40e. Mohou fungovat s využíváním elektřiny ze sítě při procesu dobíjení vozidla nebo být poháněny přímo akumulátory v automobilu, pokud tedy mají dostatečnou kapacitu.

BMW X5 xDrive40e: klasický Sports Activity Vehicle nabízející unikátní hybridní výkon.

Exkluzivní a specifické designové prvky na karoserii jasně ukazují, že BMW X5 xDrive40e je klasickým zástupcem třídy SAV, ale současně naznačují jeho unikátní hybridní schopnosti. Nepřehlédnutelná je především zásuvka na dobíjecí kabel, umístěná na levém předním blatníku. Při zahájení dobíjení se i zde objevuje efektní světle modré podsvícení, které naznačuje tok energie. Výfukový systém BMW X5 xDrive40e je zakončen dvěma koncovkami ve tvaru čtyřúhelníků. Logo eDrive, které je již známé z modelů BMW i, zdobí kromě přední části vozu také páté dveře. S modrým pozadím se objevuje na prazích vozu a je umístěno také na středové konzole.

Kromě aktivních tlumičů Dynamic Damper Control je v základní výbavě BMW X5 xDrive40e rovněž zadní vzduchové odpružení s funkcí samočinného udržování stálé světlé výšky. Dvouzónová automatická klimatizace, jež je součástí výbavy všech verzí BMW X5, je doplněna o přídavné topení a ventilační systém zahrnující elektrický průtokový ohřívač vody a elektrický kompresor chladiva. K tomu je možné vybírat ze široké nabídky výbavy na přání, a to pouze s několika výjimkami: nelze mít třetí řadu sedadel, paket adaptivního podvozku Dynamic, aktivní řízení, multifunkční přístrojový displej, komfortní sedadla vzadu a vak na lyže/snowboard. BMW X5 xDrive40e lze ale vybavit pakety Design Pure Experience či Design Pure Excellence pro exteriér a interiér, které podtrhnou robustnost, všestrannost a luxusní charakter vozu. Plug-in hybridní model je také možné vybavit M sportovním paketem a mnoha prvky z nabídky BMW Individual.

BMW
Vertriebs GmbH
Org. složka Česká republika

Poštovní adresa
Office Park Centrum
Nové Butovice
Bucharova 1423/6
158 00 Praha 5

Tel.
+420 225 99 00 00

Fax.
+420 225 99 00 99

Internet
www.bmw.com.cz

Navigační systém Professional je dalším prvkem standardní výbavy BMW X5 xDrive40e. Ta je dále rozšířena tempomatem s brzdnou funkcí a výbavou Driving Assistant. Dále může být doplněna o řadu prvků z nabídky BMW ConnectedDrive, mezi které patří Driving Assistant Plus s adaptivním tempomatem a funkcí Stop & Go, systém upozornění před kolizí s brzdnou funkcí, asistent jízdy v kolonách, BMW Head-Up Displej, noční vidění BMW Night Vision s rozpoznáváním chodců a zvířat a funkcí Dynamic Light Spot, asistent pro změnu jízdního pruhu, parkovací asistent, couvací kamera, Surround View a ukazatel rychlostních limitů a zákazů předjíždění. Všechny tyto asistenční systémy jsou funkční i v plně elektrickém módu. Pro BMW X5 xDrive40e jsou k dispozici také LED adaptivní světlomety, systém komfortního přístupu a v neposlední řadě také paleta 19- a 20palcových kol z lehkých slitin. Součástí základní výbavy jsou 18palcová kola z lehkých slitin s dvojitými paprsky.

Všestranné možnosti dobíjení díky průkopnickým službám v rámci přístupu BMW 360° ELECTRIC.

Plug-in hybridní koncepce modelu BMW X5 xDrive40e poskytuje ideální základ pro další využití elektrického pohonu přinášejícího efektivní mobilitu, a to včetně pohybu po zastavěných oblastech s nulovými emisemi. Jeho vysokonapěťový akumulátor má kapacitu 9,0 kilowatthodin (kWh) a může být nabíjen z jakékoli domácí zásuvky, nabíječkou Wallbox, která byla navržena pro větší proud, anebo z přístupných veřejných dobíjecích stanic. Dobíjecí kabel lze pohodlně uložit do schránky pod podlahou zavazadlového prostoru.

Pokud je hybridní vůz připojen na **běžnou domácí zásuvku**, akumulátory se kompletně nabijí za přibližně 3 hodiny a 50 minut. Na míru připravené řešení pro bezpečné, jednoduché a extra rychlé dobíjení akumulátorů doma je pro BMW X5 xDrive40e k dispozici v rámci programu **BMW 360° ELECTRIC.** Nabíječka **BMW i Wallbox Pure** je schopna doplnit kapacitu akumulátorů výkonem 3,5 kW (16 A/230 V). Výsledkem je plné dobití za přibližně 2 hodiny a 45 minut. Dobíjecí proces lze sledovat díky grafickému zobrazení uvnitř vozidla nebo pomocí chytrého telefonu a aplikace BMW Remote. Druhou verzí domácí nabíječky je **BMW i Wallbox Pro**, která nabízí některé funkce navíc. Má 7palcový barevný dotykový displej, na němž je zobrazen stav dobíjení, a také nastavitelné menu umožňující například pozměnit zátěž při dobíjení. Zobrazit lze i data o objemu dodané energie či informace o předchozích dobíjecích cyklech.

Pod názvem **BMW 360° ELECTRIC** je zákazníkům nabízen jedinečný balíček služeb souvisejících s elektromobilitou, který pokrývá vše od dodání

BMW
Vertriebs GmbH
Org. složka Česká republika

Poštovní adresa
Office Park Centrum
Nové Butovice
Bucharova 1423/6
158 00 Praha 5

Tel.
+420 225 99 00 00

Fax.
+420 225 99 00 99

Internet
www.bmw.com.cz

a instalace dobíjecí stanice, přes údržbu, poradenství až po další služby. Zajímavá je také služba **ChargeNow** nabízená s kartou **ChargeNow**, jež umožňuje přístup k dobíjecím stanicím partnerských sítí a může být také použita pro platby měsíčních poplatků za energii. Služba **ParkNow Longterm** zase výrazně zjednodušuje hledání parkovacího místa v městských centrech a pomáhá s hledáním a rezervací parkovacích míst s přístupem k dobíjecím stanicím. Portfolio služeb BMW 360° ELECTRIC navíc zahrnuje údržbu, asistenci a další zákaznické služby, které jsou vyvinuty na míru tomuto modelu.

Inovativní nové funkce od BMW ConnectedDrive dále pomáhají při plánování cest, a to například i tím, že vozidlo jede čistě na elektrickou energii v každé možné situaci a s maximální efektivitou. Navigační systém Professional, který je u BMW X5 xDrive40e součástí standardní výbavy, umožňuje řidiči výpočet specifické trasy ECO PRO, která při jízdě do cíle zohledňuje faktory v podobě dopravní situace, profilu trati a jízdního stylu. Funkce inteligentního řízení energie v BMW X5 xDrive40e tak zpracovává dostupná data profilů všech tratí, k nimž byl navigační systém využit, stejně jako aktuální dopravní informace. Tím je tvořen základ pro vysoce efektivní řízení pohonného ústrojí, které je dokonce schopné pracovat s určitým předstihem. Tím zajišťuje co nejnižší spotřebu paliva při maximalizovaném využívání jízdy na elektrickou energii. Například v momentu, kdy se blíží cíl cesty.

Při delších cestách, které procházejí zastavěnými oblastmi i venkovem, lze dobíjet akumulátor například funkcí rekuperace kinetické energie nebo zvýšením zátěže spalovacího motoru. Tím se vytvoří zásoba elektřiny pro budoucí jízdu na čistě elektrický pohon v městských částech. Aplikace BMW Remote pro chytré telefony přichází se specifickou hybridní verzí, která umožňuje řidiči sledovat stav nabití akumulátorů i v případě, že se nachází daleko od vozidla. Aplikace také zobrazuje umístění veřejných dobíjecích stanic. Hodnocení hospodárnosti dříve uskutečněných cest lze zobrazit na chytrém telefonu, stejně jako celkovou vzdálenost ujetou pouze na elektrickou energii či objem paliva ušetřeného jízdou bez emisí. Funkce nezávislého topení a ventilačního systému BMW X5 xDrive40e je možné nastavovat na dálku pomocí aplikace BMW Remote.

Výroba v továrně BMW Spartanburg: centru dokonalosti pro modely BMW X a hybridní technologie.

BMW X5 xDrive40e se vyrábí v továrně BMW Spartanburg v americkém státě Jižní Karolína. Zde se montují také všechny varianty modelů BMW X6, BMW X3 a BMW X4. Od příchodu prvního modelu BMW X5 uplynulo již

BMW
Vertriebs GmbH
Org. složka Česká republika

Poštovní adresa
Office Park Centrum
Nové Butovice
Bucharova 1423/6
158 00 Praha 5

Tel.
+420 225 99 00 00

Fax.
+420 225 99 00 99

Internet
www.bmw.com.cz

více než 15 let, během nichž se továrna stala celosvětovým centrem modelů BMW X.

BMW X5 xDrive40e se vyrábí souběžně s dalšími variantami modelů BMW X5 a BMW X6 na sdílené výrobní lince. Kvůli integraci specifických komponentů hybridního hnacího systému byly do výrobního procesu přidány jedinečné montážní úkony. Vysokonapěťové akumulátory se vyrábějí v nově postavené hale v areálu BMW Spartanburg. Všechny výrobní procesy podléhají stejným kvalitativním a bezpečnostním standardům, které BMW Group aplikuje po celém světě. Továrna BMW Spartanburg vyniká unikátním a velmi hospodárným systémem řízení toků energií. Bylo to právě zde, kde byl poprvé implementován inteligentní systém neustálého měření a řízení spotřeby energie, nazvaný Energy Data Management System (iEDMS). Navíc, velká část energie potřebné pro výrobu automobilů pochází z metanu, k nízké energetické náročnosti podniku pomáhají vysoce efektivní turbínové generátory.

Kontakt

Veronika Jakubcová, Corporate Communication Manager, BMW Group Czech Republic
Telefon: +420 739 601 171, e-mail: veronika.jakubcova@bmwgroup.com
BMW PressClub CZ: www.press.bmwgroup.com/pressclub/p/cz/startpage.htm
Internet: www.bmw.cz; Facebook CZ: https://www.facebook.com/BMW.Ceska.Republika

BMW Group

BMW Group je se svými značkami BMW, MINI a Rolls-Royce vedoucím výrobcem prémiových automobilů a motocyklů, stejně tak jako poskytovatelem prémiových finančních produktů a služeb mobility. BMW Group je globální společností s 30 výrobními a montážními závody ve 14 zemích a celosvětovou prodejní sítí se zastoupením ve více než 140 zemích.

V roce 2014 společnost BMW Group prodala po celém světě přibližně 2,118 milionu automobilů a 123 000 motocyklů. Zisk před zdaněním ve finančním roce 2013 činil 7,91 miliardy Euro, příjmy dosáhly 76,06 miliardy Euro. K 31. prosinci 2013 pracovalo pro BMW Group 110 351 zaměstnanců.

Úspěchy společnosti BMW Group se vždy opíraly o dlouhodobé strategie a odpovědnost. Celý hodnotový a výrobní proces je zaměřen na ekologickou a sociální udržitelnost, k životnímu prostředí odpovědné produkty a ochranu zdrojů. To vše je pevnou součástí celkového přístupu.

Internet: www.bmwgroup.com
Facebook: http://www.facebook.com/BMWGroup
Twitter: http://twitter.com/BMWGroup
YouTube: http://www.youtube.com/BMWGroupview
Google+: http://googleplus.bmwgroup.com

4. Specifications.
BMW X5 xDrive40e.

			BMW X5 xDrive40e
Body			
No. of doors/seats			5 / 5
Length/width/height [1] (unladen)		mm	4886 / 1938 / 1762
Wheelbase		mm	2933
Track, front/rear		mm	1644 / 1650
Turning circle		m	12.7
Fuel tank capacity		approx. ltr	85
Engine oil [2]		ltr	5.0
Weight (unladen) to DIN/EU		kg	2230 / 2305
Max load to DIN		kg	750
Max permissible weight		kg	2980
Max axle load, front/rear		kg	1250 / 1755
Max trailer load, braked (12%)/unbraked		kg	2700 / 750
Max roof load/towbar download		kg	100 / 140
Luggage comp. capacity		ltr	500 –1720
Air resistance		c_d x A	0.31 x 2.84
Drive system			
Drive concept			Full hybrid drive, permanent torque vectoring to all four wheels from one or both units via BMW xDrive
System output		kW/hp	230 / 313
Combustion engine			
Config./No. of cyls./valves			In-line / 4 / 4
Engine technology			BMW TwinPower Turbo technology: TwinScroll turbocharger, High Precision Injection, fully variable valve control (VALVETRONIC), Double VANOS variable camshaft control
Effective capacity		cm³	1997
Bore/stroke		mm	90.1 / 84.0
Compression ratio		:1	10.0
Fuel grade			min RON 91
Output		kW/hp	180 / 245
at		rpm	5000 – 6500
Torque		Nm	350
at		rpm	1250 – 4800
Electric motor			
Motor technology			BMW eDrive technology: synchronous electric motor integrated in 8-speed Steptronic transmission, generator function for energy recuperation for the high-voltage battery
Max. output [3]		kW/hp	83 / 113
at		rpm	3170
Rated output		kW/hp	55 / 75
at		rpm	5000
Torque		Nm	250
at		rpm	0
Recuperation output		kW	20
High-voltage battery			
Storage technology / installation			Lithium-ion / underneath luggage comp.
Voltage		V	351
Capacity (gross)		kWh	9.0
Charging time for 100% charge			< 2.8 h at 3.5 kW (16 A / 230 V)
Transmission			
Type of transmission			8-speed Steptronic
Gear ratios	I	:1	4.714
	II	:1	3.143
	III	:1	2.106
	IV	:1	1.667
	V	:1	1.285
	VI	:1	1.000
	VII	:1	0.839
	VIII	:1	0.667
	R	:1	3.317
Final drive		:1	3.154

		BMW X5 xDrive40e
Driving Dynamics and Safety		
Suspension, front		Double track control arm with double joint principle, small, negative steering roll radius, anti-dive
Suspension, rear		Integral-IV rear axle, spatial suspension with anti-squat and anti-dive, air suspension with automatic self-levelling
Brakes, front		Single-piston floating-calliper disc brakes, inner-vented
Brakes, rear		Single-piston floating-calliper disc brakes, inner-vented
Driving stability systems		Standard: DSC incl. ABS and Dynamic Traction Control (DTC), Cornering Brake Control (CBC), Dynamic Brake Control (DBC), Dry Braking function, Fading Compensation, Start-Off Assistant; DSC linked to xDrive all-wheel-drive, Automatic Differential Brake (ADB-X), Hill Descent Control (HDC), Dynamic Damper Control
Safety equipment		Standard: airbags for driver and front passenger, side airbags for driver and front passenger, head airbags for front and rear seats, crash-activated head restraints at the front, three-point inertia-reel seatbelts on all seats with integrated belt latch tensioner and belt force limiter at the front, crash sensors, rollover sensors, Tyre Defect Indicator
Steering		Electric Power Steering (EPS) with Servotronic function
Steering transmission, overall	:1	19.1
Tyres, front/rear		255/55 R18 109 V XL
Rims, front/rear		8.5J x 18 light-alloy
Performance		
Weight-to-power ratio (DIN)	kg/kW	9.7
Specific output combustion engine	kW/ltr	90.1
Acceleration 0–100 km/h	s	6.8
Maximum speed	km/h	210
Maximum speed electric	km/h	120
EU cycle electric range	km	up to 31
Offroad specifications		
Overhang angle, front/rear	°	25.0 / 22.5
Ramp angle	°	20.0
Ground clearance (unladen)	mm	209
Fording depth (at 7 km/h)	mm	500
BMW EfficientDynamics		
BMW EfficientDynamics standard measures		BMW eDrive technology, Brake Energy Regeneration with recuperation display, Electric Power Steering (EPS), hybrid-specific Auto Start Stop function, ECO PRO mode with coasting function, intelligent lightweight construction, optimised aerodynamic attributes, active air vents, on-demand operation of ancillary units, map-controlled oil pump, efficiency-optimised rear differential and power divider, tyres with reduced roll resistance
Fuel consumption EU [4]		
With standard wheels and tyres		
combined	ltr/100 km	3.3
CO_2 emissions from fuel	g/km	77
Power consumption combined	kWh	15.3
With rims 9J x 19 front, 10J x 19 rear and tyres 255/50 R19 front, 285/45 R19 rear, with rims 10J x 20 front, 11J x 20 rear and tyres 275/40 R20 front, 315/35 R20 rear		
combined	ltr/100 km	3.4
CO_2 emissions from fuel	g/km	78
Power consumption combined	kWh	15.4
Emission rating		EU6

Specifications apply to ACEA markets/data relevant to homologation apply in part only to Germany (weight, maximum speed)
All data are provisional

[1] Height including roof fin
[2] Oil change
[3] According to ECE R-85
[4] Fuel consumption and CO_2 emission figures depend on the specified tyre format

5. Output and torque diagrams. BMW X5 xDrive40e. Combustion engine.

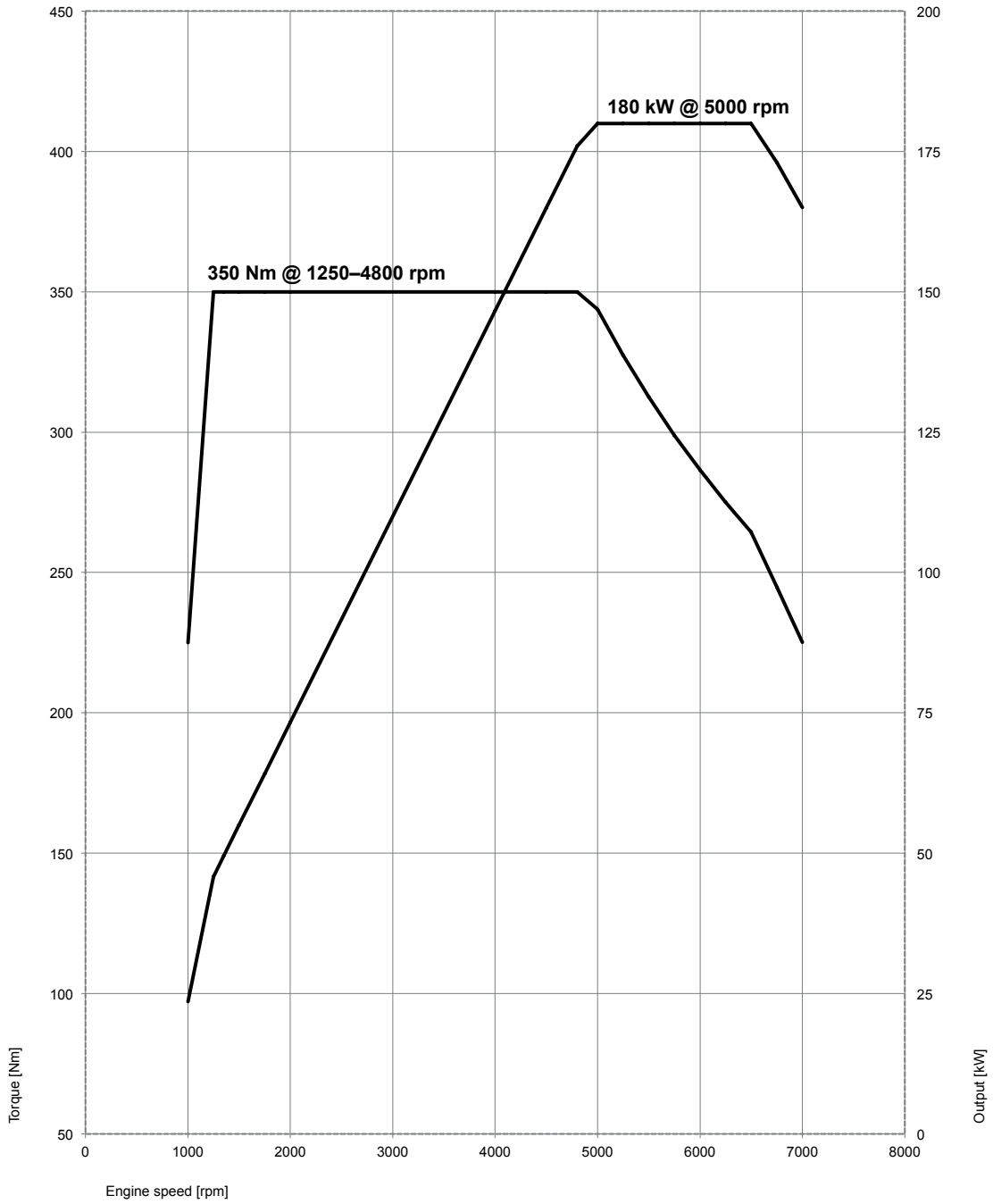

BMW X5 xDrive40e.
Electric motor.

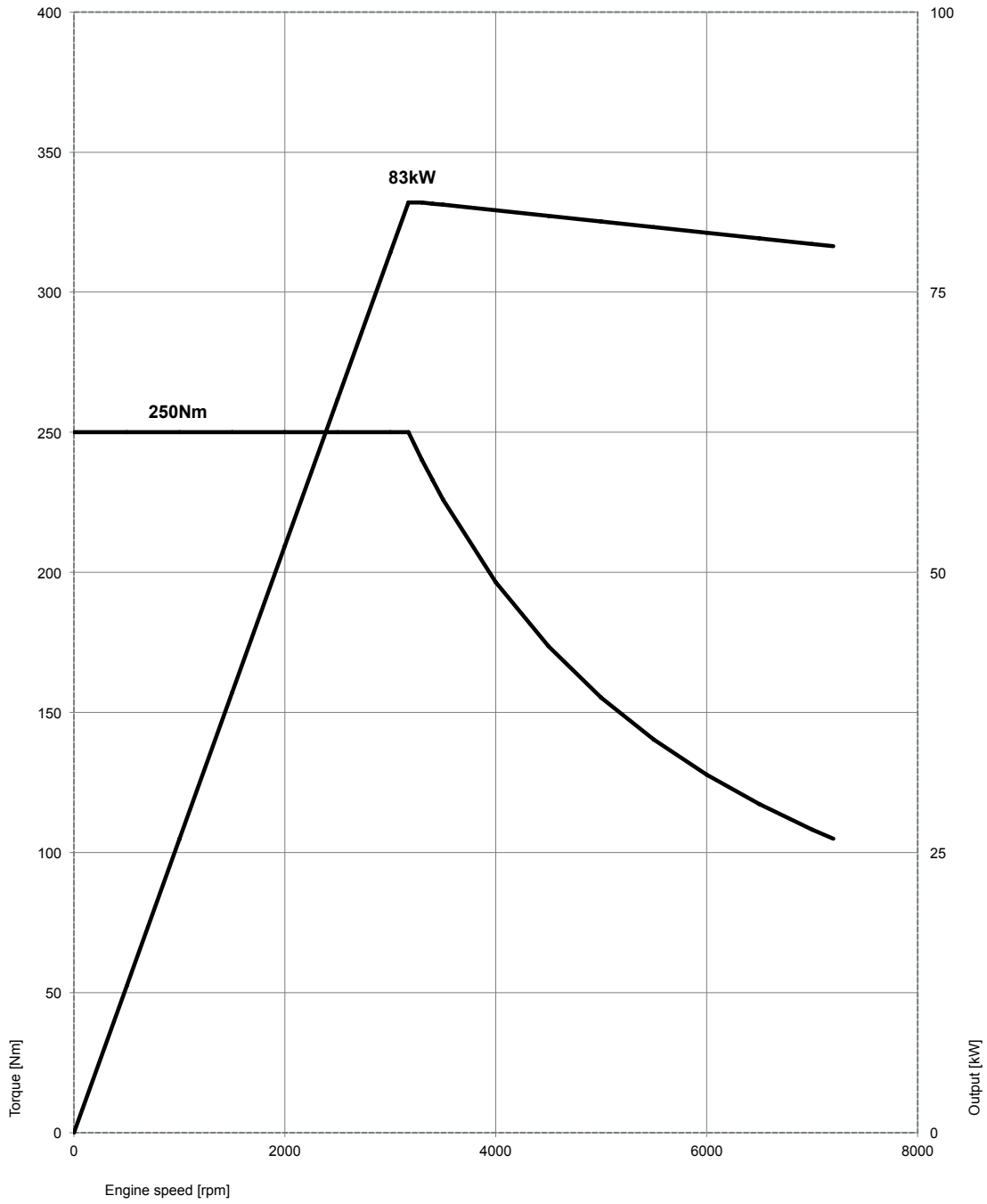
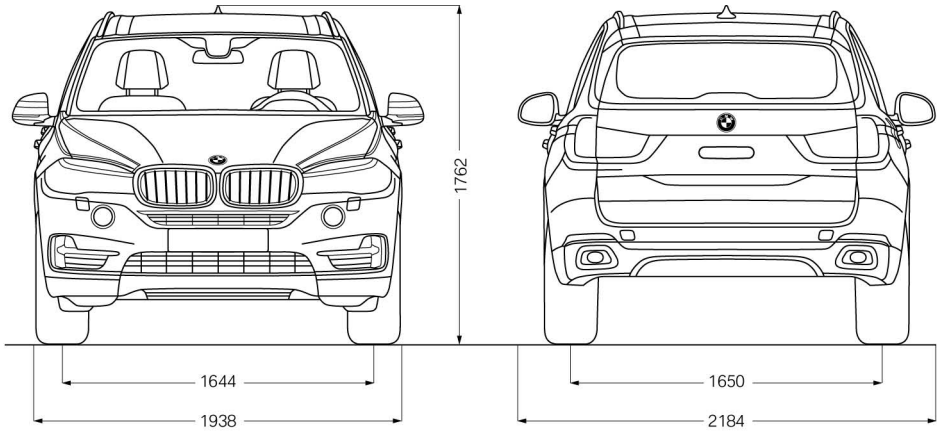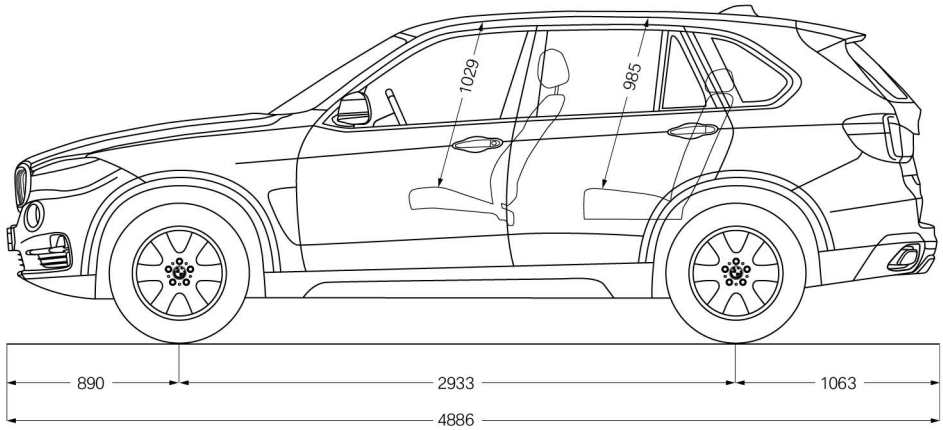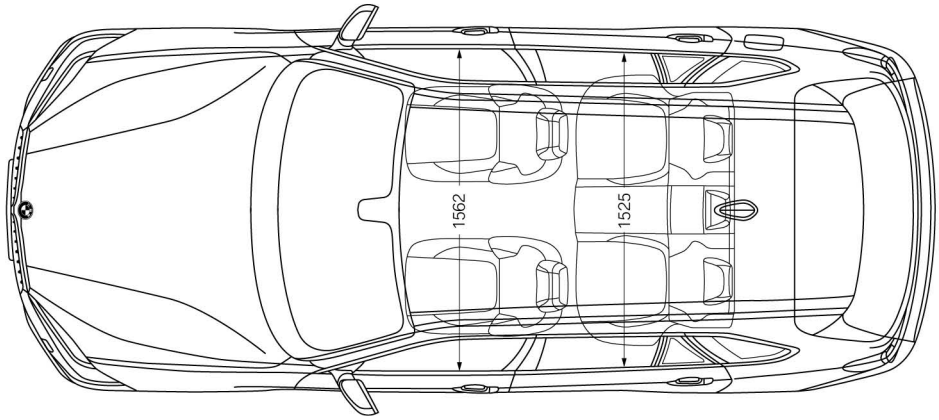
6. Exterior and interior dimensions.