Technische Daten.
BMW X1.
X1 sDrive18i.

		BMW X1 sDrive18i
Karosserie		
Anzahl Türen / Sitzplätze		5 / 5
Länge/Breite/Höhe (leer)	mm	4500 / 1845 / 1642
Radstand	mm	2692
Spurweite vorne/hinten	mm	1592 / 1593
Bodenfreiheit	mm	205
Wendekreis	m	11,7
Tankinhalt	ca. l	45
Motoröl [1)]	l	4,5
Leergewicht nach DIN/EU	kg	1500 / 1575
Zuladung nach DIN	kg	575
Zul. Gesamtgewicht	kg	2075
Zul. Achslasten vorne/hinten	kg	1090 / 1050
Zul. Anhängelast (12%) gebremst/ungebremst	kg	1700 / 750
Zul. Dachlast/Zul. Stützlast	kg	75 / 80
Kofferraumvolumen	l	540 – 1600
Luftwiderstand	c_x	0,26
Motor		
Bauart/Anz. Zylinder/Ventile		R / 3 / 4
Motor-Technologie		BMW TwinPower Turbo Technologie: Turbolader, Direkteinspritzung High Precision Injection, vollvariable Ventilsteuerung VALVETRONIC, variable Nockenwellensteuerung Doppel-VANOS
Hubraum effektiv	cm³	1499
Hub / Bohrung	mm	94,6 / 82,0
Verdichtung	:1	11,1
Kraftstoff		min ROZ 91
Leistung	kW/PS	100 / 136
bei Drehzahl	min^{-1}	4400 – 6500
Drehmoment	Nm	230
bei Drehzahl	min^{-1}	1500 – 4000
Elektrik		
Batterie/Einbauort	Ah/–	70 / Motorraum
Fahrdynamik und Sicherheit		
Vorderradaufhängung		Eingelenk-Federbeinachse in Aluminium-Stahl-Leichtbauweise
Hinterradaufhängung		Dreilenker-Achse in Stahl-Leichtbauweise
Bremse vorne		Einkolben-Faustsattel-Scheibenbremsen
Bremse hinten		Einkolben-Faustsattel-Scheibenbremsen
Fahrstabilitätssysteme		Serienmäßig: DSC inkl. ABS und DTC (Dynamische Traktions Control), ARB-Technologie (Aktornahe Radschlupfbegrenzung), Kurvenbremshilfe CBC, Bremsassistent DBC, Performance Control, Trockenbremsfunktion, Fading-Ausgleich, Anfahrassistent, Anhänger-Stabilitätskontrolle; optional: Adaptives M Fahrwerk
Sicherheitsausstattung		Serienmäßig: Airbags für Fahrer und Beifahrer, Seitenairbags für Fahrer und Beifahrer, Kopfairbags für die vordere und hintere Sitzreihe, Interaktionsairbag zwischen Fahrer und Beifahrer, Dreipunkt-Automatikgurte für alle Sitzplätze, vorn mit Gurtstrammer und Gurtkraftbegrenzer, Crash-Sensoren, Reifendruckanzeige
Lenkung		Elektromechanische Servolenkung (EPS) mit Servotronic Funktion, optional: Sportlenkung
Gesamtübersetzung Lenkung	:1	15,5
Reifen vorne/hinten		205/65 R17 100Y XL
Felgen vorne/hinten		7J x 17 LM

			BMW X1 sDrive18i
Getriebe			
Getriebeart			7-Gang Steptronic Getriebe mit Doppelkupplung
Getriebeübersetzung	I	:1	16,991
	II	:1	10,588
	III	:1	7,072
	IV	:1	4,945
	V	:1	3,777
	VI	:1	3,043
	VII	:1	2,518
	R	:1	16,323
Achsübersetzung		:1	3,944
Fahrleistungen			
Leistungsgewicht (DIN)		kg/kW	15,0
Literleistung		kW/l	66,7
Beschleunigung 0–100 km/h		s	9,2
Höchstgeschwindigkeit		km/h	208
BMW EfficientDynamics			
BMW EfficientDynamics Maßnahmen serienmäßig			Bremsenergie-Rückgewinnung mit Rekuperationsanzeige, elektromechanische Servolenkung, Auto Start Stop Funktion, Schaltpunktanzeige, PERSONAL und EFFICIENT Modus mit Segel-Funktion, Vorausschauassistent, BMW EfficientLightweight, optimierte Aerodynamikeigenschaften, aktive Luftklappensteuerung, bedarfsgerecht gesteuerte Nebenaggregate, kennfeldgeregelte Ölpumpe, Achsgetriebe mit optimierten Warmlaufeigenschaften, Reifen mit reduziertem Rollwiderstand
Verbrauch im EU-Zyklus			
insgesamt (WLTP)		l/100	7,0 – 6,3
insgesamt (NEFZ)		l/100	–
CO_2 (WLTP)		g/km	158 – 143
CO_2 (NEFZ)		g/km	–
Emissionseinstufung			Euro 6d
Versicherungseinstufung			
KH / VK / TK			[2]

Technische Daten gültig für ACEA Märkte/Zulassungsrelevante Daten teilweise nur für Deutschland (Gewichte)

[1] Öl-Wechselmenge
[2] Angaben noch nicht verfügbar

Die Angaben zu Kraftstoffverbrauch, CO_2-Emissionen, Stromverbrauch und elektrischer Reichweite werden nach dem vorgeschriebenen Messverfahren VO (EU) 2007/715 in der jeweils geltenden Fassung ermittelt. Die Angaben beziehen sich auf ein Fahrzeug in Basisausstattung in Deutschland, die Spannbreiten berücksichtigen Unterschiede in der gewählten Rad- und Reifengröße und der optionalen Sonderausstattung.

Alle Angaben sind bereits auf Basis des neuen WLTP-Testzyklus ermittelt. Für die Bemessung von Steuern und anderen fahrzeugbezogenen Abgaben, die (auch) auf den CO_2-Ausstoß abstellen, sowie gegebenenfalls für die Zwecke von fahrzeugspezifischen Förderungen werden WLTP-Werte zugrunde gelegt. Weitere Informationen zu den Messverfahren WLTP und NEFZ sind auch unter www.bmw.de/wltp zu finden.

Weitere Informationen zum offiziellen Kraftstoffverbrauch und den offiziellen spezifischen CO_2-Emissionen neuer Personenkraftwagen können dem 'Leitfaden über den Kraftstoffverbrauch, die CO_2-Emissionen und den Stromverbrauch neuer Personenkraftwagen' entnommen werden, der an allen Verkaufsstellen, bei der Deutschen Automobil Treuhand GmbH (DAT), Hellmuth-Hirth-Str. 1, 73760 Ostfildern-Scharnhausen, und unter https://www.dat.de/co2/ unentgeltlich erhältlich ist.

BMW X1.
X1 xDrive23i.

		BMW X1 xDrive23i
Karosserie		
Anzahl Türen / Sitzplätze		5 / 5
Länge/Breite/Höhe (leer)	mm	4500 / 1845 / 1642
Radstand	mm	2692
Spurweite vorne/hinten	mm	1592 / 1593
Bodenfreiheit	mm	205
Wendekreis	m	11,7
Tankinhalt	ca. l	45
Motoröl [1)]	l	5,25
Leergewicht nach DIN/EU	kg	1655 / 1730
Zuladung nach DIN	kg	565
Zul. Gesamtgewicht	kg	2220
Zul. Achslasten vorne/hinten	kg	1165 / 1120
Zul. Anhängelast (12%) gebremst/ungebremst	kg	2000 / 750
Zul. Dachlast/Zul. Stützlast	kg	75 / 80
Kofferraumvolumen	l	500 – 1545
Luftwiderstand	c_x	0,27
Antrieb		
Motor-Technologie		BMW TwinPower Turbo Technologie: Turbolader, Direkteinspritzung High Precision Injection, vollvariable Ventilsteuerung VALVETRONIC, variable Nockenwellensteuerung Doppel-VANOS, 48-Volt-Mild-Hybrid-Technologie mit einem in das Getriebe integrierten Elektromotor
Leistung / gesamt [2)]	kW/PS	160 / 218
Drehmoment / gesamt [2)]	Nm	360
Ottomotor		
Bauart/Anz. Zylinder/Ventile		R / 4 / 4
Hubraum effektiv	cm³	1998
Hub / Bohrung	mm	94,6 / 82,0
Verdichtung	:1	11,1
Kraftstoff		min ROZ 91
Nennleistung	kW/PS	150 / 204
bei Drehzahl	min^{-1}	5000 – 6500
Nenndrehmoment	Nm	320
bei Drehzahl	min^{-1}	1500 – 4000
Literleistung	kW/l	75,1
Elektromotor		
Nennleistung	kW/PS	14 / 19
Nenndrehmoment	Nm	55
Elektrik		
12-Volt-Batterie/Einbauort	Ah/–	60 / Motorraum
48-Volt-Batterie/Einbauort	Ah/–	20 / Gepäckraum
Fahrdynamik und Sicherheit		
Vorderradaufhängung		Eingelenk-Federbeinachse in Aluminium-Stahl-Leichtbauweise
Hinterradaufhängung		Dreilenker-Achse in Stahl-Leichtbauweise
Bremse vorne		Einkolben-Faustsattel-Scheibenbremsen
Bremse hinten		Einkolben-Faustsattel-Scheibenbremsen
Fahrstabilitätssysteme		Serienmäßig: DSC inkl. ABS und DTC (Dynamische Traktions Control), ARB-Technologie (Aktornahe Radschlupfbegrenzung), Kurvenbremshilfe CBC, Bremsassistent DBC, Performance Control, Trockenbremsfunktion, Fading-Ausgleich, Anfahrassistent, Anhänger-Stabilitätskontrolle, DSC mit Allradantrieb xDrive vernetzt; optional: Adaptives M Fahrwerk
Sicherheitsausstattung		Serienmäßig: Airbags für Fahrer und Beifahrer, Seitenairbags für Fahrer und Beifahrer, Kopfairbags für die vordere und hintere Sitzreihe, Interaktionsairbag zwischen Fahrer und Beifahrer, Dreipunkt-Automatikgurte für alle Sitzplätze, vorn mit Gurtstrammer und Gurtkraftbegrenzer, Crash-Sensoren, Reifendruckanzeige
Lenkung		Elektromechanische Servolenkung (EPS) mit Servotronic Funktion, optional: Sportlenkung
Gesamtübersetzung Lenkung	:1	15,5
Reifen vorne/hinten		205/65 R17 100Y XL
Felgen vorne/hinten		7J x 17 LM

			BMW X1 xDrive23i
Getriebe			
Getriebeart			7-Gang Steptronic Getriebe mit Doppelkupplung
Getriebeübersetzung	I	:1	16,991
	II	:1	9,965
	III	:1	6,181
	IV	:1	4,327
	V	:1	3,349
	VI	:1	2,663
	VII	:1	2,158
	R	:1	15,363
Achsübersetzung		:1	2,857
Fahrleistungen			
Leistungsgewicht (DIN)		kg/kW	10,3
Beschleunigung 0–100 km/h		s	7,1
Höchstgeschwindigkeit		km/h	233
BMW EfficientDynamics			
BMW EfficientDynamics Maßnahmen serienmäßig			48-Volt-Mild-Hybrid-Technologie, Bremsenergie-Rückgewinnung mit Rekuperationsanzeige, Auto Start Stop Funktion, PERSONAL und EFFICIENT Modus mit Segel-Funktion, Vorausschauassistent, Schaltpunktanzeige, elektromechanische Servolenkung, BMW EfficientLightweight, optimierte Aerodynamikeigenschaften, aktive Luftklappensteuerung, bedarfsgerecht gesteuerte Nebenaggregate, kennfeldgeregelte Ölpumpe, Achsgetriebe mit optimierten Warmlaufeigenschaften, Reifen mit reduziertem Rollwiderstand
Verbrauch im EU-Zyklus			
insgesamt (WLTP)		l/100	7,2 – 6,5
insgesamt (NEFZ)		l/100	–
CO_2 (WLTP)		g/km	162 – 146
CO_2 (NEFZ)		g/km	–
Emissionseinstufung			Euro 6d
Versicherungseinstufung			
KH / VK / TK			[3]

Technische Daten gültig für ACEA Märkte/Zulassungsrelevante Daten teilweise nur für Deutschland (Gewichte)

[1] Öl-Wechselmenge
[2] setzt sich zusammen aus verbrennungsmotorischem Antrieb (angegebener Nennwert) und elektrischem Antrieb (bis zu angegebenem Nennwert)
[3] Angaben noch nicht verfügbar

Die Angaben zu Kraftstoffverbrauch, CO_2-Emissionen, Stromverbrauch und elektrischer Reichweite werden nach dem vorgeschriebenen Messverfahren VO (EU) 2007/715 in der jeweils geltenden Fassung ermittelt. Die Angaben beziehen sich auf ein Fahrzeug in Basisausstattung in Deutschland, die Spannbreiten berücksichtigen Unterschiede in der gewählten Rad- und Reifengröße und der optionalen Sonderausstattung.

Alle Angaben sind bereits auf Basis des neuen WLTP-Testzyklus ermittelt. Für die Bemessung von Steuern und anderen fahrzeugbezogenen Abgaben, die (auch) auf den CO_2-Ausstoß abstellen, sowie gegebenenfalls für die Zwecke von fahrzeugspezifischen Förderungen werden WLTP-Werte zugrunde gelegt. Weitere Informationen zu den Messverfahren WLTP und NEFZ sind auch unter www.bmw.de/wltp zu finden.

Weitere Informationen zum offiziellen Kraftstoffverbrauch und den offiziellen spezifischen CO_2-Emissionen neuer Personenkraftwagen können dem 'Leitfaden über den Kraftstoffverbrauch, die CO_2-Emissionen und den Stromverbrauch neuer Personenkraftwagen' entnommen werden, der an allen Verkaufsstellen, bei der Deutschen Automobil Treuhand GmbH (DAT), Hellmuth-Hirth-Str. 1, 73760 Ostfildern-Scharnhausen, und unter https://www.dat.de/co2/ unentgeltlich erhältlich ist.

BMW X1.
X1 sDrive18d.

		BMW X1 sDrive18d
Karosserie		
Anzahl Türen / Sitzplätze		5 / 5
Länge/Breite/Höhe (leer)	mm	4500 / 1845 / 1642
Radstand	mm	2692
Spurweite vorne/hinten	mm	1592 / 1593
Bodenfreiheit	mm	205
Wendekreis	m	11,7
Tankinhalt	ca. l	45
Motoröl [1)]	l	6,5
Leergewicht nach DIN/EU	kg	1575 / 1650
Zuladung nach DIN	kg	575
Zul. Gesamtgewicht	kg	2150
Zul. Achslasten vorne/hinten	kg	1135 / 1075
Zul. Anhängelast (12%) gebremst/ungebremst	kg	1800 / 750
Zul. Dachlast/Zul. Stützlast	kg	75 / 80
Kofferraumvolumen	l	540 – 1600
Luftwiderstand	c_x	0,26
Motor		
Bauart/Anz. Zylinder/Ventile		R / 4 / 4
Motor-Technologie		BMW TwinPower Turbo Technologie: Stufenaufladung, Niederdrucklader mit variabler Einlassgeometrie, Common-Rail-Direkteinspritzung mit Magnetventil-Injektoren (max. Einspritzdruck: 2500 bar)
Hubraum effektiv	cm³	1995
Hub / Bohrung	mm	90,0 / 84,0
Verdichtung	:1	16,5
Kraftstoff		Diesel
Leistung	kW/PS	110 / 150
bei Drehzahl	min^{-1}	3750 – 4000
Drehmoment	Nm	360
bei Drehzahl	min^{-1}	1500 – 2500
Elektrik		
Batterie/Einbauort	Ah/–	70 / Motorraum
Fahrdynamik und Sicherheit		
Vorderradaufhängung		Eingelenk-Federbeinachse in Aluminium-Stahl-Leichtbauweise
Hinterradaufhängung		Dreilenker-Achse in Stahl-Leichtbauweise
Bremse vorne		Einkolben-Faustsattel-Scheibenbremsen
Bremse hinten		Einkolben-Faustsattel-Scheibenbremsen
Fahrstabilitätssysteme		Serienmäßig: DSC inkl. ABS und DTC (Dynamische Traktions Control), ARB-Technologie (Aktornahe Radschlupfbegrenzung), Kurvenbremshilfe CBC, Bremsassistent DBC, Performance Control, Trockenbremsfunktion, Fading-Ausgleich, Anfahrassistent, Anhänger-Stabilitätskontrolle; optional: Adaptives M Fahrwerk
Sicherheitsausstattung		Serienmäßig: Airbags für Fahrer und Beifahrer, Seitenairbags für Fahrer und Beifahrer, Kopfairbags für die vordere und hintere Sitzreihe, Interaktionsairbag zwischen Fahrer und Beifahrer, Dreipunkt-Automatikgurte für alle Sitzplätze, vorn mit Gurtstrammer und Gurtkraftbegrenzer, Crash-Sensoren, Reifendruckanzeige
Lenkung		Elektromechanische Servolenkung (EPS) mit Servotronic Funktion, optional: Sportlenkung
Gesamtübersetzung Lenkung	:1	15,5
Reifen vorne/hinten		205/65 R17 100Y XL
Felgen vorne/hinten		7J x 17 LM

			BMW X1 sDrive18d
Getriebe			
Getriebeart			7-Gang Steptronic Getriebe mit Doppelkupplung
Getriebeübersetzung	I	:1	15,870
	II	:1	9,302
	III	:1	5,735
	IV	:1	4,015
	V	:1	3,108
	VI	:1	2,487
	VII	:1	2,016
	R	:1	14,255
Achsübersetzung		:1	[2]
Fahrleistungen			
Leistungsgewicht (DIN)		kg/kW	14,3
Literleistung		kW/l	55,1
Beschleunigung 0–100 km/h		s	8,9
Höchstgeschwindigkeit		km/h	210
BMW EfficientDynamics			
BMW EfficientDynamics Maßnahmen serienmäßig			Bremsenergie-Rückgewinnung mit Rekuperationsanzeige, elektromechanische Servolenkung, Auto Start Stop Funktion, Schaltpunktanzeige, PERSONAL und EFFICIENT Modus mit Segel-Funktion, Vorausschauassistent, BMW EfficientLightweight, optimierte Aerodynamikeigenschaften, aktive Luftklappensteuerung, bedarfsgerecht gesteuerte Nebenaggregate, kennfeldgeregelte Ölpumpe, Achsgetriebe mit optimierten Warmlaufeigenschaften, Reifen mit reduziertem Rollwiderstand, BMW Blue Performance Technologie mit SCR-Katalysator
Verbrauch im EU-Zyklus			
insgesamt (WLTP)		l/100	5,5 – 4,9
insgesamt (NEFZ)		l/100	–
CO_2 (WLTP)		g/km	144 – 129
CO_2 (NEFZ)		g/km	–
Emissionseinstufung			Euro 6d
Versicherungseinstufung			
KH / VK / TK			[2]

Technische Daten gültig für ACEA Märkte/Zulassungsrelevante Daten teilweise nur für Deutschland (Gewichte)

[1] Öl-Wechselmenge
[2] Angaben noch nicht verfügbar

Die Angaben zu Kraftstoffverbrauch, CO_2-Emissionen, Stromverbrauch und elektrischer Reichweite werden nach dem vorgeschriebenen Messverfahren VO (EU) 2007/715 in der jeweils geltenden Fassung ermittelt. Die Angaben beziehen sich auf ein Fahrzeug in Basisausstattung in Deutschland, die Spannbreiten berücksichtigen Unterschiede in der gewählten Rad- und Reifengröße und der optionalen Sonderausstattung.

Alle Angaben sind bereits auf Basis des neuen WLTP-Testzyklus ermittelt. Für die Bemessung von Steuern und anderen fahrzeugbezogenen Abgaben, die (auch) auf den CO_2-Ausstoß abstellen, sowie gegebenenfalls für die Zwecke von fahrzeugspezifischen Förderungen werden WLTP-Werte zugrunde gelegt. Weitere Informationen zu den Messverfahren WLTP und NEFZ sind auch unter www.bmw.de/wltp zu finden.

Weitere Informationen zum offiziellen Kraftstoffverbrauch und den offiziellen spezifischen CO_2-Emissionen neuer Personenkraftwagen können dem 'Leitfaden über den Kraftstoffverbrauch, die CO_2-Emissionen und den Stromverbrauch neuer Personenkraftwagen' entnommen werden, der an allen Verkaufsstellen, bei der Deutschen Automobil Treuhand GmbH (DAT), Hellmuth-Hirth-Str. 1, 73760 Ostfildern-Scharnhausen, und unter https://www.dat.de/co2/ unentgeltlich erhältlich ist.

BMW X1.
X1 xDrive23d.

		BMW X1 xDrive23d
Karosserie		
Anzahl Türen / Sitzplätze		5 / 5
Länge/Breite/Höhe (leer)	mm	4500 / 1845 / 1642
Radstand	mm	2692
Spurweite vorne/hinten	mm	1592 / 1593
Bodenfreiheit	mm	205
Wendekreis	m	11,7
Tankinhalt	ca. l	45
Motoröl [1)]	l	6,5
Leergewicht nach DIN/EU	kg	1690 / 1765
Zuladung nach DIN	kg	575
Zul. Gesamtgewicht	kg	2265
Zul. Achslasten vorne/hinten	kg	1170 / 1155
Zul. Anhängelast (12%) gebremst/ungebremst	kg	2000 / 750
Zul. Dachlast/Zul. Stützlast	kg	75 / 80
Kofferraumvolumen	l	500 – 1545
Luftwiderstand	c_x	0,27
Antrieb		
Motor-Technologie		BMW TwinPower Turbo Technologie: Stufenaufladung, Hoch- und Niederdrucklader mit variabler Einlassgeometrie, Common-Rail-Direkteinspritzung mit Magnetventil-Injektoren (max. Einspritzdruck: 2500 bar), 48-Volt-Mild-Hybrid-Technologie mit einem in das Getriebe integrierten Elektromotor
Leistung / gesamt [2)]	kW/PS	155 / 211
Drehmoment / gesamt [2)]	Nm	400
Dieselmotor		
Bauart/Anz. Zylinder/Ventile		R / 4 / 4
Hubraum effektiv	cm³	1995
Hub / Bohrung	mm	90,0 / 84,0
Verdichtung	:1	16,5
Kraftstoff		Diesel
Nennleistung	kW/PS	145 / 197
bei Drehzahl	min^{-1}	4000
Nenndrehmoment	Nm	400
bei Drehzahl	min^{-1}	1500 – 2750
Literleistung	kW/l	72,7
Elektromotor		
Nennleistung	kW/PS	14 / 19
Nenndrehmoment	Nm	55
Elektrik		
12-Volt-Batterie/Einbauort	Ah/–	70 / Motorraum
48-Volt-Batterie/Einbauort	Ah/–	20 / Gepäckraum
Fahrdynamik und Sicherheit		
Vorderradaufhängung		Eingelenk-Federbeinachse in Aluminium-Stahl-Leichtbauweise
Hinterradaufhängung		Dreilenker-Achse in Stahl-Leichtbauweise
Bremse vorne		Einkolben-Faustsattel-Scheibenbremsen
Bremse hinten		Einkolben-Faustsattel-Scheibenbremsen
Fahrstabilitätssysteme		Serienmäßig: DSC inkl. ABS und DTC (Dynamische Traktions Control), ARB-Technologie (Aktornahe Radschlupfbegrenzung), Kurvenbremshilfe CBC, Bremsassistent DBC, Performance Control, Trockenbremsfunktion, Fading-Ausgleich, Anfahrassistent, Anhänger-Stabilitätskontrolle, DSC mit Allradantrieb xDrive vernetzt; optional: Adaptives M Fahrwerk
Sicherheitsausstattung		Serienmäßig: Airbags für Fahrer und Beifahrer, Seitenairbags für Fahrer und Beifahrer, Kopfairbags für die vordere und hintere Sitzreihe, Interaktionsairbag zwischen Fahrer und Beifahrer, Dreipunkt-Automatikgurte für alle Sitzplätze, vorn mit Gurtstrammer und Gurtkraftbegrenzer, Crash-Sensoren, Reifendruckanzeige
Lenkung		Elektromechanische Servolenkung (EPS) mit Servotronic Funktion, optional: Sportlenkung
Gesamtübersetzung Lenkung	:1	15,5
Reifen vorne/hinten		205/65 R17 100Y XL
Felgen vorne/hinten		7J x 17 LM

			BMW X1 xDrive23d
Getriebe			
Getriebeart			7-Gang Steptronic Getriebe mit Doppelkupplung
Getriebeübersetzung	I	:1	15,870
	II	:1	9,302
	III	:1	5,735
	IV	:1	4,015
	V	:1	3,108
	VI	:1	2,487
	VII	:1	2,016
	R	:1	14,255
Achsübersetzung		:1	[3]
Fahrleistungen			
Leistungsgewicht (DIN)		kg/kW	10,9
Beschleunigung 0–100 km/h		s	7,4
Höchstgeschwindigkeit		km/h	225
BMW EfficientDynamics			
BMW EfficientDynamics Maßnahmen serienmäßig			48-Volt-Mild-Hybrid-Technologie, Bremsenergie-Rückgewinnung mit Rekuperationsanzeige, elektromechanische Servolenkung, Auto Start Stop Funktion, Schaltpunktanzeige, PERSONAL und EFFICIENT Modus mit Segel-Funktion, Vorausschauassistent, BMW EfficientLightweight, optimierte Aerodynamikeigenschaften, aktive Luftklappensteuerung, bedarfsgerecht gesteuerte Nebenaggregate, kennfeldgeregelte Ölpumpe, Achsgetriebe mit optimierten Warmlaufeigenschaften, Reifen mit reduziertem Rollwiderstand, BMW Blue Performance Technologie mit SCR-Katalysator
Verbrauch im EU-Zyklus			
insgesamt (WLTP)		l/100	5,3 – 4,8
insgesamt (NEFZ)		l/100	–
CO_2 (WLTP)		g/km	140 – 125
CO_2 (NEFZ)		g/km	–
Emissionseinstufung			Euro 6d
Versicherungseinstufung			
KH / VK / TK			[3]

Technische Daten gültig für ACEA Märkte/Zulassungsrelevante Daten teilweise nur für Deutschland (Gewichte)

[1] Öl-Wechselmenge
[2] setzt sich zusammen aus verbrennungsmotorischem Antrieb (angegebener Nennwert) und elektrischem Antrieb (bis zu angegebenem Nennwert)
[3] Angaben noch nicht verfügbar

Die Angaben zu Kraftstoffverbrauch, CO_2-Emissionen, Stromverbrauch und elektrischer Reichweite werden nach dem vorgeschriebenen Messverfahren VO (EU) 2007/715 in der jeweils geltenden Fassung ermittelt. Die Angaben beziehen sich auf ein Fahrzeug in Basisausstattung in Deutschland, die Spannbreiten berücksichtigen Unterschiede in der gewählten Rad- und Reifengröße und der optionalen Sonderausstattung.

Alle Angaben sind bereits auf Basis des neuen WLTP-Testzyklus ermittelt. Für die Bemessung von Steuern und anderen fahrzeugbezogenen Abgaben, die (auch) auf den CO_2-Ausstoß abstellen, sowie gegebenenfalls für die Zwecke von fahrzeugspezifischen Förderungen werden WLTP-Werte zugrunde gelegt. Weitere Informationen zu den Messverfahren WLTP und NEFZ sind auch unter www.bmw.de/wltp zu finden.

Weitere Informationen zum offiziellen Kraftstoffverbrauch und den offiziellen spezifischen CO_2-Emissionen neuer Personenkraftwagen können dem 'Leitfaden über den Kraftstoffverbrauch, die CO_2-Emissionen und den Stromverbrauch neuer Personenkraftwagen' entnommen werden, der an allen Verkaufsstellen, bei der Deutschen Automobil Treuhand GmbH (DAT), Hellmuth-Hirth-Str. 1, 73760 Ostfildern-Scharnhausen, und unter https://www.dat.de/co2/ unentgeltlich erhältlich ist.

Außen- und Innenabmessungen.
BMW X1.

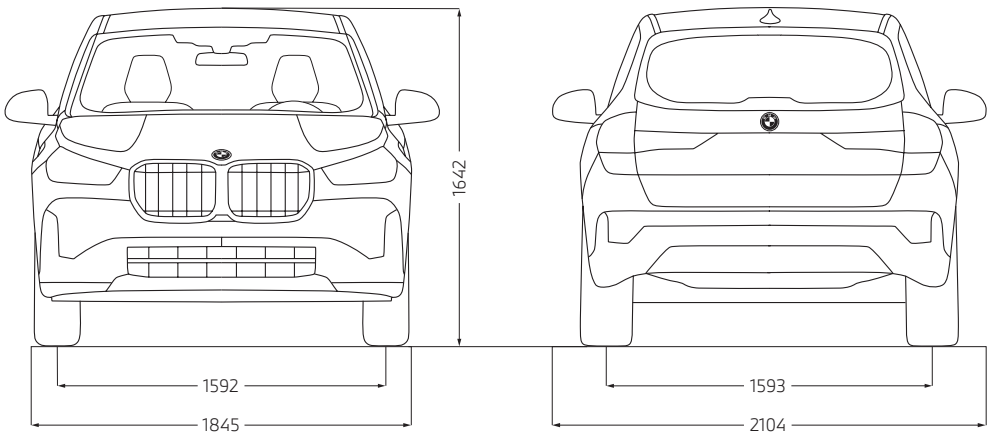

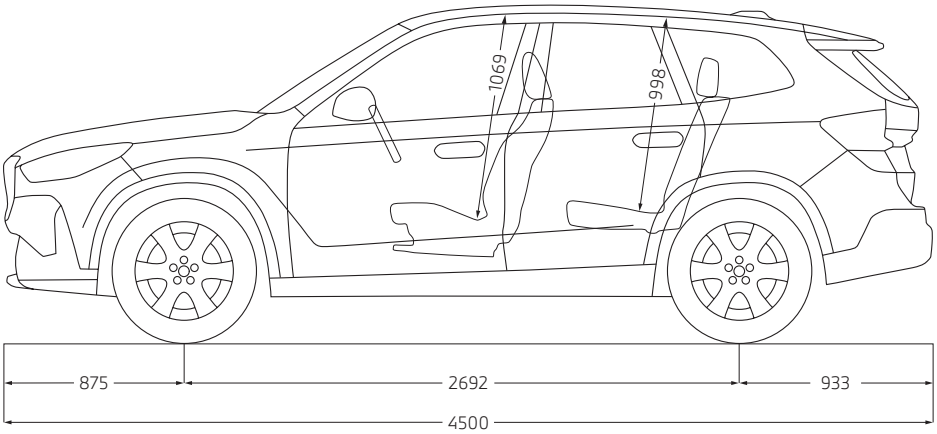

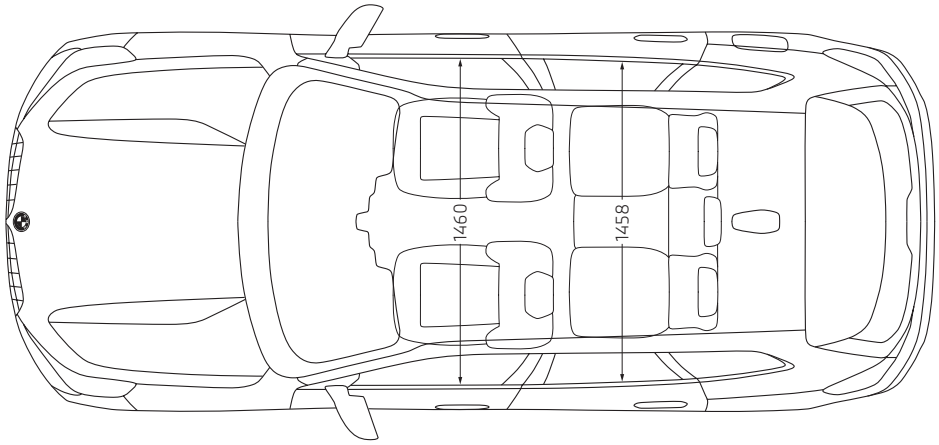

Die Maßangaben der technischen Zeichnung sind in Millimeter und können je nach Modell und optionaler Ausstattung variieren.