La nouvelle BMW X3.
Table des matières.

1 La nouvelle BMW X3.
Points forts. 2

2 Design et fonctionnalité.
Puissance, exclusivité et polyvalence maximale. 5

3 Ensemble mécanique.
Plaisir de conduire et efficacité : le nouveau quatre cylindres Diesel. 7

4 BMW EfficientDynamics / BMW ConnectedDrive.
Consommation en baisse, dynamisme en hausse, 100 pour cent d'interconnexion. 10

5 Fiches techniques. 12

6 Caractéristiques de puissance et de couple. 20

7 Dimensions extérieures et intérieures. 27

1 La nouvelle BMW X3. Points forts.

BMW a instauré dès 2003 le segment des Sports Activity Vehicles (SAV) du milieu de gamme en lançant la BMW X3. Cela fait donc plus de dix ans que la BMW X3, entre-temps vendue à plus d'un million d'unités, est l'incarnation même du dynamisme sportif, de l'ambiance premium et de l'agilité robuste, associés à une consommation et des émissions modérées. Depuis 2010, la deuxième génération du best-seller qu'est la BMW X3 séduit par un habitacle et un compartiment à bagages aux dimensions inégalées dans sa catégorie, comme d'ailleurs par sa polyvalence.

La nouvelle BMW X3 (consommation en cycle mixte : 4,7* à 8,3 l/100 km ; émissions de CO_2 en cycle mixte : 124* à 193 g/km) continue à résolument creuser son avance en tête du segment. Deux nouveaux moteurs Diesel de nouvelle génération, plus puissants et d'une consommation à nouveau en baisse, améliorent le dynamisme tout en réduisant les émissions. Forts de leur restylage, le design extérieur et l'habitacle de la nouvelle BMW X3 renforcent les aptitudes au quotidien du modèle grâce à de nouvelles solutions de détail tenant compte des souhaits exprimés par les clients.

Allure dynamique et ambiance exclusive.
Dotée de nouveaux phares ronds doubles modifiés – à LEDs, si le client le souhaite –, de naseaux désormais encore plus marquants, de nouveaux pare-chocs avant et arrière ainsi que de rétroviseurs extérieurs à clignotant intégré, la nouvelle BMW X3 dégage une prestance plus prononcée tout en mettant encore davantage en valeur les traits de style typiques des BMW X. Le caractère haut de gamme et l'exclusivité marquent aussi l'intérieur de la nouvelle BMW X3 de leur empreinte. Les applications chromées, la console centrale dotée d'une climatisation automatique, de couleur noir brillant (look « black panel »), ainsi que les nouveaux porte-gobelet à cache coulissant intégrés dans la console centrale améliorent encore la qualité perçue. De nouvelles teintes extérieures et de nouvelles roues en alliage léger ainsi que des dessins de garnitures et des inserts décoratifs d'un nouveau type autorisent une personnalisation encore plus subtile. La nouvelle Finition xLine permet de mettre encore mieux en relief le caractère SAV robuste et dynamique de la BMW X3. L'Accès Confort dorénavant doté de la fonction ouverture/fermeture sans contact du hayon « Smart Opener » (disponible en option) couplé à l'ouverture automatique du hayon (de série) et le pack rangements (de série), permettent d'accroître encore plus le caractère pratique de la BMW X3.

* Valeurs relevées avec des jantes en alliage léger de 17 pouces style 306 équipées de pneus optionnels à résistance réduite au roulement.

Première mondiale du nouveau deux litres Diesel de 190 ch.
Dès le lancement commercial, la nouvelle BMW X3 est proposée avec quatre moteurs Diesel et trois moteurs essence couvrant une plage de puissance allant de 150 ch à 313 ch. Ces groupes ultramodernes dotés de la technologie BMW TwinPower Turbo sont les garants de performances routières exceptionnelles associées à des consommations modérées ; tous respectent la norme antipollution Euro 6. Parallèlement, la puissance, par exemple de la BMW X3 xDrive20d (consommation en cycle mixte : de 5,0* à 5,6 l/100 km ; émissions de CO_2 en cycle mixte : 131* à 146 g/km) passe de 184 ch à 190 ch, alors que sa consommation baisse par rapport à la devancière. Sur ce point, la BMW X3 xDrive20d, sur laquelle ce nouveau moteur Diesel turbocompressé de deux litres de cylindrée est présenté en première mondiale, affiche ainsi la meilleure valeur de sa catégorie. Il en est de même de la nouvelle BMW X3 sDrive18d (consommation en cycle mixte : de 4,7* à 5,2 l/100 km ; émissions de CO_2 en cycle mixte : 124* à 136 g/km) forte de 150 ch, à transmission classique aux roues arrière et boîte mécanique à six rapports. La nouvelle BMW X3 xDrive28i (consommation en cycle mixte : de 7,0* à 7,4 l/100km ; émissions de CO_2 en cycle mixte : 162* à 172 g/km) qui délivre 245 ch ainsi que la BMW X3 xDrive35i (consommation en cycle mixte : 8,3 l/100 km; émissions de CO_2 en cycle mixte : 193 g/km) d'une puissance de 306 ch sont, elles aussi, en tête de leurs segments respectifs.

BMW EfficientDynamics : plaisir de conduire et consommation réduite.
BMW EfficientDynamics, le pack technologique visionnaire, permet à la nouvelle BMW X3 d'afficher des valeurs de consommation et d'émissions les plus favorables du segment, ce qu'elle doit aussi la fonction d'arrêt et de redémarrage automatiques du moteur, à la fonction de roulage en roue libre, à la récupération de l'énergie libérée au freinage et à la gestion asservie aux besoins des organes périphériques. Réduisant les émissions de CO_2 de 7 grammes par kilomètre, les pneus à résistance réduite au roulement de la quatrième génération disponibles sur certaines Finitions apportent une contribution significative à l'excellente écocompatibilité de la nouvelle BMW X3.

Valeurs relevées avec des jantes en alliage léger de 17 pouces style 306 équipées de pneus optionnels à résistance réduite au roulement

BMW ConnectedDrive : aides au conducteur et infodivertissement.
La nouvelle BMW X3 poursuit systématiquement les efforts visant à interconnecter le conducteur, la voiture et l'environnement – un domaine dans lequel le leadership de BMW est incontesté. Parmi les nouveautés éminentes proposées par BMW ConnectedDrive et mises en œuvre sur la nouvelle BMW X3, il convient de citer, par exemple, le « controller » iDrive Touch à pavé

tactile intégré permettant de saisir du texte du bout du doigt, le système de manœuvres automatiques « Park Assist », l'Affichage tête haute signé BMW qui utilise toute la gamme des couleurs, les feux de routes permanents anti-éblouissement et le Pack Advanced Safety comprenant, entre autres, l'Avertisseur de franchissement de ligne, le Régulateur de vitesse actif ACC+ avec fonction stop & go et la Protection active des piétons.

BMW ConnectedDrive propose, en outre, les informations routières en temps réel (RTTI), le Service concierge et l'Appel d'urgence intelligent. Par le biais d'applications, Facebook, Twitter, la webradio AUPEO! ou des plateformes de musique telles que Napster et Deezer s'invitent à bord de la voiture.

De plus amples informations sur la consommation de carburant officielle, les émissions de CO_2 spécifiques officielles et la consommation de courant de voitures particulières neuves figurent dans le « Leitfaden über Kraftstoffverbrauch, die CO_2-Emissionen und den Stromverbrauch neuer Personenkraftwagen » (Guide de la consommation de carburant, des émissions de CO_2 et de la consommation de courant de nouvelles voitures particulières neuves), disponible dans tous les points de vente, auprès de la Deutsche Automobil Treuhand GmbH (DAT), Hellmuth-Hirth-Str. 1, D 73760 Ostfildern-Scharnhausen et sur Internet sous http://www.dat.de/en/offers/publications/guideline-for-fuel-consumption.html. Guide de la consommation : CO_2-Leitfaden (PDF – 2,7 MB)

2 Design et fonctionnalité. Puissance, exclusivité et polyvalence maximale.

Le langage des formes de la nouvelle BMW X3 souligne son rôle de leader traditionnel dans le segment des Sports Activity Vehicles de milieu de gamme. S'inspirant de ses devancières, la nouvelle BMW X3 propose exclusivité et dynamisme associés à une grande polyvalence. Reconnaissable d'emblée comme membre de la famille des BMW X prisées, elle affiche une prestance encore plus impressionnante sur la route et s'acquitte avec souveraineté de toutes les tâches quotidiennes tout en procurant un plaisir de conduire maximal.

Prestance sur la route.
La longueur accrue d'un centimètre exceptée, la nouvelle BMW X3 offre les mêmes dimensions compactes et pratiques que sa devancière couronnée de succès. Mais la nouvelle BMW X3 peut se targuer de nombreux détails exclusifs accentuant encore l'allure haut de gamme. La partie avant séduit du premier coup d'œil grâce aux nouveaux projecteurs, disponibles également en version bi-Xenon ou Full LEDs. Comme les antibrouillards à LEDs optionnels, ils traduisent encore mieux le caractère premium auquel prétend la BMW X3. Sertis d'un nouveau cadre, les naseaux BMW caractéristiques au traité tridimensionnel encore plus typé attirent encore plus les regards. Les boucliers avant et arrière musclés affichant un nouveau look mettent en valeur l'allure souveraine de la nouvelle BMW X3. En outre, les répétiteurs de clignotants à LEDs sont désormais logés dans les rétroviseurs extérieurs, eux aussi redessinés. Quatre nouvelles teintes et cinq roues en alliage léger restylées ajoutent de nouvelles possibilités de personnalisation.

Intérieur exclusif et haut de gamme.
Qu'il s'agisse de l'habitabilité ou du volume de chargement (550 à 1 600 litres), la nouvelle BMW X3 se situe en tête de son segment. L'intérieur séduit par des matériaux raffinés et soigneusement choisis. Son allure haut de gamme est encore rehaussée par des applications de chrome discrètes, une console centrale avec, de série, une climatisation automatique au look « black panel » brillant et des boiseries décoratives ponctuées de touches de chrome à l'éclat nacré. Les nouveaux porte-gobelet à cache coulissant dans la console centrale et le volant gainé cuir de série viennent parachever l'ambiance premium. De plus, le client peut choisir parmi quatre nouvelles selleries et quatre nouveaux inserts décoratifs.

Nouvelles Finitions xLine et M Sport.
Le concept de matériaux et de couleurs haut de gamme souligne l'exigence premium qu'incarne la nouvelle BMW X3. Avec la Nouvelle Finition xLine, qui accentue le caractère SAV à la fois robuste et dynamique de la BMW X3, BMW permet au client de pousser la personnalisation encore plus loin. La finition xLine, annoncée à l'extérieur par les inserts à l'éclat métallique dans les boucliers, les revêtements latéraux et les inserts au look aluminium satiné dans les prises d'air ainsi que la protection anti-encastrement à l'avant et à l'arrière, offre aussi un choix élargi parmi différentes selleries en tissu/cuir ou en cuir, différents inserts décoratifs ainsi que deux roues en alliage léger exclusives de respectivement 18 et 19 pouces.

La nouvelle Finition M Sport permet, quant à elle, d'accentuer encore les excellentes qualités dynamiques de la nouvelle BMW X3. Compris dans cette Finition, le kit aérodynamique M et la Shadow Line brillant BMW Individual assurent à la BMW X3 une prestance maximale sur la route. En outre, le client a l'embarras du choix entre six teintes de carrosserie, trois roues en alliage léger exclusives de 18, de 19, voire même de 20 pouces. À bord, un ciel de pavillon BMW Individual de couleur anthracite et les sièges sport disponibles avec différentes garnitures tissu/cuir et ou cuir renforcent encore la sportivité. Parmi les points forts technologiques, citons la boîte automatique sport à huit rapports, la direction DirectDrive et le tarage du train de roulement qui privilégie encore plus le dynamisme.

Fonctionnalité encore accrue au quotidien.
Pour ce qui est des aptitudes au quotidien et de la polyvalence, la BMW X3 continue à creuser sa position de leader dans le segment. Ainsi, la dotation standard de tous les modèles BMW X3 comprend au minimum la radio Professional avec l'écran d'information central et le « controller » iDrive. L'Appel d'urgence intelligent, qui permet d'appeler les secours rapidement grâce à une carte SIM intégrée, apporte un gain de sécurité. Si le client le souhaite, des solutions innovantes permettent de renforcer encore la fonctionnalité offerte par la nouvelle BMW X3. Ainsi, l'Accès Confort dorénavant doté de la fonction ouverture/fermeture sans contact du hayon « Smart Opener » » (disponible en option) couplé à l'ouverture automatique du hayon (de série) facilite l'accès au compartiment à bagages. Cet équipement permet de déclencher l'ouverture ou la fermeture automatique du hayon par un bref mouvement du pied dirigé sous le bouclier arrière. Le pack rangements, de série, comprenant un plancher réversible, une boîte pliable, des cloisons et différents filets à bagages, facilite le rangement sûr et ordonné d'objets en tous genres. La banquette arrière rabattable et fractionnable dans un rapport de 40/20/40 maximise la modularité. Le nouveau système Hi-Fi Harmon Kardon promet, quant à lui, un plaisir d'écoute séduisant tous les mélomanes, alors que le chauffage d'appoint disponible sur demande garantit à tout instant le bien-être à bord, même lorsque les températures sont hivernales.

3 Ensemble mécanique.
Plaisir de conduire et efficacité : le nouveau quatre cylindres Diesel.

Les moteurs dynamiques et efficaces de la nouvelle BMW X3 lui permettent, une fois de plus, de redéfinir la norme dans le segment des Sports Activity Vehicles du milieu de gamme. Au lancement commercial, le client a le choix entre quatre moteurs Diesel et trois moteurs essence. Tous ces moteurs respectent la norme Euro 6 en dotation standard et tous garantissant des sensations de conduite dignes de la marque. La plage de puissance de la gamme des moteurs va de 150 ch à 313 ch. Ces moteurs ultramodernes font appel à technologie BMW TwinPower Turbo dans sa version la plus récente qui garantit des performances routières exceptionnelles pour une consommation minimisée et des émissions de CO_2 minimales.

Quatre cylindres Diesel de conception nouvelle.
Les moteurs Diesel tout aluminium de deux litres de cylindrée de la nouvelle génération se distinguent par une injection directe à rampe commune à injecteurs à solénoïde fonctionnant avec des pressions d'injection accrues atteignant maintenant 2 000 bars. Ainsi, la puissance de la BMW X3 xDrive20d passe désormais de 184 ch à 190 ch, le couple maximal disponible augmentant de 20 Nm pour en atteindre 400 (380 Nm jusqu'ici). Grâce à cette augmentation de la puissance, le zéro à 100 km/h est abattu en 8,1 secondes seulement, soit une amélioration de 0,4 secondes. En même temps, la consommation de la BMW X3 xDrive20d dotée de la boîte automatique à huit rapports baisse par rapport à sa devancière, les émissions de CO_2 n'étant plus que de 131 à 141 grammes par kilomètre. Les pneus à résistance réduite au roulement de la quatrième génération disponibles selon les Finitions permettent d'abaisser les émissions de CO_2 de 7 grammes supplémentaires par kilomètre, apportant ainsi une contribution significative à l'écocompatibilité et à la sobriété excellentes de la nouvelle BMW X3. Dans cette configuration, la BMW X3 xDrive20d, qui fait tourner sous son capot ce nouveau moteur Diesel turbocompressé de deux litres en première mondiale, se situe en tête de sa catégorie avec une consommation de 5,0 litres aux 100 kilomètres et des émissions de CO_2 de seulement 131 grammes par kilomètre. Il en va de même de la nouvelle BMW X3 sDrive18d d'une puissance de 150 ch qui, dotée d'une transmission traditionnelle aux roues arrière, d'une boîte mécanique à six rapports et de pneus à résistance réduite au roulement, se targue de la consommation la plus basse – 4,7 litres aux 100 kilomètres – et des émissions de CO_2 les plus faibles – 124 grammes par kilomètre – parmi tous les Sports Activity Vehicles du milieu de gamme.

Diesels de pointe à consommation réduite.

Les variantes Diesel de pointe disponibles sur la nouvelle BMW X3 sont des six cylindres en ligne évolués, de trois litres de cylindrée. La BMW X3 xDrive30d (consommation en cycle mixte : de 5,7* à 6,1 l/100 km ; émissions de CO_2 en cycle mixte : 149* à 159 g/km) délivre une puissance de 258 ch et un couple maximal de 560 Nm. Le modèle coiffant la gamme, la BMW X3 xDrive35d (consommation en cycle mixte : 6,0 l/100 km ; émissions de CO_2 en cycle mixte : 157 g/km) forte de 313 ch et d'un couple de 630 Nm a vu sa consommation et ses émissions de CO_2 encore baisser.

Valeurs relevées avec des jantes en alliage léger de 17 pouces style 306 équipées de pneus optionnels à résistance réduite au roulement

Moteurs essence dynamiques et sobres.

Avidité de monter dans les tours typiquement BMW, excellent déploiement de la puissance, velouté séduisant et efficacité élevée – telles sont les qualités qui distinguent aussi les moteurs essence ultramodernes animant la nouvelle BMW X3. Grâce à l'injection directe essence du type High Precision Injection, au calage variable des arbres à cames double VANOS et à la distribution VALVETRONIC entièrement variable, les moteurs essence convainquent autant par le dynamisme de conduite exceptionnel qu'ils confèrent à la BMW X3 que par les consommations et les émissions extrêmement réduites. Ainsi, dotée de la boîte automatique à huit rapports, la Nouvelle BMW X3 sDrive20i qui développe 184 ch (consommation en cycle mixte : de 6,7* à 7,1l/100 km ; émissions de CO_2 en cycle mixte : 156* à 166 g/km) parcourt le zéro à 100 km/h en 8,2 secondes. Le quatre cylindres à deux litres de cylindrée tournant sous le capot de la BMW X3 xDrive28i délivre une puissance de 245 ch et un couple maximal de 350 Nm. La BMW X3 xDrive28i équipée de la boîte automatique à huit rapports s'élance ainsi de zéro à 100 km/h en 6,5 secondes, pour une consommation de 7,0* à 7,4 litres aux 100 kilomètres et des émissions de CO_2 de 162* à 172 grammes par kilomètre, ce qui en fait la référence de sa catégorie. La nouvelle BMW X3 xDrive35i (consommation en cycle mixte : 8,3 l/100 km ; émissions de CO_2 en cycle mixte : 193 g/km) satisfait aux exigences les plus poussées en matière de dynamisme de conduite. Son six cylindres en ligne de trois litres de cylindrée développe 306 ch et fournit un couple maximal de 400 Nm sur une plage de régimes comprise entre 1 200 tr/min et 5 000 tr/min. La BMW X3 xDrive35i se catapulte de 0 à 100 km/h en 5,6 secondes. Les émissions de CO_2 de la BMW X3 xDrive35i ont baissé de 11 grammes par kilomètre.

Valeurs relevées avec des jantes en alliage léger de 17 pouces style 306 équipées de pneus optionnels à résistance réduite au roulement

Propulsion ou transmission intégrale au choix.
Les nouvelles BMW X3 animées par le moteur 20i d'une puissance de 184 ch et par le tout nouveau moteur 18d d'une puissance de 150 ch sont disponibles exclusivement en version sDrive.

Tous les autres modèles sont dotés de série du système xDrive. Cette transmission intégrale intelligente garantit une traction idéale, une répartition individuelle du couple débité, ainsi qu'un dynamisme et une sécurité de conduite encore améliorés. Sur les modèles à transmission intégrale, le nouvel affichage de la configuration xDrive actuelle informe le conducteur de l'inclinaison transversale et longitudinale instantanée moyennant une représentation graphique en trois dimensions s'affichant sur l'écran de contrôle. En outre, sur les modèles dotés d'un système de navigation, l'affichage montre aussi une boussole qui apparaît sur le combiné d'instruments.

Boîte mécanique à six rapports ou boîte automatique à huit rapports.
En fonction de la motorisation, la nouvelle BMW X3 est proposée avec la boîte mécanique à six rapports d'une précision sportive ou avec la boîte automatique à huit rapports performante. Selon les modèles, le client peut également opter pour la boîte automatique sport à huit rapports autorisant un passage manuel des rapports à l'aide de palettes au volant.

* Valeurs relevées avec des roues « Streamline » en alliage léger de 17 pouces chaussées de pneus optionnels à résistance réduite au roulement.

4 BMW EfficientDynamics / BMW ConnectedDrive. Consommation en baisse, dynamisme en hausse, 100 pour cent d'interconnexion.

Le plaisir de conduire que distille la nouvelle BMW X3 s'accompagne d'émissions réduites et d'une efficacité élevée. C'est le mérite du fabuleux pack technologique BMW EfficientDynamics. En association avec la fonction d'arrêt et de redémarrage automatiques, la fonction de récupération de l'énergie libérée au freinage de la toute dernière génération, l'indicateur du point de changement de rapport et la gestion asservie aux besoins des organes périphériques, les moteurs optimisés en termes de consommation, la construction allégée intelligente et l'aérodynamique optimisée permettent à la nouvelle BMW X3 d'atteindre les meilleures valeurs de consommation et d'émission du segment.

Fonction de roulage en roue libre et mode ECO PRO pour réduire la consommation.
L'efficacité bénéficie aussi du mode ECO PRO, que le conducteur peut activer par une pression sur le sélecteur de mode de conduite avec mode ECO PRO, et de la fonction de roulage en roue libre de la boîte automatique à huit rapports qui découple la chaîne cinématique dans la plage de vitesses comprise entre 50 à 160 km/h dès que le conducteur lève le pied. Les pneus à résistance réduite au roulement de quatrième génération permettent, à eux seuls, de réduire les émissions de CO_2 de 7 grammes par kilomètre. Ils sont uniquement disponibles selon les Finitions avec les jantes en alliage léger de 17 pouces style 306 sur les modèles BMW X3 sDrive 18d, xDrive 20d, xDrive30d, sDrive 20i et xDrive 28i.

Sécurité, confort et infodivertissement.
À travers la nouvelle BMW X3, BMW ConnectedDrive illustre à nouveau son rôle de pionnier dans le domaine de l'interconnexion entre l'homme, l'automobile et l'environnement. La Navigation multimédia Professional plus performante de dernière génération, avec guidage à destination ECO PRO et « controller » iDrive Touch à pavé tactile intégré permettant de saisir les lettres d'un texte – par exemple une destination – à l'aide du doigt, compte parmi les nouveautés proposées par BMW ConnectedDrive et mises en œuvre sur la nouvelle BMW X3. Autre point fort : l'Affichage Tête Haute HUD couleur qui fait appel à toute la gamme des couleurs et projette toutes les informations de conduite importantes ainsi que les affichages des systèmes d'assistance dans le champ de vision du conducteur. Sur demande, la sécurité est renforcée par les feux de route permanents anti-éblouissement ainsi que par le Pack

Advanced Safety comprenant, entre autres, l'Avertisseur de franchissement de ligne et la Protection active des piétons ainsi que le Régulateur de vitesse actif ACC+ avec fonction stop & go. Le système de manœuvres automatiques « Park Assist »se charge des manœuvres de braquage pendant les créneaux parallèles à la route, ce qui amplifie le confort du conducteur. Par le biais de l'écran de contrôle central, les Services BMW ConnectedDrive proposent des services de mobilité et des applications pour smartphone à bord du véhicule ; de cette manière, le client peut bénéficier de services innovants, tels que le Service conciergerie ou le système d'Information Trafic en Temps Réel RTTI (Real Time Traffic Information).

L'Appel d'urgence intelligent de série apporte, quant à lui, un gain de sécurité supplémentaire. Le système ne réagit pas seulement lorsque de l'aide est appelé manuellement, mais agit aussi de manière automatique. En effet, dès que les capteurs de collision détectent le déclenchement d'un airbag, l'Appel d'urgence intelligent transmet au centre d'appel BMW, via la carte SIM embarquée, la position exacte du véhicule ainsi que toutes les données importantes, ce qui permet ainsi aux secours d'intervenir de manière rapide et efficace sur les lieux de l'accident.

5 Fiches techniques.
La nouvelle BMW X3. sDrive18d, xDrive20d.

		BMW X3 sDrive18d	BMW X3 xDrive20d
Carrosserie			
Nombre de portes / de places		5/5	5/5
Longueur / largeur / hauteur (à vide)	mm	4657/1881/1661	4657/1881/1661
Empattement	mm	2810	2810
Voie AV / AR	mm	1616/1632	1616/1632
Garde au sol	mm	204	204
Diamètre de braquage	m	11,9	11,9
Capacité réservoir	env. l	67	67
Syst. de refroidissement, chauffage inclus	l	3)	3)
Huile moteur 1)	l	3)	3)
Poids à vide selon DIN / UE	kg	1660/1735 (1680/1755)	1730/1805 (1745/1820)
Charge utile selon DIN	kg	640	620
PTMA	kg	2300 (2320)	2350 (2365)
Charge autorisée sur essieu AV / AR	kg	1020/1330	1050/1330 (1060/1330)
Poids remorquable (12%) freiné / non freiné	kg	2000/750	2000/750 (2400/750)
Charge autorisée sur toit / crochet d'attelage	kg	100/100	100/100
Volume du coffre	l	550 à 1600	550 à 1600
Coeff. de traînée x maître-couple	cx x S	0,33 x 2,65	0,33 x 2,65
Moteur			
Type / nombre de cylindres / de soupapes		en ligne / 4 / 4	en ligne / 4 / 4
Technologie moteur		technologie BMW TwinPower Turbo : turbocompresseur à géométrie d'admission variable, injection directe à rampe commune	
Cylindrée réelle	cm³	1995	1995
Course / alésage	mm	90,0/84,0	90,0/84,0
Rapport volumétrique	/1	16,5	16,5
Carburant	RON	gazole	gazole
Puissance	kW/ch	110/150	140/190
à un régime de	tr/mn	4000	4000
Couple	Nm	360	400
à un régime de	tr/mn	1500 à 2250	1750 à 2250
Système électrique			
Capacité batterie / position	Ah/–	90 / coffre	90 / coffre
Puissance alternateur	A/W	3)	3)
Dynamisme de conduite et sécurité			
Suspension AV		essieu à jambes de suspension à double articulation et tirants ; construction légère en acier	
Suspension AR		essieu à cinq bras ; construction légère en acier	
Freins AV		freins à disque à étrier flottant à piston unique / ventilés	
Freins AR		freins à disque à étrier flottant à piston unique / ventilés	
Systèmes d'aide à la conduite		série : DSC avec ABS et DTC (Contrôle de traction dynamique), Contrôle du freinage en courbe CBC, assistant de freinage DBC, fonction freins secs, compensation antifading, assistant de démarrage ; DSC interconnecté avec la transmission intégrale xDrive (X3 xDrive20d) ; Gestion de la motricité en descente (HDC) ; option : Contrôle de la Transmission ; Contrôle de la dynamique verticale (VDC)	
Équipement sécuritaire		série : airbags frontaux conducteur et passager, airbags latéraux conducteur et passager, airbags protège-tête AV et AR, ceintures de sécurité à trois points et enrouleurs automatiques sur toutes les places, à l'AV avec blocage, prétensionneur et limiteur d'effort des sangles	
Direction		à crémaillère à assistance électromécanique (EPS)	
Démultiplication totale direction	/1	17,8	17,8
Pneus AV / AR		245/60 R17 99V	245/60 R17 99V
Jantes AV / AR		8J x 17 alliage léger	8J x 17 alliage léger

			BMW X3 sDrive18d	BMW X3 xDrive20d
Boîte de vitesses				
Type de B.V.			B.V.M. à 6 rapports (option : B.V.A. à 8 rapports)	
Démultiplication B.V.	I	/1	4,110 (4,714)	4,110 (4,714)
	II	/1	2,248 (3,143)	2,248 (3,143)
	III	/1	1,403 (2,106)	1,403 (2,106)
	IV	/1	1,000 (1,667)	1,000 (1,667)
	V	/1	0,802 (1,285)	0,802 (1,285)
	VI	/1	0,659 (1,000)	0,659 (1,000)
	VII	/1	--- (0,839)	--- (0,839)
	VIII	/1	--- (0,667)	--- (0,667)
	AR	/1	3,727 (3,295)	3,727 (3,295)
Rapport de pont AR		/1	3,462 (3,077)	3,727 (3,077)
Performances routières				
Rapport poids / puissance (selon DIN)		kg/kW	15,1 (15,3)	12,4 (12,5)
Puissance au litre		kW/l	55,1	70,2
Accélération	0 à 100 km/h	s	9,5 (9,8)	8,1 (8,1)
	0 à 1000 m	s	[3]	[3]
Reprise en 4e / 5e	80 à120 km/h	s	[3]/10,3 (–)	[3]/8,8 (–)
Vitesse maxi.		km/h	195 (195)	210 (210)
BMW EfficientDynamics				
Fonctionnalités BMW EfficientDynamics de série			récupération de l'énergie libérée au freinage, direction à assistance électromécanique, fonction d'arrêt et de redémarrage automatiques, indicateur du point de changement de rapport (B.V.M.), mode ECO PRO, construction légère intelligente, gestion des périphériques asservie aux besoins, pompe à huile à gestion cartographique, couple conique à qualités de mise en température optimisées	
Consommation selon cycle ECE[2]				
avec les pneus de série				
Cycle urbain		l/100 km	5,4 (5,4)	5,9 (5,4)
Cycle extra-urbain		l/100 km	4,3 (4,4)	4,7 (4,8)
Moyenne		l/100 km	4,7 (4,8)	5,2 (5,0)
CO_2		g/km	124 (126)	136 (131)
Norme antipollution respectée			Euro 6	Euro 6

Fiche technique valable pour les marchés ACEA / données concernant l'homologation en partie pour l'Allemagne seulement (poids)
Valeurs entre parenthèses pour boîte automatique

[1] Volume d'huile à la vidange
[2] Consommation et émissions de CO_2 dépendant des dimensions de pneus choisies
[3] Indications pas encore disponibles

La nouvelle BMW X3. xDrive30d, xDrive35d.

		BMW X3 xDrive30d	BMW X3 xDrive35d
Carrosserie			
Nombre de portes / de places		5/5	5/5
Longueur / largeur / hauteur (à vide)	mm	4657/1881/1661	4657/1881/1661
Empattement	mm	2810	2810
Voie AV / AR	mm	1616/1632	1594/1610
Garde au sol	mm	204	204
Diamètre de braquage	m	11,9	11,9
Capacité réservoir	env. l	67	67
Syst. de refroidissement, chauffage inclus	l	10,0	10,0
Huile moteur [1)]	l	6,5	6,5
Poids à vide selon DIN / UE	kg	1820/1895	1860/1935
Charge utile selon DIN	kg	590	580
PTMA	kg	2410	2440
Charge autorisée sur essieu AV / AR	kg	1130/1330	1150/1330
Poids remorquable (12%) freiné / non freiné	kg	2400/750	2400/750
Charge autorisée sur toit / crochet d'attelage	kg	100/100	100/100
Volume du coffre	l	550 à 1600	550 à 1600
Coeff. de traînée x maître-couple	cx x S	0,34 x 2,65	0,34 x 2,65
Moteur			
Type / nombre de cylindres / de soupapes		en ligne / 6 / 4	en ligne / 6 / 4
Technologie moteur		technologie BMW TwinPower Turbo : turbocompresseur à géométrie d'admission variable, injection directe à rampe commune	
Cylindrée réelle	cm³	2993	2993
Course / alésage	mm	90,0/84,0	90,0/84,0
Rapport volumétrique	/1	16,5	16,5
Carburant	RON	gazole	gazole
Puissance	kW/ch	190/258	230/313
à un régime de	tr/mn	4000	4400
Couple	Nm	560	630
à un régime de	tr/mn	1500 à 3000	1500 à 2500
Système électrique			
Capacité batterie / position	Ah/–	90 / coffre	90 / coffre
Puissance alternateur	A/W	220/3080	220/3080
Dynamisme de conduite et sécurité			
Suspension AV		essieu à jambes de suspension à double articulation et tirants ; construction légère en acier	
Suspension AR		essieu à cinq bras ; construction légère en acier	
Freins AV		freins à disque à étrier flottant à piston unique / ventilés	
Freins AR		freins à disque à étrier flottant à piston unique / ventilés	
Systèmes d'aide à la conduite		série : DSC avec ABS et DTC (Contrôle de traction dynamique), Contrôle du freinage en courbe CBC, assistant de freinage DBC, fonction freins secs, compensation antifading, assistant de démarrage ; DSC interconnecté avec la transmission intégrale xDrive ; Gestion de la motricité en descente (HDC) ; option : Contrôle de la Transmission ; Contrôle de la dynamique verticale (VDC)	
Équipement sécuritaire		série : airbags frontaux conducteur et passager, airbags latéraux conducteur et passager, airbags protège-tête AV et AR, ceintures de sécurité à trois points et enrouleurs automatiques sur toutes les places, à l'AV avec blocage, prétensionneur et limiteur d'effort des sangles	
Direction		à crémaillère à assistance électromécanique (EPS)	
Démultiplication totale direction	/1	17,8	17,8
Pneus AV / AR		245/60 R17 99V	245/50 R18 100W
Jantes AV / AR		8J x 17 alliage léger	8J x 18 alliage léger

			BMW X3 xDrive30d	BMW X3 xDrive35d
Boîte de vitesses				
Type de B.V.			B.V.A. à 8 rapports	
Démultiplication B.V.	I	/1	4,714	4,714
	II	/1	3,143	3,143
	III	/1	2,106	2,106
	IV	/1	1,667	1,667
	V	/1	1,285	1,285
	VI	/1	1,000	1,000
	VII	/1	0,839	0,839
	VIII	/1	0,667	0,667
	AR	/1	3,317	3,317
Rapport de pont AR		/1	2,813	2,813
Performances routières				
Rapport poids / puissance (selon DIN)		kg/kW	9,6	8,1
Puissance au litre		kW/l	63,5	76,8
Accélération	0 à 100 km/h	s	5,9	5,3
	0 à 1000 m	s	3)	3)
Reprise en 4e / 5e	80 à120 km/h	s	(–)	(–)
Vitesse maxi.		km/h	232	245
BMW EfficientDynamics				
Fonctionnalités BMW EfficientDynamics de série			récupération de l'énergie libérée au freinage, direction à assistance électromécanique, fonction d'arrêt et de redémarrage automatiques, mode ECO PRO, construction légère intelligente, gestion des périphériques asservie aux besoins, pompe à huile à gestion cartographique, couple conique à qualités de mise en température optimisées	
Consommation selon cycle ECE[2)]				
avec les pneus de série				
Cycle urbain		l/100 km	6,2	6,7
Cycle extra-urbain		l/100 km	5,4	5,5
Moyenne		l/100 km	5,7	6,0
CO_2		g/km	149	157
Norme antipollution respectée			Euro 6	Euro 6

Fiche technique valable pour les marchés ACEA / données concernant l'homologation en partie pour l'Allemagne seulement (poids)

1) Volume d'huile à la vidange
2) Consommation et émissions de CO_2 dépendant des dimensions de pneus choisies
3) Indications pas encore disponibles

La nouvelle BMW X3. sDrive20i.

		BMW X3 sDrive20i
Carrosserie		
Nombre de portes / de places		5/5
Longueur / largeur / hauteur (à vide)	mm	4657/1881/1661
Empattement	mm	2810
Voie AV / AR	mm	1616/1632
Garde au sol	mm	204
Diamètre de braquage	m	11,9
Capacité réservoir	env. l	67
Syst. de refroidissement, chauffage inclus	l	7,5
Huile moteur [1]	l	5,75
Poids à vide selon DIN / UE	kg	1680/1755
Charge utile selon DIN	kg	590
PTMA	kg	2270
Charge autorisée sur essieu AV / AR	kg	1020/1320
Poids remorquable (12%) freiné / non freiné	kg	2000/750
Charge autorisée sur toit / crochet d'attelage	kg	100/100
Volume du coffre	l	550 à 1600
Coeff. de traînée x maître-couple	cx x S	0,33 x 2,65
Moteur		
Type / nombre de cylindres / de soupapes		en ligne / 4 / 4
Technologie moteur		technologie BMW TwinPower Turbo : turbocompresseur du type Twin Scroll (double entrée), injection directe High Precision Injection
Cylindrée réelle	cm³	1997
Course / alésage	mm	90,1/84,0
Rapport volumétrique	/1	10,0
Carburant	RON	mini. 91
Puissance	kW/ch	135/184
à un régime de	tr/mn	5000 à 6250
Couple	Nm	270
à un régime de	tr/mn	1250 à 4500
Système électrique		
Capacité batterie / position	Ah/–	90 / coffre
Puissance alternateur	A/W	[3]
Dynamisme de conduite et sécurité		
Suspension AV		essieu à jambes de suspension à double articulation et tirants ; construction légère en acier
Suspension AR		essieu à cinq bras ; construction légère en acier
Freins AV		freins à disque à étrier flottant à piston unique / ventilés
Freins AR		freins à disque à étrier flottant à piston unique / ventilés
Systèmes d'aide à la conduite		série : DSC avec ABS et DTC (Contrôle de traction dynamique), Contrôle du freinage en courbe CBC, assistant de freinage DBC, fonction freins secs, compensation antifading, assistant de démarrage ; DSC interconnecté avec la transmission intégrale xDrive (X3 xDrive20i) ; Gestion de la motricité en descente (HDC) ; option : Contrôle de la Transmission ; Contrôle de la dynamique verticale (VDC)
Équipement sécuritaire		série : airbags frontaux conducteur et passager, airbags latéraux conducteur et passager, airbags protège-tête AV et AR, ceintures de sécurité à trois points et enrouleurs automatiques sur toutes les places, à l'AV avec blocage, prétensionneur et limiteur d'effort des sangles
Direction		à crémaillère à assistance électromécanique (EPS)
Démultiplication totale direction	/1	17,8
Pneus AV / AR		245/60 R17 99V
Jantes AV / AR		8J x 17 alliage léger

			BMW X3 sDrive20i
Boîte de vitesses			
Type de B.V.			B.V.A. à 8 rapports
Démultiplication B.V.	I	/1	4,714
	II	/1	3,143
	III	/1	2,106
	IV	/1	1,667
	V	/1	1,285
	VI	/1	1,000
	VII	/1	0,839
	VIII	/1	0,667
	AR	/1	3,295
Rapport de pont AR		/1	3,385

Performances routières			
Rapport poids / puissance (selon DIN)		kg/kW	12,4
Puissance au litre		kW/l	67,6
Accélération	0 à 100 km/h	s	8,2
	0 à 1000 m	s	[3]
Reprise en 4e / 5e	80 à120 km/h	s	(–)
Vitesse maxi.		km/h	210

BMW EfficientDynamics	
Fonctionnalités BMW EfficientDynamics de série	récupération de l'énergie libérée au freinage, direction à assistance électromécanique, fonction d'arrêt et de redémarrage automatiques, mode ECO PRO, construction légère intelligente, gestion des périphériques asservie aux besoins, pompe à huile à gestion cartographique, couple conique à qualités de mise en température optimisées

Consommation selon cycle ECE[2]		
avec les pneus de série		
Cycle urbain	l/100km	8,4
Cycle extra-urbain	l/100km	5,7
Moyenne	l/100km	6,7
CO_2	g/km	156
Norme antipollution respectée		Euro 6

Fiche technique valable pour les marchés ACEA / données concernant l'homologation en partie pour l'Allemagne seulement (poids)
Valeurs entre parenthèses pour boîte automatique

[1] Volume d'huile à la vidange
[2] Consommation et émissions de CO_2 dépendant des dimensions de pneus choisies
[3] Indications pas encore disponibles

La nouvelle BMW X3. xDrive28i, xDrive35i.

		BMW X3 xDrive28i	BMW X3 xDrive35i
Carrosserie			
Nombre de portes / de places		5/5	5/5
Longueur / largeur / hauteur (à vide)	mm	4657/1881/1661	4657/1881/1661
Empattement	mm	2810	2810
Voie AV / AR	mm	1616/1632	1594/1610
Garde au sol	mm	204	204
Diamètre de braquage	m	11,9	11,9
Capacité réservoir	env. l	67	67
Syst. de refroidissement, chauffage inclus	l	7,5	9,6
Huile moteur [1]	l	5,75	6,5
Poids à vide selon DIN / UE	kg	1770/1845	1815/1890
Charge utile selon DIN	kg	590	590
PTMA	kg	2360	2405
Charge autorisée sur essieu AV / AR	kg	1070/1330	1120/1330
Poids remorquable (12%) freiné / non freiné	kg	2400/750	2400/750
Charge autorisée sur toit / crochet d'attelage	kg	100/100	100/100
Volume du coffre	l	550 à 1600	550 à 1600
Coeff. de traînée x maître-couple	cx x S	0,34 x 2,65	0,35 x 2,65
Moteur			
Type / nombre de cylindres / de soupapes		en ligne / 4 / 4	en ligne / 6 / 4
Technologie moteur		technologie BMW TwinPower Turbo : turbocompresseur du type Twin Scroll (double entrée), injection directe High Precision Injection	
Cylindrée réelle	cm³	1997	2979
Course / alésage	mm	90,1/84,0	89,6/84,0
Rapport volumétrique	/1	10,0	10,2
Carburant	RON	mini. 91	mini. 91
Puissance	kW/ch	180/245	225/306
à un régime de	tr/mn	5000 à 6500	5800 à 6400
Couple	Nm	350	400
à un régime de	tr/mn	1250 à 4800	1200 à 5000
Système électrique			
Capacité batterie / position	Ah/–	90 / coffre	90 / coffre
Puissance alternateur	A/W	170/2380	170/2380
Dynamisme de conduite et sécurité			
Suspension AV		essieu à jambes de suspension à double articulation et tirants ; construction légère en acier	
Suspension AR		essieu à cinq bras ; construction légère en acier	
Freins AV		freins à disque à étrier flottant à piston unique / ventilés	
Freins AR		freins à disque à étrier flottant à piston unique / ventilés	
Systèmes d'aide à la conduite		série : DSC avec ABS et DTC (Contrôle de traction dynamique), Contrôle du freinage en courbe CBC, assistant de freinage DBC, fonction freins secs, compensation antifading, assistant de démarrage ; DSC interconnecté avec la transmission intégrale ; Gestion de la motricité en descente (HDC) ; option : Contrôle de la Transmission ; Contrôle de la dynamique verticale (VDC)	
Équipement sécuritaire		série : airbags frontaux conducteur et passager, airbags latéraux conducteur et passager, airbags protège-tête AV et AR, ceintures de sécurité à trois points et enrouleurs automatiques sur toutes les places, à l'AV avec blocage, prétensionneur et limiteur d'effort des sangles	
Direction		à crémaillère à assistance électromécanique (EPS)	
Démultiplication totale direction	/1	17,8	17,8
Pneus AV / AR		245/60 R17 99V	245/50 R18 100W
Jantes AV / AR		8J x 17 alliage léger	8,0J x 18 alliage léger

			BMW X3 xDrive28i	BMW X3 xDrive35i
Boîte de vitesses				
Type de B.V.			B.V.A. à 8 rapports	
Démultiplication B.V.	I	/1	4,714	4,714
	II	/1	3,143	3,143
	III	/1	2,106	2,106
	IV	/1	1,667	1,667
	V	/1	1,285	1,285
	VI	/1	1,000	1,000
	VII	/1	0,839	0,839
	VIII	/1	0,667	0,667
	AR	/1	3,295	3,295
Rapport de pont AR		/1	3,385	3,385
Performances routières				
Rapport poids / puissance (selon DIN)		kg/kW	9,8	8,1
Puissance au litre		kW/l	90,1	75,5
Accélération	0 à 100 km/h	s	6,5	5,6
	0 à 1000 m	s	3)	3)
Reprise en 4e / 5e	80 à120 km/h	s	(–)	(–)
Vitesse maxi.		km/h	230	245
BMW EfficientDynamics				
Fonctionnalités BMW EfficientDynamics de série			récupération de l'énergie libérée au freinage, direction à assistance électromécanique, fonction d'arrêt et de redémarrage automatiques, mode ECO PRO, construction légère intelligente, gestion des périphériques asservie aux besoins, pompe à huile à gestion cartographique, couple conique à qualités de mise en température optimisées	
Consommation selon cycle ECE[2)]				
avec les pneus de série				
Cycle urbain		l/100km	8,7	10,7
Cycle extra-urbain		l/100km	5,9	6,9
Moyenne		l/100km	7,0	8,3
CO_2		g/km	162	193
Norme antipollution respectée			Euro 6	Euro 6

Fiche technique valable pour les marchés ACEA / données concernant l'homologation en partie pour l'Allemagne seulement (poids)

1) Volume d'huile à la vidange
2) Consommation et émissions de CO_2 dépendant des dimensions de pneus choisies
3) Indications pas encore disponibles

6 Caractéristiques de puissance et de couple.
La nouvelle BMW X3. sDrive18d.

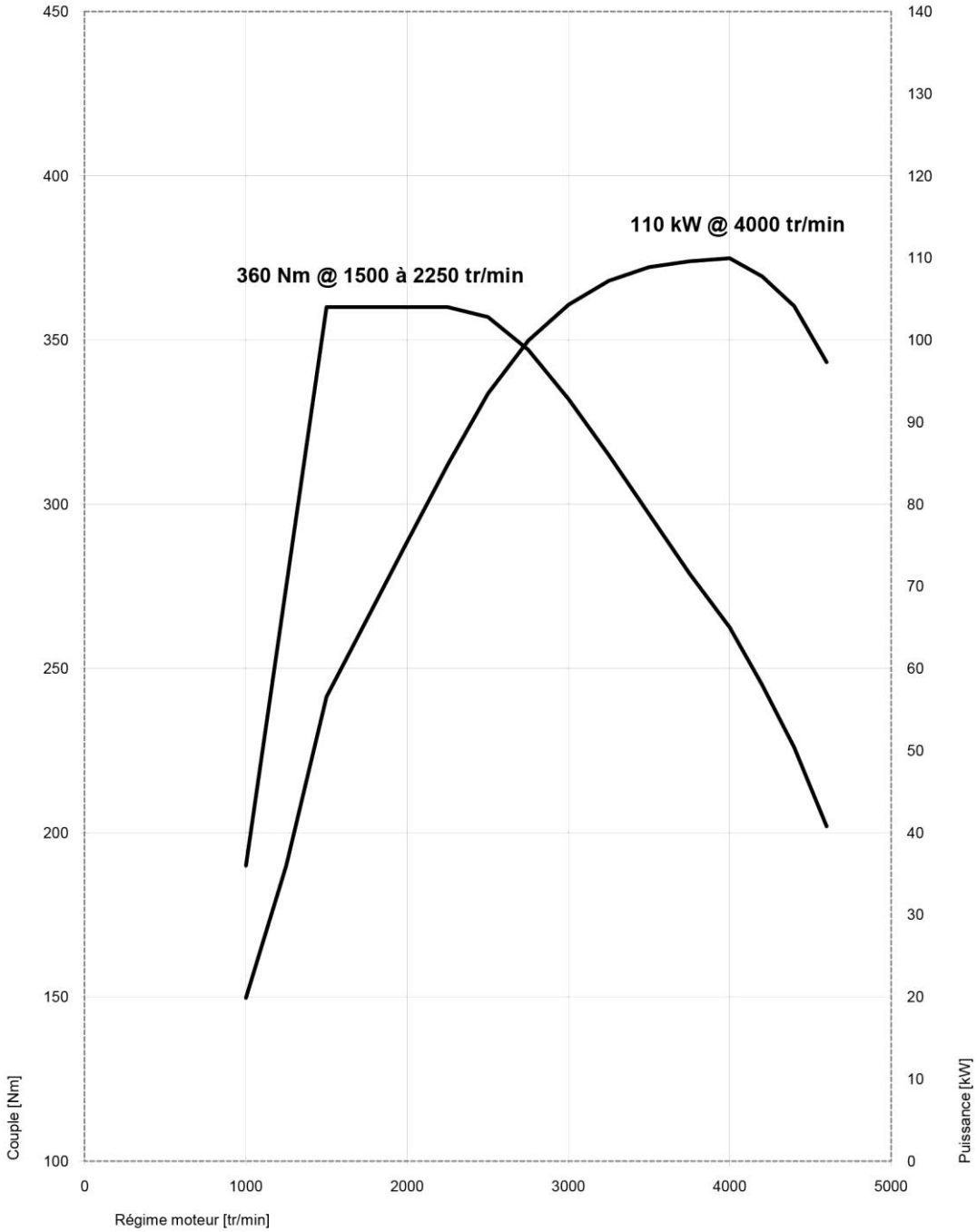

La nouvelle BMW X3. xDrive20d.

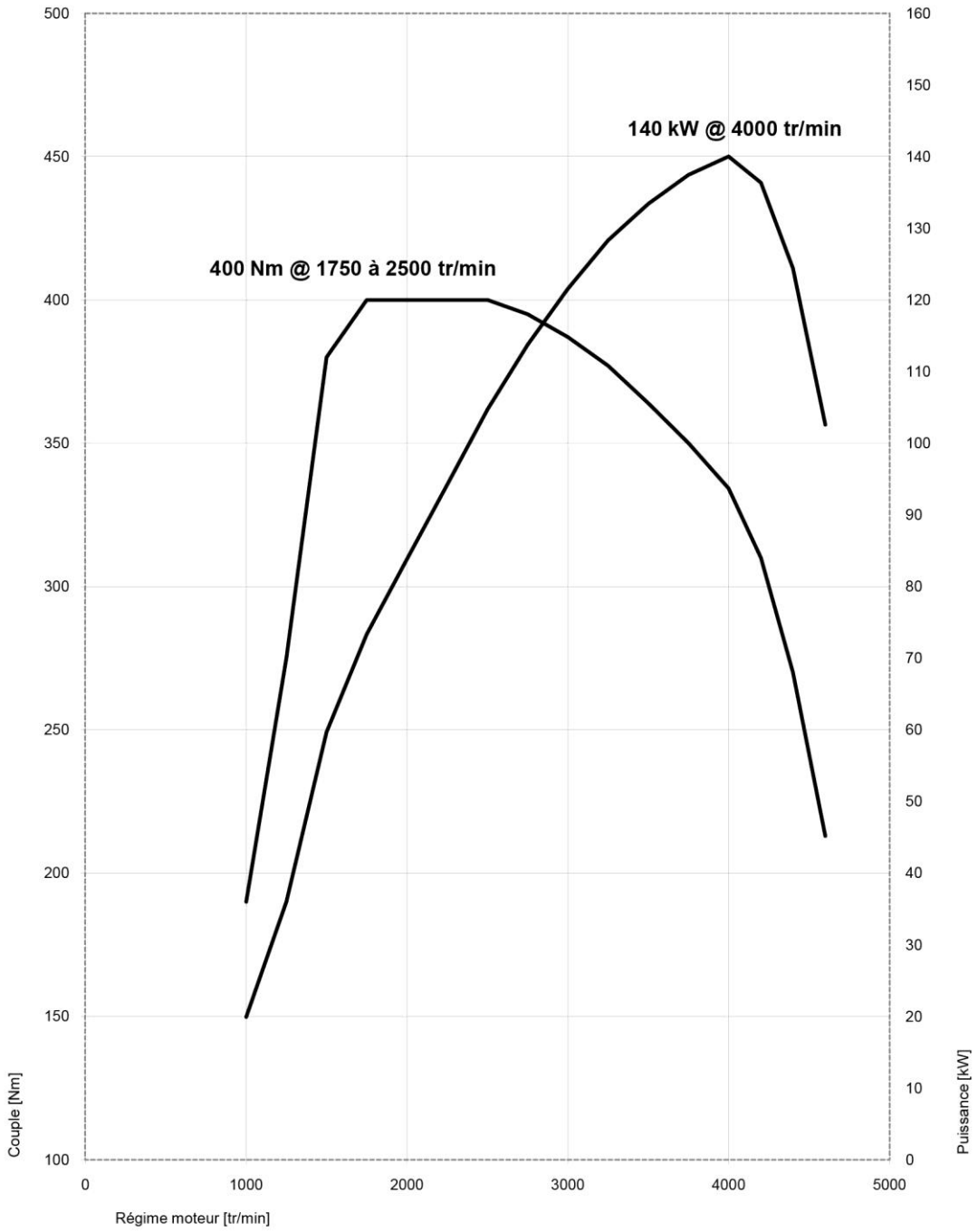

La nouvelle BMW X3. xDrive30d.

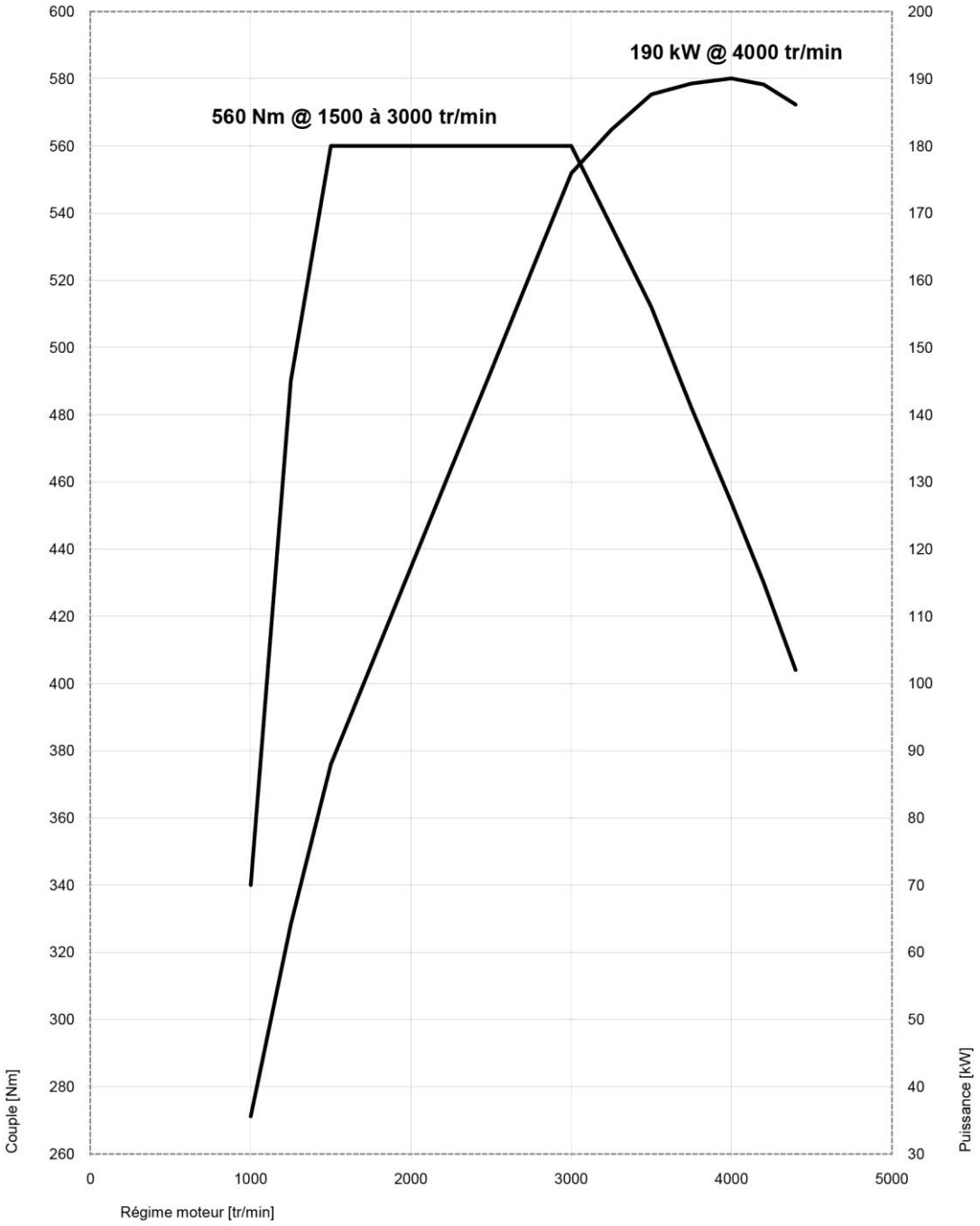

La nouvelle BMW X3. xDrive35d.

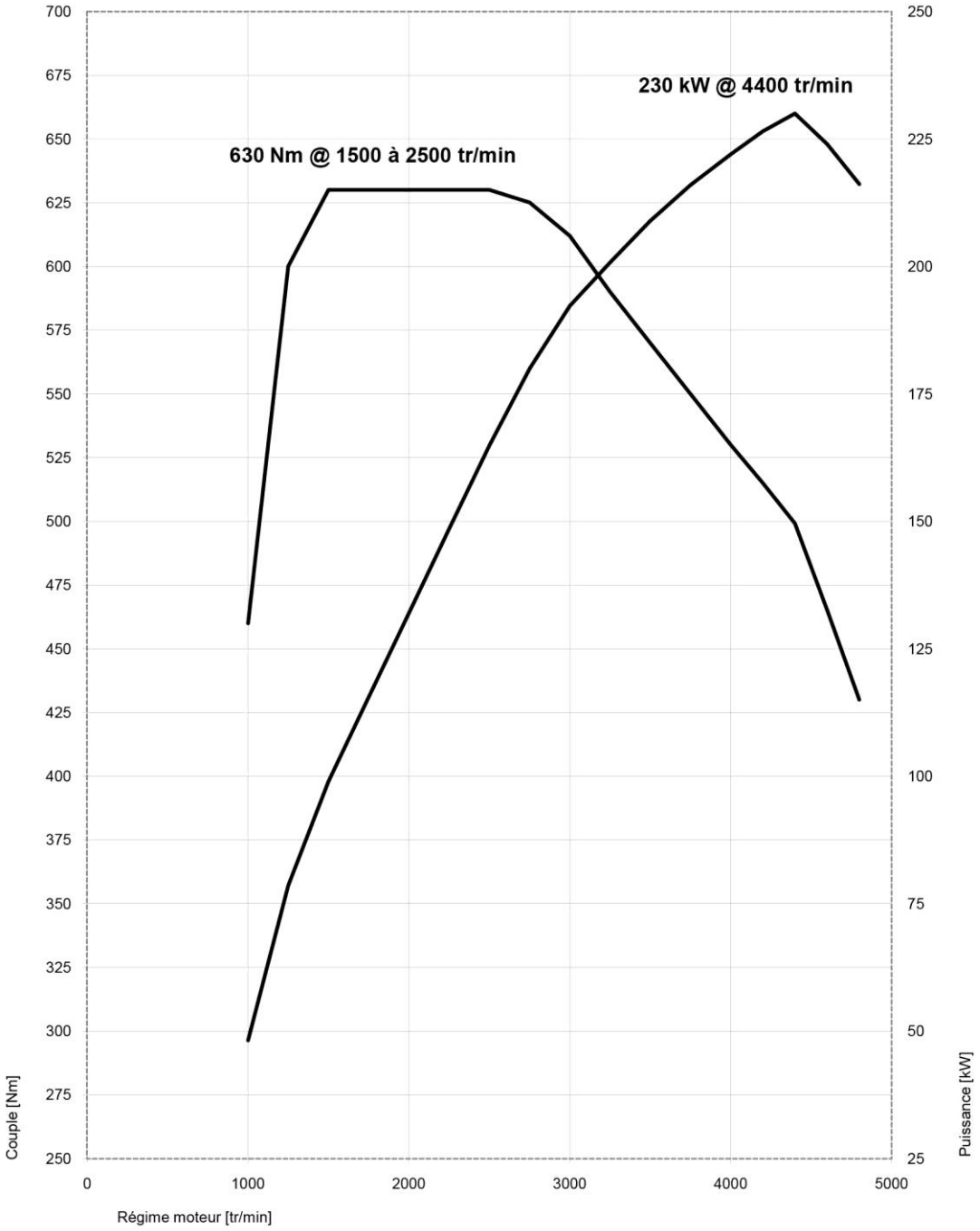

La nouvelle BMW X3. sDrive20i.

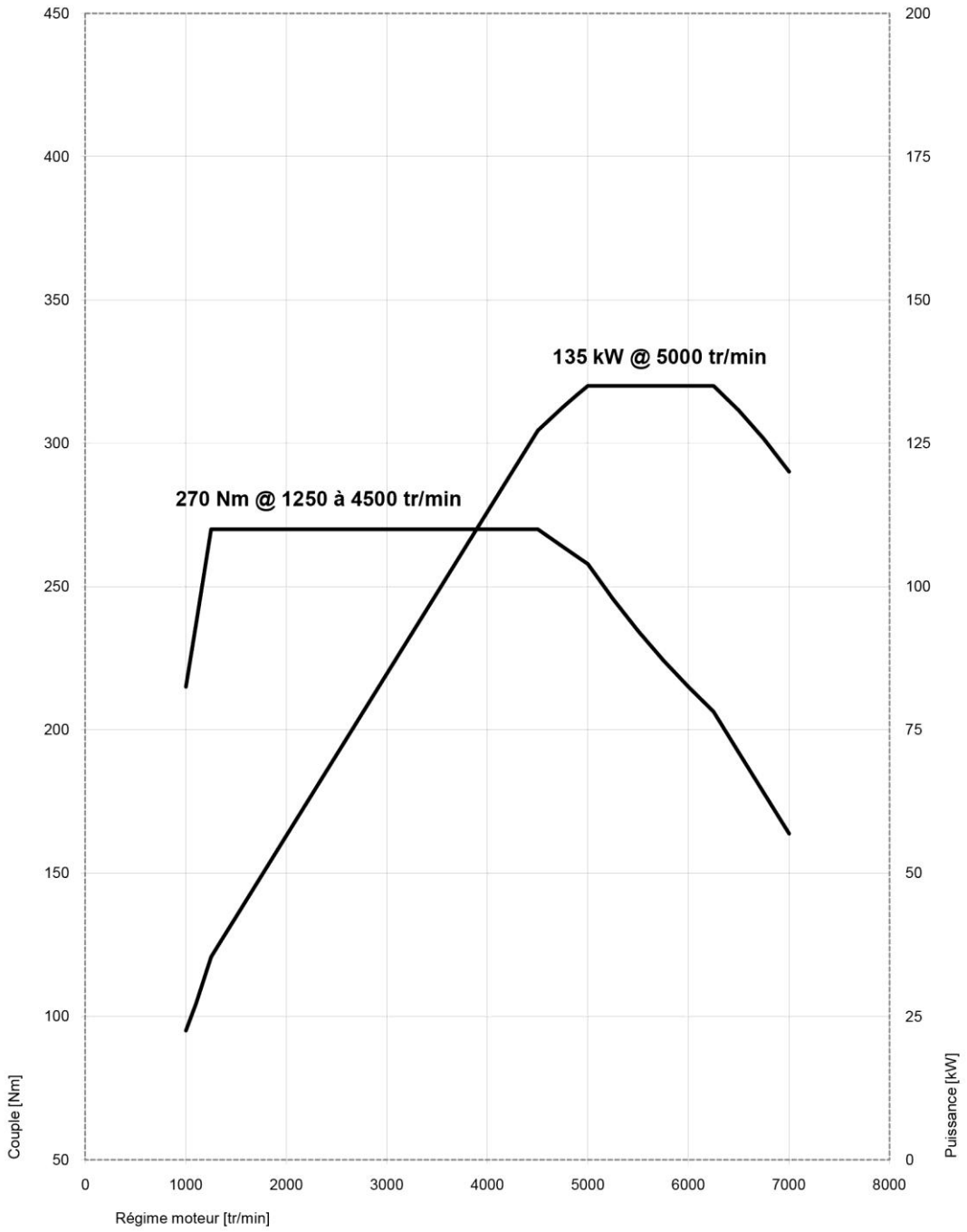

La nouvelle BMW X3. xDrive28i.

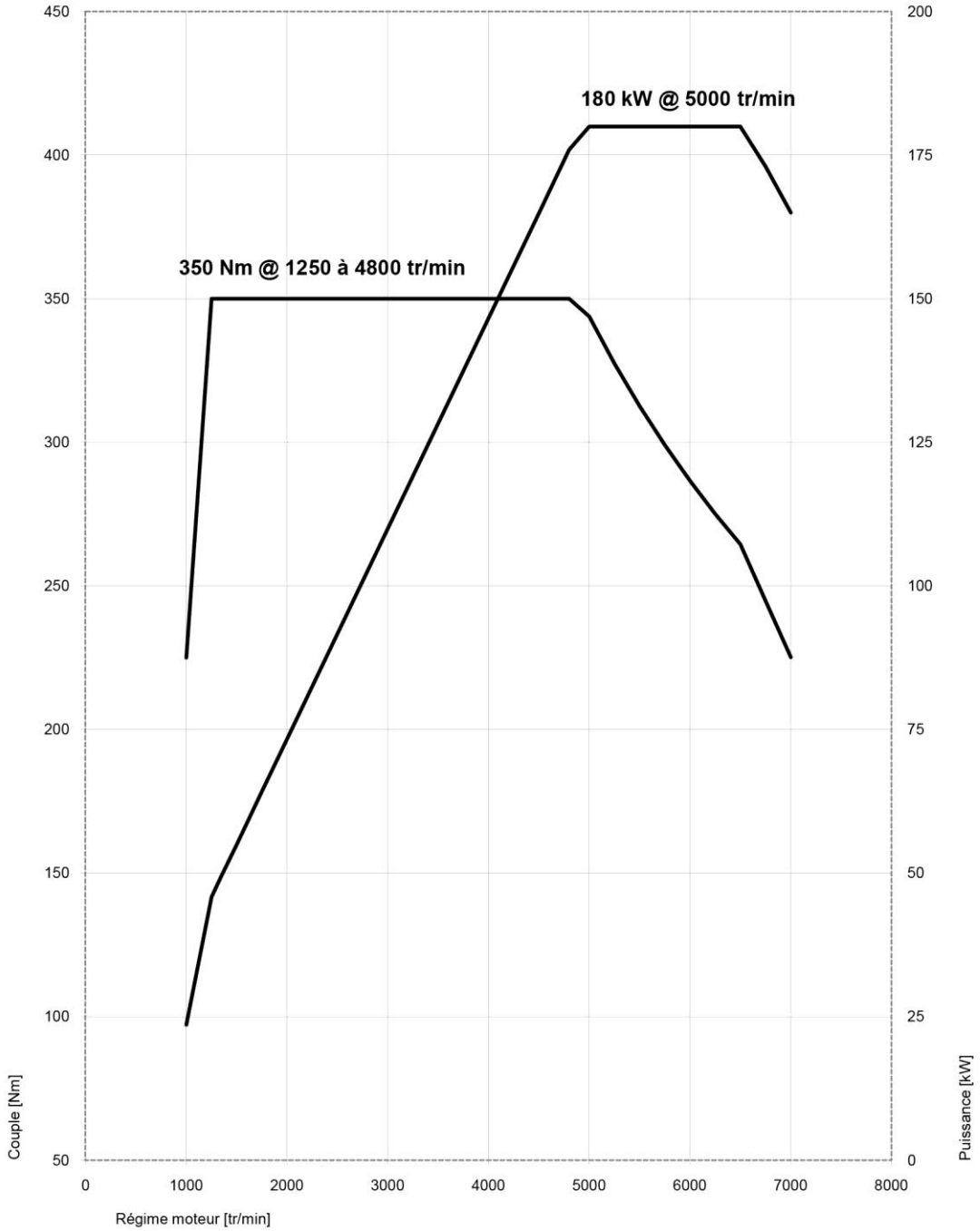

La nouvelle BMW X3. xDrive35i.

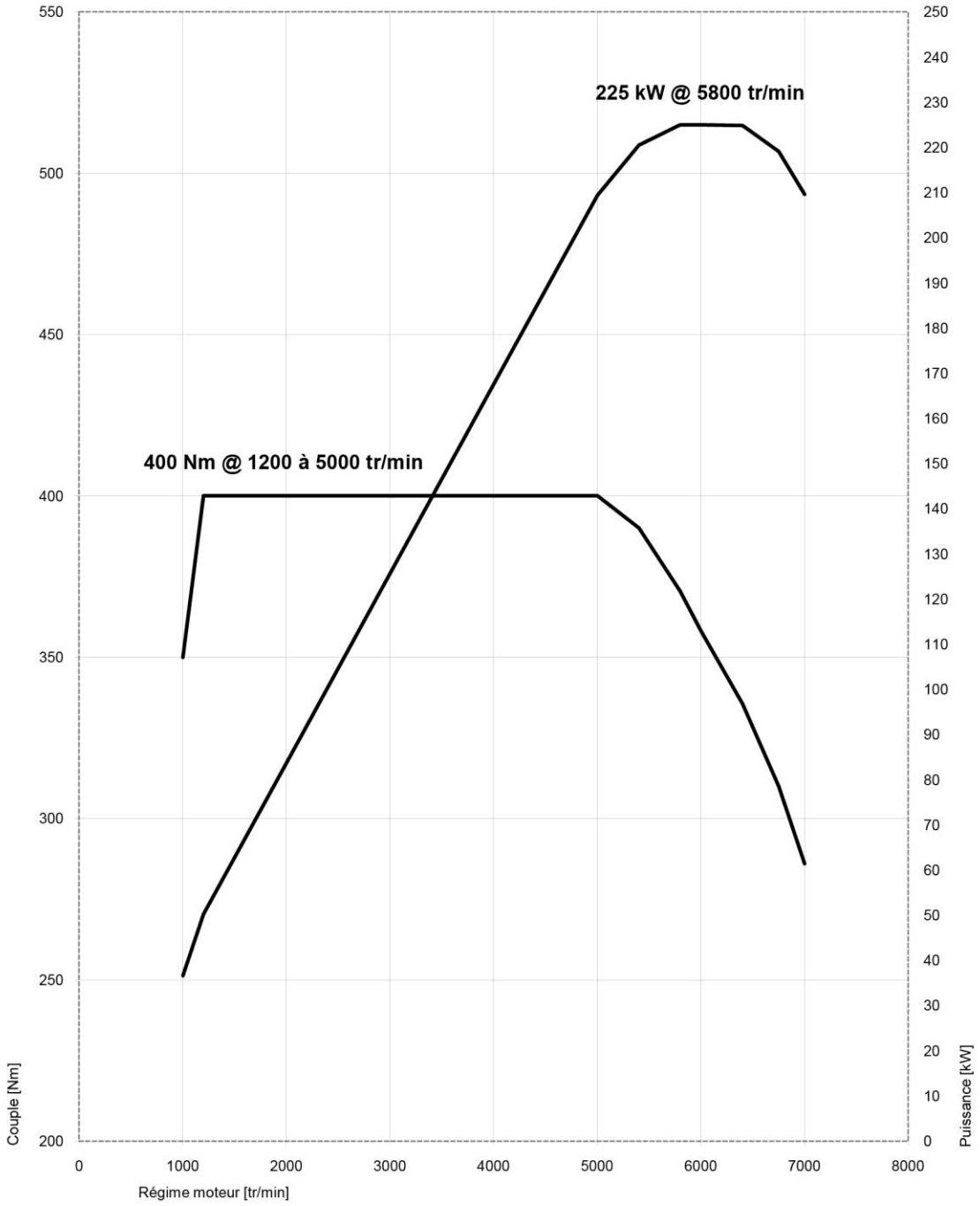
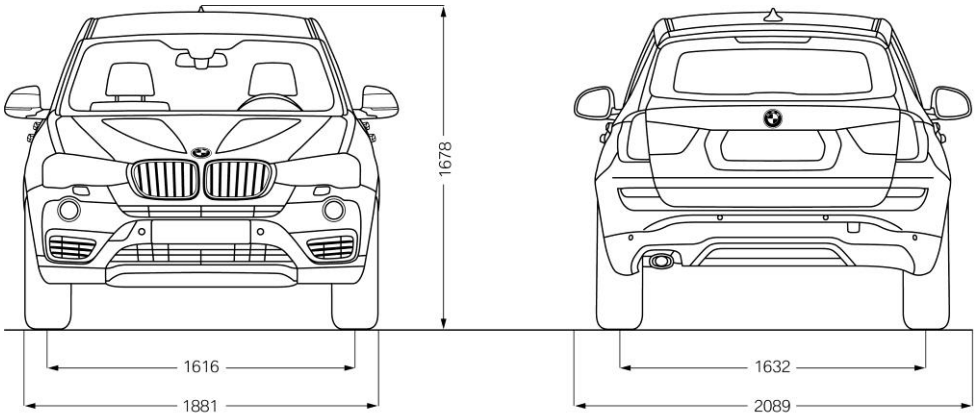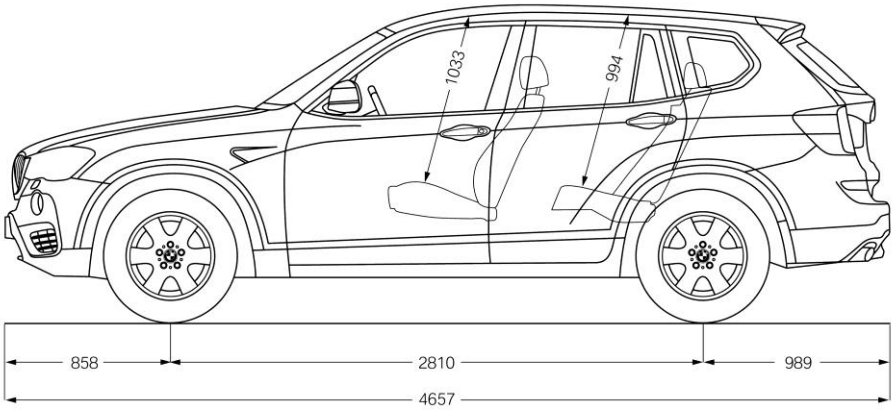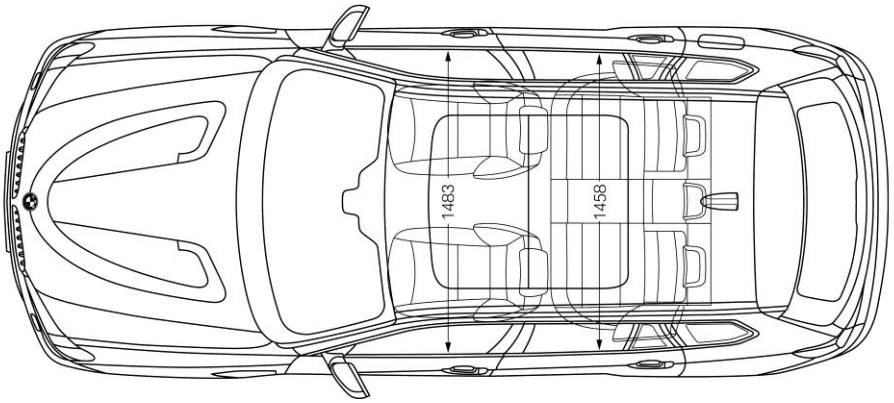
7 Dimensions extérieures et intérieures.