La BMW Série 2 Coupé.
Sommaire.

1 Une nouvelle dimension du dynamisme.
La BMW Série 2 Coupé.
(fiche signalétique) 2

2 Le concept :
le plaisir de conduire sous le signe de la Série 2. 7

3 Le design :
caractère fort avec une apparence authentique. 9

4 L'expérience de conduite :
une balance idéale entre agilité, efficience et confort. 13

5 La BMW M235i Coupé :
une athlète de pointe dans le segment des compactes. 19

6 Carrosserie, sécurité et équipement :
construction légère intelligente, détails astucieux. 23

7 BMW ConnectedDrive dans la BMW Série Coupé :
une nouvelle kyrielle d'accessoires de connectivité. 26

8 Fiche technique. 28

9 Caraques de puissance et de couple. 36

10 Dimensions extérieures et intérieures. 42

1 Une nouvelle dimension du dynamisme. La BMW Série 2 Coupé. (fiche signalétique)

- Première pour une nouvelle série dans le programme de modèles de BMW ; la BMW Série 2 Coupé définit de nouveaux critères de dynamisme, d'esthétique et d'émotion dans le segment des compactes premium ; concept de véhicule exclusif et unique dans l'environnement concurrentiel avec une carrosserie à deux portes et design tricorps, classique des coupés BMW, quatre places assises, propulsion arrière ainsi que gamme de moteurs et suspension à vocation sportive ; lancement sur le marché à partir de mars 2014, y compris BMW M Performance Automobil BMW M235i Coupé.

- BMW Série 2 Coupé avec une différenciation optique claire par rapport aux modèles compacts de la BMW Série 1 grâce à un design individuel, y compris une longueur de carrosserie accrue de 11 millimètres ; silhouette allongée à la fois sportive et élégante avec une ligne de toit légèrement descendante ; partie avant et arrière affirmées ; largeur de carrosserie maximale au niveau des roues arrière accentuant la propulsion arrière ; possibilités de personnalisation par la BMW Sport Line et la BMW Modern Line ainsi que le pack sport M.

- Série de coupés de nouveau concept avec des dimensions nettement plus grandes que celles de la devancière BMW Série 1 Coupé ; augmentation de la longueur de 72 millimètres (4 432 millimètres), de la largeur de 32 millimètres (1 774 millimètres), de l'empattement de 30 millimètres (2 690 millimètres), de la voie AV de 41 millimètres (1 521 millimètres) et AR de 43 millimètres (1 556 millimètres) ; habitacle plus généreux avec, entre autres, 6 millimètres de plus au niveau de l'espace de tête et 21 millimètres de plus d'espace jambes à l'arrière ; augmentation du volume du coffre de 20 litres, cubant ainsi 390 litres ; dossier de banquette arrière en deux parties ou rabattable en trois parties asymétriques dans un rapport de 40/20/40 en option ; caractéristiques aérodynamiques optimisées dans le détail avec une valeur Cx améliorée de 0,29 (BMW 220i Coupé) aussi bien par rapport à la BMW Série 1 qu'à la devancière.

- Meilleures notes du segment pour la sportivité et l'efficience grâce à des moteurs essence et diesel dotés de la technologie BMW TwinPower Turbo ; BMW 220i Coupé comme premier modèle compact BMW à abriter la version puissante 135 kW/184 ch du moteur à essence quatre cylindres de 2 litres ; moteurs diesel quatre cylindres délivrant 105 kW/143 ch sur la BMW 218d Coupé, 135 kW/184 ch sur la BMW 220d Coupé ainsi que 160 kW/218 ch sur la BMW 225d Coupé ; également disponible depuis le départ : le modèle top BMW M235i, l'automobile BMW M Performance la plus puissante à être animée par un moteur essence : six cylindres en ligne de 3,0 litres avec technologie M Performance TwinPower et 240 kW/326 ch, suspension spécifique M des composants du châssis, composants de carrosserie aérodynamiquement optimisés ; probablement à partir de l'été 2014, enrichissement de la gamme de modèles qui sera complétée par la BMW 228i Coupé animée par un moteur 180 kW/245 ch ; tous les moteurs essence de la BMW Série 2 Coupé auront ainsi une puissance plus élevée que les modèles comparables de la BMW Série 1.

- Augmentation supplémentaire de l'efficience grâce, entre autres, à de nombreuses fonctionnalités de la technologie BMW EfficientDynamics, y compris les diffuseurs « Air curtain » ainsi que fonction démarrage et arrêt automatiques ; mode ECO PRO qui peut être activé de série à partir du sélecteur du mode de conduite, en combinaison avec la boîte automatique avec la fonction « roue libre », en combinaison avec le système de navigation Professional avec l'assistant proactif.

- Caractéristiques de maniabilité uniques, typiquement BMW et confort de conduite élevé grâce à la propulsion arrière, des moteurs disposés dans le sens longitudinal, une répartition des masses parfaitement équilibrée et une technique de suspension haut de gamme ; essieu avant à jambes de suspension à double articulation, essieu arrière à cinq bras avec suspension spécifique du modèle ; direction à assistance électromécanique et freins performants de série ; direction sport variable, système de freinage M de type sport et suspension adaptative M avec amortisseurs à régulation électronique en option ; électronique de régulation DSC, avec DTC et fonction de blocage à pilotage électronique du différentiel sur l'essieu arrière de série ; différentiel de blocage M Performance à partir du lancement commercial pour la BMW M235i Coupé disponible dans le programme d'accessoires d'origine BMW.

- Structure de carrosserie hautement résistante et rigide en torsion, développée sur la base de la BMW Série 1 qui a obtenu la note maximale de cinq étoiles au crash-test Euro NCAP ; protection complète des passagers par un équipement de sécurité constitué, entre autres, d'airbags frontaux et latéraux ainsi que d'airbags protège-tête ; protection des piétons optimisée grâce à un capot moteur actif et des zones de déformation définies sur la partie avant du véhicule.

- Habitacle avec aménagement haut de gamme et poste de conduite orienté conducteur ; climatisation automatique de série ; système de commande iDrive en combinaison avec Radio BMW Professional ou le système de navigation, y compris écran de contrôle au look exclusif flatscreen BMW ; système de navigation Professional en option avec Touch Controller à écran tactile ; nombreux espaces et compartiments de rangement ainsi que porte-gobelets.

- Grand choix de systèmes d'aide à la conduite et de services de mobilité de BMW ConnectedDrive en option : assistant pleins feux anti-éblouissement, éclairage directionnel adaptatif, aide au stationnement, caméra de recul, Driving Assistant, fonction speed limit info avec affichage d'interdiction de doubler, régulateur de vitesse avec fonction de freinage, intégration évoluée de smartphones et baladeurs numériques, fonction d'info route en temps réel (RTTI) , divertissement en ligne, fonctions évoluables grâce à des applis pour la réception de webradios ou l'utilisation de Facebook et Twitter.

- Variantes de modèles :
  BMW M235i Coupé : moteur à six cylindres en ligne doté de la technologie M Performance TwinPower Turbo (turbocompresseur Twin Scroll , injection d'essence directe haute précision et commande variable des soupapes basée sur la technologie VALVETRONIC, double VANOS),
  cylindrée : 2 979 cm^3,
  puissance : 240 kW/326 ch entre 5 800 et 6 400 tr/min,
  couple maximal : 450 Nm entre1 300 et 4 500 tr/min,
  accélération [0 à 100 km/h] : 5,0 secondes (automatique : 4,8 secondes),
  vitesse maximale : 250 km/h,
  consommation moyenne : 8,1 litres (7,6 litres)/100 kilomètres,
  émissions CO_2 : 189 g/km (176 g/km), norme antipollution : EU6.
  BMW 228i Coupé : moteur essence à quatre cylindres en ligne doté de la technologie TwinPower Turbo BMW (turbocompresseur Twin Scroll, injection d'essence directe haute précision et commande variable des soupapes basée sur la technologie VALVETRONIC, double VANOS),
  cylindrée : 1 997 cm^3,

puissance : 180 kW/245 ch à 5 000 – 6 500 tr/min,
couple maximal : 350 Nm à 1 250 – 4 800 tr/min,
accélération [0 à 100 km/h] : 5,7 secondes (automatique : 5,6 secondes),
vitesse maximale : 250 km/h,
consommation moyenne : 6,6 litres (6,3 litres)/100 kilomètres,
émissions CO_2 : 154 g/km (147 g/km), norme antipollution : EU6.

BMW 220i Coupé : moteur à quatre cylindres en ligne doté de la technologie TwinPower Turbo BMW (turbocompresseur Twin Scroll, injection d'essence directe haute précision et commande variable des soupapes basée sur la technologie VALVETRONIC, double VANOS),
cylindrée : 1 997 cm^3,
puissance : 135 kW/184 ch entre 5 000 et 6 250 tr/min,
couple maximal : 270 Nm entre 1 250 et 4 500 tr/min,
accélération [0 à 100 km/h] : 7,0 secondes (automatique : 7,0 secondes),
vitesse maximale : 235 km/h (230 km/h), consommation moyenne* :
6,1 à 6,3 litres (5,7 à 6,0 litres)/100 kilomètres,
émissions CO_2* : 142 à 148 g/km (134 à 139 g/km), norme antipollution : EU6.

BMW 225d Coupé : moteur diesel quatre cylindres en ligne doté de la technologie BMW TwinPower Turbo (deux turbocompresseurs, suralimentation par étages, injection directe à rampe commune avec piézoinjecteurs, pression d'injection maximum : 2 000 bars,
cylindrée : 1 995 cm^3,
puissance : 160 kW/218 ch) à 4 400 tr/min,
couple maxi. : 450 Nm entre 1 500 et 2 500 tr/min,
accélération boîte automatique [0 à 100 km/h] : 6,3 secondes,
vitesse maximale : 242 km/h,
consommation moyenne : 4,7 litres/100 kilomètres,
émissions de CO_2 : 124 g/km, norme antipollution : EU6.

BMW 220d Coupé : moteur diesel quatre cylindres en ligne doté de la technologie BMW TwinPower Turbo (turbocompresseur à géométrie d'admission variable, injection directe à rampe commune avec injecteurs à solénoïde, pression d'injection maximum : 1 800 bars,
cylindrée : 1 995 cm^3,
puissance : 135 kW/184 ch) à 4 000 tr/min,
couple maxi. : 380 Nm entre 1 750 et 2 750 tr/min,
accélération [0 à 100 km/h]: 7,2 secondes (automatique : 7,1 secondes,
vitesse maximale : 230 km/h (230 km/h), consommation moyenne* :
4,5 à 4,8 litres (4,2 à 4,4 litres)/100 kilomètres,
émissions CO_2* : 119 à 125 g/km (111 à 117 g/km), norme antipollution : EU6.

BMW 218d Coupé : moteur diesel quatre cylindres en ligne doté de la technologie BMW TwinPower Turbo (turbocompresseur à géométrie d'admission variable, injection directe à rampe commune avec injecteurs à solénoïde, pression d'injection maximum : 1 600 bars,
cylindrée : 1 995 cm^3,
puissance : 105 kW/143 ch) à 4 000 tr/min,
couple maxi. : 320 Nm entre 1 750 et 2 500 tr/min,
accélération [0 à 100 km/h] : 8,9 secondes (automatique : 8,6 secondes,
vitesse maximale : 213 km/h (213 km/h),
consommation moyenne* : 4,3 à 4,5 litres
(4,2 à 4,4 litres)/100 kilomètres,
émissions CO_2* : 114 à 119 g/km (111 à 117 g/km), norme antipollution : EU6.

* valeurs selon le cycle de conduite européen, en fonction des dimensions de pneus choisies)
BMW 228i Coupé : tous les chiffres de puissance, de consommation et d'émissions sont des valeurs provisoires.

2 Le concept : le plaisir de conduire sous le signe de la Série 2.

- **Dynamisme de conduite le plus élevé dans le segment des compactes premium.**
- **Esthétique émotionnelle dans le style typique d'un coupé BMW.**
- **Sportivité traditionnelle depuis la Série 2 BMW.**

BMW transpose le plaisir de conduire typique de la marque dans le segment des compactes, cela depuis presque dix ans pour les modèles de la BMW Série 1 qui doivent leur position exceptionnelle notamment à la propulsion arrière restée unique, aux moteurs puissants dotés de la technologie BMW TwinPower Turbo et à une caractéristique premium convaincante. Avec la BMW Série 2 Coupé, le plaisir de conduire dans une automobile compacte atteint désormais un niveau encore plus élevé. La nouvelle 2 portes se met en scène avec brio en se vantant d'un design de carrosserie affirmé, d'une gamme de moteurs particulièrement puissants et d'une technique de suspension spécifique du modèle.

Le caractère individuel de la BMW Série 2 Coupé résulte d'une différenciation claire par rapport à la BMW Série 1, elle est visible d'emblée dans le design et se reflète tout autant dans les performances routières. Elle est encore plus nette que sur la devancière, la BMW Série 1 Coupé, qui a été vendue avec un grand succès à plus de 150 000 exemplaires dans le monde entier. Par rapport à cette dernière et, outre son apparence fortement affirmée et de plus grandes dimensions, la BMW Série 2 Coupé possède une substance de produit encore plus évoluée au niveau de la technologie et de la dotation de série. Il en résulte une nouvelle dimension de dynamisme de conduite, d'esthétique et de rayonnement premium dans le segment des compactes, une dimension qui est désormais exprimée par le chiffre 2 dans la désignation des modèles. Depuis plus de 45 ans et donc depuis le lancement de la BMW Série 2, ce chiffre symbolise un plaisir de conduire sportif exceptionnel dans une 2 portes compacte.

Éléments caractéristiques d'un coupé BMW.
Le concept de véhicule de la BMW Série 2 Coupé, affirmé et unique dans l'environnement concurrentiel, se reflète en toute authenticité dans son design de carrosserie. La 2 portes est en premier lieu un coupé de la marque BMW. Les caractéristiques de design typiques d'une carrosserie tricorps avec un coffre à bagages nettement décroché et une silhouette plate, un capot

moteur long, des portes avec vitres sans encadrement et une ligne de toit allongée et dynamique, fuyant légèrement vers l'arrière, sont transposées avec plus d'intensité que jamais sur un modèle compact. Le design extérieur incarne ainsi les caractéristiques de conduite très sportives de la BMW Série 2 Coupé résultant d'un programme de motorisations spécifiques et d'une technique de suspension adaptée en conséquence. Le moteur quatre cylindres 135 kW/184 ch de la BMW 220i Coupé est proposé, par exemple, pour la première fois sur un modèle compact de la marque. Et la BMW M235i Coupé est l'automobile BMW M Performance la plus puissante à être animée par un moteur à essence six cylindres en ligne 240 kW/326 ch.

Les proportions individuelles de la BMW Série 2 Coupé s'expriment dans une longueur de carrosserie de 4 432 millimètres, la 2 portes dépassant ainsi la BMW Série 1 de 108 millimètres. La longueur a augmenté de 72 millimètres par rapport à la devancière, la BMW Série 1 Coupé. Sa largeur a augmenté de 26 millimètres (1 774 millimètres), son empattement de 30 millimètres (2 690 millimètres), la voie AV de 41 millimètres (1 521 millimètres) et la voie AR de 43 millimètres (1 556 millimètres). En même temps, la hauteur du véhicule diminue de 5 millimètres (1 418 millimètres). Il en résulte un espace plus généreux de l'habitacle ainsi qu'une augmentation du volume du coffre de 20 l, cubant ainsi à 390 litres. De plus, la BMW Série 2 Coupé présente des caractéristiques dynamiques optimisées par rapport à la BMW Série 1 aussi bien qu'à la devancière, ce qui se traduit par une valeur Cx de 0,29 sur la BMW 220i Coupé.

Sportivité traditionnelle dans le format compact.
La BMW Série 2 Coupé renoue avec la tradition des modèles compacts de conduite active de la marque, étroitement liés au chiffre 2 dans la désignation des modèles. Un nouveau segment vit le jour en 1966 avec le lancement de la BMW 1600-2. Avec son design de coupé, la 2 portes devint l'incarnation d'une maniabilité sportive et d'un plaisir de conduire concentré dans une automobile compacte grâce à l'harmonisation parfaite de sa motorisation et de sa technique de suspension. D'autres variantes de moteurs augmentèrent l'attractivité de la nouvelle série, mais c'est la BMW 2002 présentée en 1968 qui obtint une grande popularité et incarna le slogan « Plaisir de conduire » pour de nouveaux groupes cibles. La variante de moteur la plus spectaculaire fut la BMW 2002 turbo avec 25 kW/170 ch, le premier modèle d'un constructeur européen à être équipé d'un turbocompresseur à gaz d'échappement.

3 Le design : caractère fort avec une apparence authentique.

- **Proportions typiquement coupé, silhouette dynamique, formes puissantes.**
- **Le design spécifique de l'avant et de l'arrière souligne la sportivité.**
- **Personnalisation par la BMW Sport Line et la BMW Modern Line.**

La balance fascinante qui se manifeste d'emblée entre la sportivité et l'élégance caractérise le design des coupés. Les caractéristiques déterminantes du design de la carrosserie de la BMW Série 2 Coupé ont été transposées plus résolument que jamais sur une automobile du segment des compactes. Les proportions, les lignes et le modelé des surfaces ont été conçus dans le souci de souligner aussi bien les performances routières agiles de la 2 portes que son esthétique individuelle. Le langage des formes typique du modèle assure à la BMW Série 2 Coupé non seulement une position autonome dans le programme des modèles de la marque, mais avant tout une prestance unique dans la comparaison concurrentielle de son segment.

L'allure sportive, l'agilité puissante et l'élégance souveraine font union dans le design extérieur de la BMW Série 2 Coupé. Son habitacle se distingue par l'aménagement orienté conducteur et typique de la marque de son poste de conduite ainsi que d'une fonctionnalité rayonnant la légèreté et le modernisme. Cette plus grande autonomie au niveau du design traduit également le progrès réalisé par rapport à la devancière. La BMW Série 2 Coupé incarne le plaisir de conduire plus résolument et plus intensément que jamais dans le segment des compactes premium.

Caractéristiques BMW classiques et nouvelle interprétation d'un coupé typique.
Le concept de véhicule individuel de la BMW Série 2 Coupé est souligné par le design spécifique de la partie avant et de la partie arrière, une silhouette dynamique aux lignes tendues ainsi qu'une longueur de carrosserie accrue de presque 11 centimètres par rapport aux modèles de la BMW Série 1. Les éléments de design caractéristiques d'un coupé BMW ont été transposés dans le segment des compactes et les caractéristiques typiques de la marque ont été réinterprétées.

La structure de carrosserie tricorps, également typique pour les coupés de BMW, avec une démarcation claire entre la ligne de toit et le coffre à bagages, est nettement visible sur le modèle compact. Cette caractéristique renoue tout autant que les lignes de caisse latérales périphériques aux éléments de style caractéristiques de la BMW Série 2 et fait ainsi référence à la longue tradition des modèles compacts sportifs et agiles de la marque.

Avec des lignes s'effilant dynamiquement vers l'avant en direction des naseaux BMW, la proue symbolise l'envie de bondir en avant de la BMW Série 2 Coupé. Le contour spécifique des phares doubles typiquement BMW aboutit en pointe vers l'intérieur ; sur leur bord supérieur, les sources lumineuses sont biaisées par un cache contrastant et, en combinaison avec la lumière bi-xénon, par une bande lumineuse contrastante alimentée par des DEL. Les naseaux BMW qui sont séparés des phares des deux côtés par des barrettes étroites, ressortent clairement de la jupe avant du véhicule et sont légèrement inclinés vers l'avant. La forme tridimensionnelle de leur cadre et des onze baguettes verticales renforce la prestance marquante. La prise d'air inférieure est modulée en trois parties, les deux éléments extérieurs sont particulièrement grands, leur silhouette reprend le contour des unités de phares. Les diffuseurs « Air Curtain » harmonieusement intégrés dans un cadre supplémentaire sur le bord extérieur canalisent l'air ponctuellement à l'intérieur des parois latérales avant et génèrent une lame d'air qui recouvre les roues à l'instar d'un rideau. Celle-ci réduit les turbulences et contribue ainsi aux excellentes caractéristiques aérodynamiques de la BMW Série 2 Coupé.

Les flancs de la BMW Série 2 Coupé sont définis par des caractéristiques typiques de la marque, telles que le capot moteur long, les porte-à-faux réduits, l'habitacle reculé, le retour vers l'avant de la ligne à l'embase du montant arrière connu sous le nom de pan « Hofmeister » et les ouvrants de porte logés à hauteur du coup de gouge avec des éléments de design spécifiques de coupé, parmi lesquels la bande vitrée étroite et la ligne de toit descendant légèrement vers l'arrière. Une ligne de caractère marquante au-dessus du bas de porte se dégage derrière le montant B dans une ligne ascendante qui dirige le regard vers les passages de roue arrière évasés tout en muscles faisant référence à la propulsion arrière. Dans cette zone, la BMW Série 2 Coupé présente sa largeur de carrosserie maximale. De plus, la forme cunéiforme dynamique de la 2 portes est soulignée par une ligne de caisse légèrement ascendante vers l'arrière. La BMW Série 2 est dotée de portes avec vitres sans encadrement et d'indicateurs de direction latéraux intégrés dans les rétroviseurs extérieurs.

La largeur de la partie arrière reflète la puissance de la BMW Série 2 Coupé. Cette impression est renforcée par les optiques arrière monobloc, qui adoptent la forme en L typique de la marque et débordent fortement sur les flancs. Pour les feux arrière, deux veines lumineuses, également en forme de L et alimentées par des DEL, produisent le look nocturne caractéristique. Le troisième feu stop disposé sur le bord supérieur de la lunette arrière fait également appel à des DEL pour produire son effet avertisseur.

Les lignes latérales du capot de coffre s'effilent légèrement vers le bas. En alliance avec une bande lumineuse supplémentaire et une ébauche de diffuseur située dans le bouclier arrière, elles dirigent le regard sur la route et accentuent le centre de gravité surbaissé de la BMW Série 2 Coupé. La largeur de l'ouverture du coffre est toutefois plus grande que celle de la devancière.

Le nuancier de la carrosserie de la BMW Série 2 Coupé comprend deux coloris unis et dix teintes métallisées. En combinaison avec le pack sport M, la variante « Estorilblau » métallisée est disponible en plus.

Habitacle : aménagement du poste de conduite pour un plaisir de conduite suprême, ambiance premium sur quatre places.
L'habitacle de la BMW Série 2 Coupé est caractérisé par l'orientation du poste de conduite vers le conducteur, une fonctionnalité moderne et des matériaux de haute valeur. La fonction d'accès facile dite « Easy-Entry » pour les sièges avant facilite l'accès aux sièges arrière qui offrent un espace jambes accru de 21 millimètres par rapport à la devancière. L'espace de tête pour le conducteur et le passager a augmenté de la même valeur. Les espaces de rangement généreux logés dans les portes constituent un surplus de fonctionnalité. La structure des surfaces du tableau de bord, de la console centrale et des habillages de porte se distingue par la conception en strates également connue sous le nom de « layering ». Un habillage intérieur présentant des lignes convergentes souligne la longueur des portes.

En combinaison avec le système de navigation ou de la radio BMW Professional, la BMW Série 2 Coupé est également dotée du système de commande BMW iDrive avec un écran de contrôle au look flatscreen et occupant une position dégagée. Le Control Display mesure 6,5 ou 8,8 pouces suivant l'équipement ; en association avec le système de navigation Professional, le Controller, logé sur la console centrale, est doté d'une surface tactile pour la saisie des caractères.

Pour les sièges, la variante cuir Dakota est disponible en trois coloris comme alternative à la finition tissu de série. Les inserts décoratifs sont disponibles de série dans la finition « Satinsilber » mat et, en option, en aluminium finement brossé ainsi qu'en bois noble Fineline Stream.

Pour le style individuel : BMW Sport Line, BMW Modern Line et pack sport M.

Les caractéristiques de design et d'équipement de l'extérieur et l'intérieur harmonisent parfaitement et se retrouvent dans les BMW Lines disponibles en option pour la BMW Série 2 Coupé, en alternative à la dotation de base. La dotation de la BMW Sport Line aussi bien que celle de la BMW Modern Line comprennent des roues en alliage léger 17 pouces au look exclusif, l'éclairage d'ambiance avec couleurs variables ainsi que des habillages de siège, inserts décoratifs et une clé de contact spécifiques. En association avec la BMW Sport Line, les encadrements des prises d'air extérieures, la face avant des barres de calandre ainsi que la barrette transversale de l'ouverture centrale et de la jupe arrière se déclinent en noir mat et soulignent ainsi l'allure dynamique de la 2 portes. La BMW Sport Line accentue l'élégance moderne par des éléments de design correspondants en aluminium brillant et une barrette transversale dans la partie centrale de l'entrée d'air, peinte dans la couleur de la carrosserie.

Le pack sport M, conçu spécifiquement pour le modèle, sera également disponible au lancement de la BMW Série 2 Coupé. Outre une suspension spécifique avec une assiette surbaissée de 10 millimètres et des roues en alliage léger M de 17 pouces à rayons doubles, il contient des éléments de carrosserie aérodynamiquement optimisés avec de grandes prises d'air sur la jupe avant, des habillages de bas de caisse marquants et un diffuseur sur le bouclier arrière ainsi qu'un design spécifique des naseaux BMW et un embout d'échappement simple en chrome brillant. Outre des inserts décoratifs en aluminium arborant le logo M, des sièges sport pour le conducteur et le passager avant, des inserts décoratifs en finition aluminium « Hexagon » avec des listels de couleur contrastante « Estorilblau », un cadran au design spécifique pour le combiné d'instruments, un éclairage d'ambiance et un repose-pied M confèrent à l'habitacle de la BMW Série 2 Coupé un intense flair de conduite sportive et active intense.

4 L'expérience de conduite : une balance idéale entre agilité, efficience et confort.

- **Moteurs essence et diesel dotés de la technologie BMW TwinPower.**
- **Unique dans le segment : boîte automatique à huit rapports.**
- **Sélecteur du mode de conduite de série, direction sport variable, système de freinage M de type sport et suspension adaptative M en option.**

La technologie BMW TwinPower Turbo garantit un rapport plaisir de conduire/consommation inégalé aussi bien pour les moteurs essence que pour les moteurs diesel qui seront disponibles lors du lancement commercial de la BMW Série 2. L'augmentation de la puissance peut aller jusqu'à 10 kW par rapport à la devancière, la consommation selon le cycle européen pouvant être inférieure de jusque 21 pour cent suivant les modèles. La gamme spécifique de moteurs de la BMW Série 2 Coupé, une technique de suspension précise et raffinée, adaptée à la puissance respective du moteur ainsi que la propulsion arrière unique dans l'environnement concurrentiel contribuent à une expérience de conduite sportive inégalée qui est combinée, de plus, à des caractéristiques de confort exceptionnelles. De plus, le sélecteur de mode de conduite permet au conducteur de varier la loi d'amortissement suivant ses préférences ou la situation de conduite actuelle par une simple impulsion sur un bouton.

Seront disponibles à la date de lancement sur le marché, un moteur essence quatre cylindres et un moteur diesel quatre cylindres délivrant chacun 135 kW/184 ch sur la BMW 220i Coupé et sur la BMW 220d Coupé. La BMW M235i Coupé (Chapitre 5), animée d'un moteur six cylindres 240 kW/326 ch, fera également son apparition sur le marché à cette date. Suivront immédiatement après deux autres modèles diesel quatre cylindres, la BMW 218d Coupé (105 kW/143 ch) et la BMW 225d Coupé (160 kW/218 ch). À partir de l'été 2014, la gamme de modèles sera probablement complétée par la BMW 228i Coupé qui délivrera 180 kW/245 ch. Sur demande, tous les moteurs pourront être combinés avec la boîte automatique à huit rapports, unique dans le segment des compactes (de série sur la BMW 225d Coupé), permettant une réduction encore plus forte des valeurs de consommation et d'émission qu'avec la boîte manuelle à six rapports de série. De série, tous les modèles possèdent les nombreuses fonctionnalités de la technologie

BMW EfficientDynamics et satisfont aux exigences de la norme antipollution EU6.

BMW 220i Coupé : puissance efficiente d'une cylindrée de 2,0 litres. Le groupe de propulsion de la BMW 220i Coupé se targue d'une cylindrée de 2,0 litres et d'une puissance beaucoup plus élevée que les moteurs quatre cylindres de la BMW Série 1. Le moteur mobilise 135 kW/184 ch à un couple situé entre 5 000 et 6 250 tr/min ainsi qu'un couple maximal de 270 newtons-mètres disponible entre 1 250 et 4 500 tr/min. Il convainc par des montées en régime typiquement BMW et un rendement élevé ainsi que par des propriétés acoustiques optimisées grâce à la modification de la construction du piston. Son pack technologique BMW TwinPower Turbo comprend un système de suralimentation du moteur agissant selon le principe Twin-Scroll, l'injection d'essence directe haute précision, la commande entièrement variable des soupapes basée sur la technologie VALVETRONIC et le système de calage variable des arbres à cames connu sous le nom de double VANOS.

La BMW 220i Coupé abat le 0 à 100 km/h en 7,0, et sa vitesse maximale est de 235 km/h (automatique : 230 km/h). La consommation moyenne de la BMW 220i Coupé se situe entre 6,1 et 6,3 litres aux 100 kilomètres (automatique : 5,7 à 6,0 litres), ses émissions de CO_2 se situent entre 142 et 148 grammes par kilomètre (134 à 139 g/km ; valeurs selon le cycle de conduite européen, en fonction des dimensions de pneus choisies). Il en résulte une augmentation de la puissance de 10 kW et une réduction de la consommation pouvant atteindre 14 pour cent par rapport à la devancière.

BMW 228i Coupé : moteur essence quatre cylindres en pleine forme. Le moteur essence quatre cylindres de la BMW 180 kW/245 ch délivre, à partir d'une cylindrée également de 2,0 litres et grâce à la technologie BMW TwinPower Turbo, une puissance maximale de 180 kW/245 ch, disponible entre 5 000 et 6 500 tr/min. Le couple maximal de ce groupe de propulsion est de 350 newtons-mètres et peut être utilisé sur une plage de régimes de 1 250 à 4 800 tr/min pour un déploiement de puissance sportif.

BMW 228i Coupé fait le sprint de 0 à 100 km/h en 5,7 secondes (automatique : 5,6 secondes), sa vitesse maximale est bridée à 250 km/h par l'électronique. La BMW 228i Coupé fournit également une preuve impressionnante de l'optimisation du dynamisme de conduite et de l'efficience résultant de la technologie BMW TwinPower Turbo. Sa consommation moyenne déterminée dans le cadre du cycle européenne est de 6,6 litres aux 100 kilomètres (automatique : 6,3 litres), ses émissions de CO_2 sont de 154 grammes par kilomètre (automatique 147) (Toutes les valeurs concernant les performances, la consommation et les émissions sont des valeurs provisoires).

BMW 220d Coupé : reprises vigoureuses et émissions réduites.
Un turbocompresseur à géométrie d'admission variable et une injection directe à rampe commune avec injecteurs à solénoïde agissant avec une pression d'injection maximum de 1 800 bars caractérisent la technologie BMW TwinPower Turbo qui aide le moteur diesel quatre cylindres de 2,0 litres de la MW 220d Coupé à développer une motricité spontanée et lui permet d'afficher une combustion très efficiente. Sa puissance maximale de 135 kW/184 ch est disponible à 4 000 tr/min, son couple maximum de 380 newtons-mètres entre 1 750 et 2 750 tr/min.

En association avec la boîte manuelle de série, la BMW 220d Coupé se catapulte à 100 km/h en 7,2 secondes, avec la boîte automatique, elle abat le 100 km/h en 7,1 secondes. Dans les deux cas, la vitesse maximale est de 230 km/h. Avec une puissance supérieure de 5 kW à celle de sa devancière, la BMW 220d Coupé affiche des chiffres de consommation et d'émissions encore plus bas. La consommation moyenne se situe entre 4,5 et 4,8 litres aux 100 kilomètres (automatique : 4,2 à 4,4 litres), ses émissions de CO_2 se situent entre 119 et 125 grammes par kilomètre (111 à 117 g/km ; valeurs selon le cycle de conduite européen, en fonction des dimensions de pneus choisies). La réduction de la consommation la plus forte, de l'ordre de quelque 21 pour cent, est obtenue en association avec la boîte automatique à huit rapports.

Peu après le lancement commercial de la BMW 220d Coupé, le programme d'accessoires d'origine BMW présentera un pack Power BMW M Performance destiné à augmenter la puissance du moteur de 12 kW et le couple maximal de 20 newtons-mètres. L'augmentation d'accélération qui en résulte n'influencera aucunement les valeurs de consommation et d'émissions.

BMW 218d Coupé : modèle diesel d'entrée économique.
Le programme de moteurs est complété par deux autres moteurs diesel quatre cylindres de 2,0 litres, dotés tous les deux de la technologie BMW TwinPower Turbo. Un turbocompresseur à géométrie d'admission variable et une injection directe à rampe commune avec injecteurs à solénoïde injectant le carburant dans les chambres de combustion avec une pression de 1 600 bars permettent au moteur de la BMW 218d Coupé d'afficher une puissance maximale de 105 kW/143 ch et un couple maximal de 320 newtons-mètres. La variante d'entrée de la gamme parcourt le zéro à 100 km/h en 8,9 secondes (automatique : 8,6 secondes), sa vitesse maximum est de 213 km/h (213 km/h). La consommation moyenne de la BMW 218d Coupé se situe entre 4,3 et 4,5 litres (4,2 et 4,4 litres) aux 100 km, les émissions se situent entre 114 et 119 grammes par kilomètre 111 à 117 g/km ; valeurs selon le cycle de conduite européen, en fonction des dimensions de pneus choisies).

BMW 225d Coupé : sportive et efficiente grâce à une suralimentation à étages.
Avec une puissance de 160 kW/218 ch et un couple maximal de 450 newtons-mètres, le moteur de la BMW 225d Coupé est le moteur diesel le plus puissant disponible pour la nouvelle 2 portes. Son système de suralimentation à double étage est constitué d'un gros turbocompresseur et d'un petit, également à géométrie variable, dont l'interaction précise mobilise un punch spontané. Les piézoinjecteurs de son injection directe à rampe commune génèrent une pression maximale de 2 000 bars. La BMW 225d Coupé est équipée de série de la boîte automatique à huit rapports et accélère de 0 à 100 km/h en 6,3 secondes. Sa vitesse maximale est de 242 km/h. Avec une consommation moyenne de 4,7 litres aux 100 km et des émissions CO_2 de 124 grammes au kilomètre (valeurs selon le cycle de conduite européen, en fonction des dimensions de pneus choisies), le modèle diesel le plus sportif se distingue également par une efficience excellente.

Boîte automatique sport avec Launch Control, mode ECO PRO avec fonction « roue libre ».
Outre la boîte automatique à huit rapports, une boîte automatique sport, soulignant le caractère de conduite dynamique de la 2 portes grâce à des changements de rapports rapides, est également disponible en option pour toutes les variantes, à l'exception de la BMW 218d Coupé. La dotation comprend des palettes de commande au volant et une fonction Launch Control permettant des manœuvres d'accélération départ arrêté avec un dynamisme maximal pour optimiser la motricité. Pour toutes les variantes de boîte automatique de la BMW Série 2 Coupé, toutes les valeurs d'accélération de zéro à 100 km/h ont été déterminées à l'aide du Launch Control.

Le sélecteur de mode de conduite de série placé sur la console centrale permet de varier la loi d'amortissement en appuyant sur une touche. Le conducteur peut choisir entre les modes CONFORT, SPORT et ECO. Vient s'y ajouter le mode SPORT+ sur les véhicules équipés d'au moins une des options suivantes : boîte automatique sport, pack sport M, BMW Sport Line, suspension adaptative M ou direction sport variable. Le sélecteur de mode de conduite permet d'influencer les lois de l'accélérateur et de la direction ainsi que la caractéristique de commande de la boîte automatique et la cartographie de l'amortissement, selon les équipements choisis.

Le mode ECO PRO permet un style de conduite détendu et particulièrement efficient en termes de consommation. La dotation a été complétée sur la BMW Série 2 Coupé par une fonction « roue libre » en combinaison avec la boîte de vitesses automatique. Lorsque, entre 50 et 160 km/h, le conducteur lève le pied de la pédale d'accélérateur, le système désolidarise le moteur de

la boîte. L'assistant proactif est également disponible en combinaison avec le système de navigation Professional. Le mode ECO PRO détecte les virages, ronds-points, intersections en T, limitations de vitesse présentes sur le trajet et indique au conducteur le moment idéal pour ralentir et réduire ainsi la consommation.

De plus, la technologie BMW EfficientDynamics de série comprend, entre autres, la récupération de l'énergie au freinage, la gestion asservie aux besoins d'organes périphériques, la direction à assistance électromécanique, un indicateur de changement de rapport et la fonction d'arrêt et de redémarrage automatique du moteur également utilisable avec une boîte automatique.

Technique de suspension haut de gamme accordée avec précision à la puissance du moteur.
La BMW Série 2 Coupé est dotée d'une technique de suspension haut de gamme comprenant, entre autres un essieu avant à jambes de suspension à double articulation et stabilisateurs ainsi qu'un essieu arrière à cinq bras, en grande partie en aluminium et adaptée à la puissance du moteur respectif spécifiquement au modèle. Le potentiel de dynamisme de conduite de la 2 portes, également favorisé par le centre de gravité surbaissé, la voie nettement élargie par rapport à la devancière et la répartition quasi parfaite des masses sur les essieux (50/50), est ainsi utilisé de manière optimale. La direction à assistance électromécanique agit avec précision en permettant des économies de carburant, elle augmente les caractéristiques de maniabilité tout autant qu'elle soutient le système de freinage puissant. Au quotidien, elle contribue ainsi à une excellente harmonie entre l'agilité sportive et le confort de conduite.

De nombreuses options de personnalisation des caractéristiques de maniabilité : Servotronic, direction sport variable, suspension adaptative M, suspension sport M.
De nombreuses options permettent d'accorder les caractéristiques de maniabilité de la BMW Série 2 Coupé aux préférences individuelles. Outre l'assistance à la direction ajustée sur la vitesse Servotronic, la direction sport variable réduit les mouvements du volant nécessaires à des braquages importants grâce à une démultiplication variable de la crémaillère. Les manœuvres nécessaires pour garer la voiture ou braquer sont plus confortables et le conducteur a moins d'efforts à fournir pour tourner le volant. À grande vitesse, en revanche, des mouvements de volant très précis et une tenue de cap en ligne droite typiquement BMW sont garantis.

Les freins sport à étriers fixes avec quatre pistons sur les roues avant et deux pistons sur les roues arrière ainsi que des disques généreusement dimensionnés sont disponibles en combinaison avec le pack sport M. Les étriers sont peints en bleu foncé et arborent le logo M. De plus, le programme d'accessoires d'origine BMW contient le système de freinage BMW M Performance avec des disques ajourés et rainurés encore plus grands et dont les étriers sont peints au choix en rouge, orange ou jaune.

Les autres options comprennent la suspension adaptative M avec amortisseurs à régulation électronique ainsi qu'une suspension sport M avec ressorts et amortisseurs fermes, assiette surbaissée de 10 millimètres comprise. La suspension sport BMW M Performance, qui sera disponible à partir de l'entrée sur le marché comme accessoire pour la BMW Série 2 Coupé, comprend une assiette surbaissée de 20 millimètres par rapport à l'équipement de série ainsi que des amortisseurs et des ressorts de compression plus courts peints en rouge.

Sportive, sûre et maîtrisable avec précision grâce au contrôle dynamique de la stabilisation avec fonctions uniques, disponible de série.

Le contrôle dynamique de la stabilité DSC (Dynamic Stability Control) comprend, entre autres, le système antiblocage (ABS), le contrôle dynamique de la traction (DTC), le contrôle du freinage en courbe (CBC) et le contrôle de freinage dynamique (DBC). Les autres fonctions sont l'assistant au freinage, la compensation antifading, la fonction freins secs et l'assistant de démarrage. En mode DTC, le comportement est obtenu par relèvement des seuils d'intervention, ce qui fait profiter le conducteur d'un patinage contrôlé au niveau des roues motrices pour lui faciliter le démarrage sur la neige ou les terrains meubles et lui permet des prises de virage dynamiques. Lorsque le mode DSC est désactivé (mode DSC-Off), seule la fonction frein différentiel actif (ADB-Sport) agit sur les roues arrière. Cette fonction de blocage veille au freinage ciblé et mesuré d'une roue motrice qui se met à patiner lors de l'accélération dans des virages serrés et contribue à ce que le couple soit transféré sur l'autre roue pour optimiser la traction.

La BMW 225d Coupé évolue de série sur des roues en alliage léger 17 pouces. Toutes les autres variantes de modèle quittent les chaînes de production équipées de roues en alliage léger 16 pouces. La gamme d'options comprend également des roues en alliage léger 17 et 18 pouces, le programme d'accessoires propose des roues matricées en alliage léger BMW M Performance de 19 pouces.

5 La BMW M235i Coupé : une athlète de pointe dans le segment des compactes.

- **Automobile BMW M Performance animée par un moteur six cylindres en ligne puissant délivrant 240 kW/326 ch.**
- **Technique de suspension spécifique du modèle et carrosserie optimisée dynamiquement, tarage d'une précision typiquement M.**
- **Habitacle exclusif type voiture sport pour un plaisir de conduire maximal.**

Le lancement de la BMW Série 2 Coupé sur le marché sera également le signal de départ pour une athlète de haut niveau fascinante dans le segment des compactes premium. La BMW M235i Coupé est la dernière-née de la famille de modèles des automobiles BMW M Performance Automobile. Elle incarne le plaisir de conduire sous une forme concentrée, visible d'emblée dans le design de carrosserie aérodynamiquement optimisés et typique du modèle ; elle est animée par le moteur essence le plus puissant qui ait jamais été développé pour une automobile BMW M Performance. Le groupe motopropulseur six cylindres en ligne doté de la technologie M Performance TwinPower Turbo Technologie délivre une puissance maximale de 240 kW/326 ch et catapulte la BMW M235i Coupé en 5,0 secondes de zéro à 100 km/h. De plus, l'harmonie entre la puissance du moteur, la technique de suspension et de freinage spécifique du modèle et la balance aérodynamique résultant de la précision typiquement M confère un caractère unique à la BMW M235i Coupé.

Le concept de véhicule de la BMW M235i Coupé s'oriente sur les désirs des conducteurs sportifs d'un plus grand plaisir de conduire allant de pair avec une aptitude au quotidien sans restriction. Ses caractéristiques de maniabilité sont marquées par un haut niveau d'agilité et de précision. Elles sont le résultat de modifications de grande envergure réalisées par la BMW M GmbH sur les composants du véhicule déterminants pour la sécurité. Le savoir-faire et l'expérience de BMW M GmbH dans le sport automobile et le développement de voitures sport hautes performances se reflètent dans les performances routières exactement contrôlables.

Puissance enthousiasmante : moteur six cylindres en ligne doté de la technologie M Performance Twin Power Turbo.
Le moteur six cylindres en ligne de la BMW M235i Coupé est doté de la plus récente technologie M Performance TwinPower Turbo et profite de

modifications spécifiques réalisées sur le système de refroidissement, la gestion de la puissance et la sonorité. Un turbocompresseur agissant selon le principe TwinScroll, l'injection directe haute précision avec injecteurs multi-trous en disposition centrale, la commande variable des soupapes basée sur la technologie VALVETRONIC, le système de calage variable des arbres à cames double VANOS contribuent à un déploiement de puissance spontané et à des montées en régime typiques de la marque ainsi qu'à une efficience unique dans cette classe de puissance. Avec une cylindrée de 3,0 litres, le groupe motopropulseur délivre une puissance maximale de 240 kW/326 ch, disponible entre 5 800 et 6 000 tr/min. Le punch imposant du moteur se résulte d'un couple maximal de 450 newtons-mètres entre 1 300 et 4 500 tr/min.

En association avec la boîte manuelle à six rapports de série, qui est équipée sur la BMW M235i Coupé d'un système de graissage à carter sec et se distingue par des débattements raccourcis pour un changement de rapports particulièrement sportif, la nouvelle automobile BMW M Performance accélère de 0 à 100 km/h en seulement 5,0 secondes. Une boîte automatique à huit rapports, fonction Launch Control comprise, est disponible en option pour la BMW M235i Coupé et lui permet de passer aux 100 km/h en seulement 4,8 secondes. Grâce à la forte puissance et aux montées en régime spontanées du groupe motopropulseur à six cylindres en ligne, elle possède, d'autre part, des réserves de force impressionnantes pour des accélérations intermédiaires dynamiques à grande vitesse. La vitesse maximale est bridée à 250 km/h par l'électronique.

La consommation moyenne de la BMW M235i Coupé déterminée dans le cadre du cycle européen est de 8,1 litres aux 100 kilomètres, les émissions CO_2 sont de 189 grammes par kilomètre. En association avec la boîte automatique à huit rapports, ces chiffres sont encore plus bas et atteignent 7,6 litres aux 100 kilomètres et 176 grammes par kilomètre.

Suspension spécifique pour un maximum de précision.
La BMW M235i Coupé est dotée d'une technologie de suspension spécifique du modèle permettant de convertir l'excellente puissance du moteur en un dynamisme de conduite souverain et enthousiasmant. Cette technologie comprend des systèmes de suspension et d'amortissement configurés individuellement ainsi qu'une élastocinématique pour le train roulant avant. De plus, la BMW M235i Coupé se targue d'un système de freinage sport M et de la direction sport variable avec une définition propre des caractéristiques.

Les roues M exclusives en alliage léger 18 pouces de la BMW M235i Coupé sont chaussées de pneus mixtes aux dimensions 225/40 R18 pour les roues AV et 245/35 R18 pour les roues AR. Les pneus high-grip (haute adhérence), spécialement développés, garantissent une transmission optimale du couple d'accélération et de freinage sur la chaussée. De plus, des roues matricées en alliage léger de 19 pouces sont disponibles dans le programme d'accessoires d'origine BMW.

Exclusif pour la BMW M235i Coupé : différentiel de blocage BMW M Performance.
Le différentiel de blocage BMW M Performance est un produit de mise à niveau visant à augmenter le potentiel de conduite dynamique et sera également disponible exclusivement pour la BMW M235i Coupé dès le lancement sur le marché. La propulsion arrière optimise la traction dans les situations de conduite dynamiques. Lorsque le contrôle dynamique de la stabilité (DSC) est désactivé, le différentiel de blocage répartit le couple sur les roues arrière pour optimiser la traction. Il réagit aux couples différents entre les roues motrices et réduit le patinage qui se produit lorsqu'une roue adhère moins bien au sol en transmettant le couple excédentaire sur l'autre roue grâce à un effet de blocage. La distribution de la puissance ainsi régulée conduit à une optimisation de la traction et permet un comportement routier encore plus dynamique dans les zones limites. La force motrice peut ainsi être transformée en poussée de manière optimale, ce qui permet, par exemple, des accélérations encore plus dynamiques pour sortir d'un virage.

Aérodynamique peaufinée, ambiance de voiture haut de gamme.
Tout comme la technique de suspension, les caractéristiques aérodynamiques de la BMW M235i Coupé sont également accordées de manière optimale à la puissance de son groupe motopropulseur six cylindres. La 2 portes est dotée d'un bouclier avant traité dans le style M. Ses grandes prises d'air avec les lèvres aérodynamiques issues de la course automobile et connues sous le nom de « flaps » occupent la place réservée aux antibrouillards sur les autres variantes de la BMW Série 2 Coupé. Fidèles au traité typique des automobiles BMW M Performance, elles sont parcourues par des barrettes horizontales de couleur Ferric Grey métallisé. D'autres éléments du design extérieur sont la Shadow Line brillant BMW Individual et les coquilles de rétroviseur également de couleur Ferric Grey, les bas de caisse aux contours affirmés ainsi qu'un bouclier arrière dont la partie inférieure en Dark Shadow métallisé encadre aussi les deux embouts d'échappement. Le pack des éléments de carrosserie aérodynamiquement optimisés est complété par un « gurney » sur le hayon.

La dotation comprend de plus des caches de marchepied arborant des inserts en aluminium et la signature « M235i » ainsi qu'un intérieur typique du modèle. Elle comprend des sièges sport pour le conducteur et le passager avant, un volant M gainé cuir avec touches multifonctions, un ciel de pavillon BMW Individual de couleur anthracite, des inserts décoratifs en finition aluminium « Hexagon » avec des listels de couleur contrastante « Estorilblau » mat ou noir brillant, des soufflets cuir pour le levier ou le sélecteur de vitesse ainsi que le levier du frein à main, un repose-pied M côté conducteur, la combinaison spécifique des instruments avec inscription numérique du modèle ainsi que des échelles et chiffres rouges sur le compteur de vitesse et le compte-tours ainsi qu'un éclairage intérieur de couleur variable et une bride bleue pour la clé de contact.

6 Carrosserie, sécurité et équipement : construction légère intelligente, détails astucieux.

- **Habitabilité nettement plus généreuse et fonctionnalité accrue par rapport à la devancière.**
- **Concept de sécurité sans faille incluant la protection des piétons.**
- **Différenciation spécifique du modèle grâce à une dotation de série de grande envergure et des options haut de gamme.**

Le développement de la BMW Série 2 Coupé s'est soldé par des progrès importants aussi bien au niveau de l'habitabilité et de la fonctionnalité que de la protection des passagers. Les dimensions accrues ont une répercussion favorable sur l'espace de l'habitacle au même titre que sur le volume du coffre à bagages. Le choix de matières optimisé et une technologie innovante dans la construction de la carrosserie ont contribué à satisfaire les exigences devenues encore plus sévères en termes de sécurité passive et d'optimisation de poids simultanée. De plus, la BMW Série 2 Coupé se vante de mesures innovantes au niveau de la protection des piétons.

La dotation de série évoluée contribue, elle aussi, à une nette différenciation par rapport à la BMW Série 1. D'autre part, de nombreuses options haut de gamme soulignant le caractère premium du nouveau modèle sont disponibles pour la BMW Série 2 Coupé.

La construction légère optimise l'agilité et la sécurité.
Le type de construction et le choix des matières utilisées pour la carrosserie de la BMW Série 2 Coupé sont empreints du principe de la construction légère intelligente. L'agilité et la protection des passagers sont garanties et le poids est optimisé. C'est ainsi que la rigidité plus élevée de l'avant de la voiture se répercute immédiatement sur les caractéristiques de conduite dynamique de la BMW Série 2 Coupé.

Des qualités d'acier à haute et même très haute résistance ont été utilisées rigoureusement pour augmenter la rigidité en torsion de la carrosserie ainsi que la résistance de l'habitacle de sécurité. La résistance moyenne des matériaux utilisés est supérieure de 13 pour cent à celle de la devancière.

Concept sans faille pour la protection des passagers et des piétons.
Une kyrielle de composants de sécurité, exactement adaptés les uns aux autres pour se fondre en un concept d'ensemble complet, garantissent un haut niveau de protection des passagers lorsqu'une collision est inévitable. La BMW Série 2 Coupé réunit ainsi toutes les conditions lui permettant de passer avec brio les crash-tests importants demandés à l'échelle mondiale.

Des structures porteuses ultra résistantes, des zones de déformation généreuses ainsi que des systèmes de retenue hautement efficaces coordonnés par une électronique de commande performante constituent la base de la sécurité passive de haut niveau qu'offre la nouvelle BMW Série 2 Coupé. Les efforts introduits lors d'une collision sont déviés par plusieurs voies de transmission d'efforts, absorbés par les zones de déformation et ainsi écartés de l'habitacle extrêmement rigide. De plus, une nouvelle conception des voies de transmission d'efforts optimise la compatibilité en réduisant les conséquences éventuelles pour les autres véhicules également impliqués dans l'accident.

D'autre part, de nombreuses mesures ont été mises en place pour la protection des piétons lors du développement de la BMW Série 2 Coupé. La conduite de l'air d'aspiration pour le moteur ainsi que celle du filtre à air pour l'habitacle ont été décalées, ce qui a permis une zone de déformation plus grande au niveau du capot avant. De plus, la BMW Série 2 Coupé est dotée d'un capot moteur actif. En cas de collision avec un piéton ou un cycliste, le capot moteur se soulève automatiquement dans sa partie avant. Il en résulte une zone de déformation supplémentaire, ce qui réduit le risque de blessure en cas de choc avec les parties dures du moteur.

L'équipement de sécurité de série comprend des airbags frontaux, des airbags latéraux intégrés dans les dossiers de siège, des airbags protège-tête à l'avant et à l'arrière, des ceintures de sécurité à trois points sur tous les sièges, des prétensionneurs de sangle et des limiteurs d'effort des sangles à l'avant ainsi que des fixations ISOFIX pour sièges enfant à l'arrière. L'indicateur de dégonflage des pneus de série enregistre les pertes de pression de chaque pneu et avertit le conducteur par un signal émis sur le combiné d'instruments.

Accès confortable et espace jambes accru à l'arrière.
Concernant la longueur hors tout, la largeur, l'empattement et la voie, la BMW Série 2 Coupé dépasse largement sa devancière. Les dimensions accrues concernent, entre autres, l'espace de tête accru de 6 millimètres à l'avant ainsi qu'un espace jambes accru de 21 millimètres à l'arrière. De plus, l'accès aux sièges arrière a été élargi de 11 millimètres. En combinaison avec la fonction easy-entry des sièges avant de série, il en résulte un gain de confort pour l'utilisation des places avant.

Le volume du coffre à bagages de la BMW Série 2 Coupé a augmenté de 20 litres et passe ainsi à 390 litres. La largeur d'ouverture du clapet entre les feux arrière s'est accrue de 38 millimètres par rapport à la devancière. Le dossier de la banquette arrière, rabattable de série en deux parties asymétriques (60/40), offre des capacités de transport plus grandes et plus variées. Un dossier de banquette en trois parties, dont les éléments peuvent être rabattus individuellement dans un rapport 40/20/40 ou ensemble, est également disponible en option. La BMW Série 2 Coupé dispose également d'espaces de rangement évolués comprenant de grandes pochettes dans les habillages de porte, une boîte à gants généreuse, deux porte-gobelets logés sur la console centrale et un compartiment de logement sous l'appuie-bras. Deux grosses bouteilles de boisson d'1 litre trouvent place dans la partie inférieure des habillages de porte. Le pack de rangement, disponible en option, comprend, entre autres, des filets de transport au dos des sièges avant ainsi que des anneaux d'amarrage et des filets dans le coffre. Toutes les variantes de modèle de la BMW Série 2 Coupé, à l'exception de la BMW M235i Coupé, sont dotées, en outre d'un crochet d'attelage à rotule amovible.

Dotation de série avec climatisation automatique et sélecteur de mode de conduite.

La dotation de série de la BMW Série Coupé comprend, outre un verrouillage centralisé avec commande à distance, un réglage en hauteur des sièges conducteur et passager avant, des rétroviseurs extérieurs à réglage électrique, des lève-vitres électriques, la radio BMW business avec lecteur de CD, six haut-parleurs et prise AUX, le sélecteur de mode de conduite permettant de varier la loi d'amortissement du véhicule ainsi qu'une climatisation automatique. Sont disponibles en option des sièges chauffants à réglage électrique, un volant multifonctions, des rétroviseurs intérieur et extérieurs à atténuation automatique, des phares antibrouillard, un toit ouvrant en verre à commande électrique et l'accès confort.

Le système de commande iDrive est disponible sur les véhicules dotés de la radio BMW Professional (de série sur la BMW M235i Coupé) ou d'un système de navigation. Un écran de contrôle 8,8 pouces et un Touch Controller à écran tactile pour la saisie des caractères est disponible en option avec le système de navigation Professional. Un kit mains libres avec interface USB, une unité de réception pour Digital Audio Broadcasting (DAB) et le système de haut-parleurs HiFi Harman Kardon satisfont aux désirs individuels de communication et d'infodivertissement.

7 BMW ConnectedDrive sur la BMW Série Coupé : une nouvelle kyrielle d'accessoires de connectivité.

- **Offre extrêmement variée de systèmes d'aide à la conduite et de services de mobilité dans le segment des compactes.**
- **Surplus de sécurité grâce à des assistants feux de route anti-éblouissement et Driving Assistant.**
- **Fonctions supplémentaires possibles via BMW ConnectedDrive.**

Les équipements standard et optionnels proposés par BMW ConnectedDrive confèrent à la BMW Série 2 Coupé une position d'exception grâce à l'interconnexion intelligente entre le conducteur, le véhicule et le monde extérieur. Avec des systèmes d'aide à la conduite et des services de mobilité innovants, BMW ConnectedDrive contribue à une optimisation du confort, de la sécurité et de l'utilisation des fonctions d'infodivertissement. Les systèmes d'assistance à la conduite, disponibles pour la première fois sur un modèle compact de BMW, comprennent l'assistant feux de route anti-éblouissement et l'option Driving Assistant. L'option ConnectedDrive Services optimise l'utilisation des services téléphoniques et services Internet. D'autres fonctions innovantes peuvent être intégrées dans le système de commande du véhicule à l'aide d'applications.

Systèmes d'assistance à la conduite pour plus de confort et de sécurité.
L'offre d'équipements BMW ConnectedDrive disponible pour la BMW Série 2 Coupé comprend un capteur de pluie avec allumage automatique des phares. En combinaison avec les phares bi-xénon proposés en option, la 2 portes est équipée de l'éclairage directionnel adaptatif avec éclairage d'intersection, d'une répartition variable de la lumière des phares et d'une régulation adaptative de la portée d'éclairage pour la circulation en ville et sur l'autoroute. Un assistant pleins feux anti-éblouissement est également disponible. Cette fonction permet de laisser les phares actifs lorsque des voitures arrivent en sens inverse. Un recouvrement ponctuel dynamique intégré dans le phare empêche l'éblouissement de ces véhicules.

De plus, un régulateur de vitesse avec fonction de freinage ainsi que la Speed Limit Info, affichage d'interdiction de doubler compris, sont disponibles pour la BMW Série 2 Coupé. Le park Distance Control et la caméra de recul, dont les photos sont transmises sur l'écran de contrôle du système de commande, permettent des manœuvres de stationnement précises et confortables. Des

assistants de stationnement en option aident le conducteur à choisir et à utiliser les surfaces de stationnement aménagées parallèlement à la chaussée. Le système reconnaît les créneaux appropriés et se chargent sur demande des manœuvres nécessaires au stationnement.

L'option innovante Driving Assistant comprend les systèmes basés sur la caméra, tels que l'alerte de dérive et l'avertisseur de collision. L'alerte de dérive peut être utilisée à des vitesses de plus de 70 km/h et émet un signal optique dans le combiné d'instruments ainsi qu'une vibration qui se fait ressentir sur la jante de volant pour avertir le conducteur qu'il a quitté involontairement la voie. À partir d'une vitesse de 15 km/h, l'avertisseur de collision enregistre une distance trop faible par rapport aux véhicules précédents. En plus des signaux d'avertissement optiques et acoustiques, le système de freinage est pré-conditionné de manière à générer une course de ralentissement aussi courte que possible lorsque le conducteur intervient.

Services basés sur Internet – intégrables dans le véhicule par application.

Des technologies innovantes optimisent aussi l'intégration de l'Apple iPhone et d'autres smartphones et baladeurs numériques, utilisation de services Internet comprise. De plus, l'option ConnectedDrive Services constitue la base d'une interconnexion du véhicule via une carte SIM intégrée à bord de la voiture. L'utilisation de l'Internet, le service de conciergerie désignant le service de renseignements téléphoniques, les fonctions à distance, l'accès au portail BMW en ligne et l'offre en ligne d'infodivertissement de BMW ConnectedDrive, les BMW TéléServices et l'appel d'urgence intelligent sont ainsi disponibles.

De nombreuses autres fonctions peuvent également être intégrées plus tard à l'aide d'applications, soit par l'intermédiaire du smartphone, soit par la carte SIM intégrée dans le véhicule. Il s'agit, entre autres, de la fonction d'inforoute en temps réel (RTTI) ainsi que des fonctions webradios ou encore de l'utilisation de réseaux communautaires, tels que Facebook et Twitter. Grâce au concept d'applications flexible, il est possible d'intégrer non seulement les applications développées spécialement par le BMW Groupe, mais aussi des applications « BMW Apps ready » proposées par d'autres fabricants. À l'avenir, les conducteurs BMW pourront ainsi transmettre dans leur véhicule de nombreuses fonctions qu'ils connaissaient jusqu'alors seulement chez eux.

8 Fiche technique.
BMW 220i Coupé.

		BMW 220i Coupé
Carrosserie		
Nombre de portes / de places		2 / 4
Longueur / largeur / hauteur[1] (à vide)	mm	4432 / 1774 / 1418
Empattement	mm	2690
Voie AV / AR	mm	1521 / 1556
Garde au sol	mm	140
Diamètre de braquage	m	10,9
Capacité réservoir	env. l	52
Syst. de refroidissement, chauffage inclus	l	6,9 (7,6)
Huile moteur[2]	l	5,0
Poids à vide selon DIN / UE	kg	1350 / 1425 (1365 / 1440)
Charge utile selon DIN	kg	510
PTMA	kg	1860 (1875)
Charge autorisée sur essieu AV / AR	kg	880 / 1040
Poids remorquable (12%) freiné / non freiné	kg	1200 / 680
Charge autorisée sur toit / crochet d'attelage	kg	75 / 75
Volume du coffre	L	390
Coeff. de traînée x maître-couple	c_X x S	0,29 x 2,14
Moteur		
Type / nombre de cylindres / de soupapes		R / 4 / 4
Technologie moteur		BMW TwinPower Turbo avec turbocompresseur Twin-Scroll, injection directe haute précision, commande entièrement variable des soupapes (VALVETRONIC) et système de calage variable des arbres à cames double VANOS
Cylindrée réelle	cm³	1997
Course / alésage	mm	90,1 / 84,0
Rapport volumétrique	/1	11,0
Carburant		min ROZ 91
Puissance	kW/ch	135 / 184
à un régime de	tr/min	5000 – 6250
Couple	Nm	270
à un régime de	tr/min	1250 – 4500
Système électrique		
Capacité batterie / position	Ah / –	80 / coffre
Puissance alternateur	A/W	175 / 2450
Dynamisme de conduite et sécurité		
Suspension AV		essieu avant à jambes de suspension à double articulation construction aluminium
Suspension AR		essieu à cinq bras construction aluminium avec palier doublement élastique
Freins AV		freins à disque à étrier à griffe, à piston unique
Freins AR		freins à disque à étrier à griffe, à piston unique
Systèmes d'aide à la conduite		série : DSC avec ABS, ASC et DTC (contrôle de traction dynamique), freinage en courbe CBC, assistant de freinage DBC, fonction freins secs, compensation antifading, assistant de démarrage
Équipement sécuritaire		série : airbags conducteur et passager avant, airbags latéraux conducteur et passager, airbags protège-tête à l'AV et à l'AR, ceintures de sécurité à trois points sur toutes les places, à l'AV avec prétensionneur et limiteur d'effort des sangles, capteurs de choc, indicateur de dégonflage des pneus
Direction		direction à assistance électromécanique (EPS), en option : fonction Servotronic, direction sport variable
Démultiplication totale direction	/1	15,0
Pneus AV / AR		205/55 R16 91V
Jantes AV / AR		7J x 16 LM

			BMW 220i Coupé
Boîte de vitesses			
Type de B.V.			B.V.M. à 6 rapports (en option : B.V.A. à 8 rapports avec Steptronic)
Démultiplication B.V.	I	/1	4,551 (4,714)
	II	/1	2,548 (3,143)
	III	/1	1,659 (2,106)
	IV	/1	1,230 (1,667)
	V	/1	1,000 (1,285)
	VI	/1	0,830 (1,000)
	VII	/1	– (0,839)
	VIII	/1	– (0,667)
	R	/1	4,138 (3,295)
Rapport de pont arrière		/1	3,077 (3,077)
Performances routières			
Rapport poids / puissance (DIN)		kg/kW	10,0 (10,1)
Puissance au litre		kW/l	67,6
Accélération	0 à100 km/h	s	7,0 (7,0)
	0 à 1000 m	s	27,3 (27,7)
Reprise en 4e	80 à 120 km/h	s	6,9 / 8,3 (– / –)
Vitesse maxi.		km/h	235 (230)
BMW EfficientDynamics			
Fonctionnalités BMW EfficientDynamics de série			récupération de l'énergie libérée au freinage avec indication de l'énergie récupérée, direction à assistance électromécanique (EPS), fonction d'arrêt et de redémarrage automatiques du moteur, Indication du changement de rapport (boîte manuelle), mode ECO PRO avec fonction « roue libre », construction légère intelligente, caractéristiques aérodynamiques optimisées, gestion des périphériques asservie aux besoins, pompe d'assistance à la direction à débit piloté, compresseur de climatisation débrayable, propulsion arrière avec propriétés de marche à chaud optimisées, pneus à résistance réduite au roulement
Consommation selon cycle UE[3)]			
avec pneus de série			
Cycle urbain ECE		l/100 km	8,3 (7,7)
Cycle extra-urbain EUDC		l/100 km	4,8 (4,6)
Moyenne ECE+EUDC		l/100 km	6,1 (5,7)
CO_2		g/km	142 (134)
avec des jantes de 7J x 17, des pneus 205/50 R17, avec des jantes de7,5J x 17, des pneus 225/45 R17 ainsi que des pneus hiver, avec des jantes de 7,5J x 17 à l'AV, 8J x 17 à l'AR, des pneus 225/45 R17 à l'AV, 245/40 R17 à l'AR, avec des jantes de 7,5J x 18 à l'AV, 8J x 18 à l'AR, des pneus 225/40 R18 à l'AV, 245/35 R18 à l'AR			
Cycle urbain ECE		l/100 km	8,7 (8,0)
Cycle extra-urbain EUDC		l/100 km	5,0 (4,8)
Moyenne ECE+EUDC		l/100 km	6,3 (6,0)
CO_2		g/km	148 (139)
Norme antipollution respectée			EU6

Fiche technique valable pour les marchés ACEA / données concernant l'homologation en partie pour l'Allemagne seulement (poids)
Les valeurs entre parenthèses s'appliquent aux véhicules équipés d'une boîte automatique

[1)] Hauteur sans antenne de toit
[2)] Huile à la vidange
[3)] Consommation et émissions de CO_2 en fonction des dimensions de pneus choisies

BMW M235i Coupé.

		BMW M235i Coupé
Carrosserie		
Nombre de portes / de places		2 / 4
Longueur/largeur/hauteur[1] (à vide)	mm	4454 / 1774 / 1408
Empattement	mm	2690
Voie AV / AR	mm	1516 / 1532
Garde au sol	mm	130
Diamètre de braquage	m	10,9
Capacité réservoir	env. l	52
Syst. de refroidissement, chauffage inclus	l	6,7 (7,2)
Huile moteur[2]	l	6,5
Poids à vide selon DIN / UE	kg	1455 / 1530 (1470 / 1545)
Charge utile selon DIN	kg	510
PTMA	kg	1965 (1980)
Charge autorisée sur essieu AV / AR	kg	970 / 1080
Poids remorquable (12%) freiné / non freiné	kg	– / –
Charge autorisée sur toit / crochet d'attelage	kg	75 / –
Volume du coffre	L	390
Coeff. de traînée x maître-couple	c_X x S	0,33 x 2,14
Moteur		
Type / nombre de cylindres / de soupapes		R / 6 / 4
Technologie moteur		technologie M TwinPower Turbo avec turbocompresseur Twin-Scroll, injection directe haute précision, commande entièrement variable des soupapes (VALVETRONIC) et système de calage variable des arbres à cames double VANOS
Course réelle	cm³	2979
Course / alésage	mm	89,6 / 84,0
Rapport volumétrique	/1	10,2
Carburant		min ROZ 91
Puissance	kW/ch	240 / 326
à un régime de	tr/min	5800 – 6000
Couple	Nm	450
à un régime de	tr/min	1300 – 4500
Système électrique		
Capacité batterie / position	Ah/–	80 / coffre
Puissance alternateur	A/W	170 / 2380
Dynamisme de conduite et sécurité		
Suspension AV		essieu avant à jambes de suspension à double articulation construction aluminium avec élastocinématique spécifique M
Suspension AR		essieu à cinq bras construction aluminium avec palier doublement élastique
Freins AV		freins à disque à étrier fixe à quatre pistons
Freins AR		freins à disque à étrier fixe à deux pistons
Systèmes d'aide à la conduite		série : DSC avec ABS, ASC et DTC (contrôle de traction dynamique), freinage en courbe CBC, assistant de freinage DBC, fonction freins secs, compensation antifading, assistant de démarrage
Équipement de sécurité		série : airbags pour conducteur et passager avant, airbags latéraux conducteur et passager, airbags protège-tête à l'AV et à l'AR, ceintures de sécurité à trois points sur toutes les places, à l'AV avec prétensionneur et limiteur d'effort des sangles, capteurs de choc, indicateur de dégonflage des pneus
Direction		direction à assistance électromécanique (EPS) (EPS), direction sport variable
Démultiplication totale direction	/1	14,5
Pneus AV / AR		225/40 R18 88Y/ 245/35 R18 92Y XL
Jantes AV / AR		7,5J x 18 LM/ 8J x 18 LM

			BMW M235i Coupé
Boîte de vitesses			
Type de B.V.			B.V.M. à 6 rapports (en option : B.V.A. à 8 rapports avec Steptronic)
Démultiplication B.V.	I	/1	4,110 (4,714)
	II	/1	2,315 (3,143)
	III	/1	1,542 (2,106)
	IV	/1	1,179 (1,667)
	V	/1	1,000 (1,285)
	VI	/1	0,846 (1,000)
	VII	/1	– (0,839)
	VIII	/1	– (0,667)
	R	/1	3,727 (3,295)
Rapport de pont arrière		/1	3,077 (3,077)
Performances routières			
Rapport poids / puissance (DIN)		kg/kW	6,1 (6,1)
Puissance au litre		kW/l	80,6
Accélération	0 à 100 km/h	s	5,0 (4,8)
	0 à 1000 m	s	23,8 (23,7)
Reprise en 4e	80 à 120 km/h	s	4,2 / 4,9 (– / –)
Vitesse maxi.		km/h	250 (250)
BMW EfficientDynamics			
Fonctionnalités BMW EfficientDynamics de série			récupération de l'énergie libérée au freinage avec indication de l'énergie récupérée, direction à assistance électromécanique (EPS), fonction d'arrêt et de redémarrage automatiques du moteur, Indication du changement de rapport (boîte manuelle), mode ECO PRO avec fonction « roue libre », construction légère intelligente, caractéristiques aérodynamiques optimisées, gestion des périphériques asservie aux besoins, pompe d'assistance à la direction à débit piloté, compresseur de climatisation débrayable, propulsion arrière avec propriétés de marche à chaud optimisées
Consommation selon cycle UE			
Cycle urbain ECE		l/100 km	10,9 (10,3)
Cycle extra-urbain EUDC		l/100 km	6,4 (5,9)
Moyenne ECE+EUDC		l/100 km	8,1 (7,6)
CO_2		g/km	189 (176)
Norme antipollution respectée			EU6

Fiche technique valable pour les marchés ACEA / données concernant l'homologation en partie pour l'Allemagne seulement (poids)
Les valeurs entre parenthèses s'appliquent aux véhicules équipés d'une boîte automatique

[1] Hauteur y compris antenne de toit
[2] Huile à la vidange

BMW 218d Coupé, BMW 220d Coupé.

		BMW 218d Coupé	BMW 220d Coupé
Carrosserie			
Nombre de portes / de places		2 / 4	2 / 4
Longueur/largeur/hauteur[1)] (à vide)	mm	4432 / 1774 / 1418	4432 / 1774 / 1418
Empattement	mm	2690	2690
Voie AV / AR	mm	1521 / 1556	1521 / 1556
Garde au sol		140	140
Diamètre de braquage	m	10,9	10,9
Capacité réservoir	env. l	52	52
Syst. de refroidissement, chauffage inclus	l	7,0	7,0
Huile moteur[2)]	l	5,2	5,2
Poids à vide selon DIN/UE	kg	1355 / 1430 (1375 / 1450)	1375 / 1450 (1390 / 1465)
Charge utile selon DIN	kg	510	510
PTMA	kg	1865 (1885)	1885 (1900)
Charge autorisée sur essieu AV / AR	kg	890 / 1045	900 / 1050
Poids remorquable (12%) freiné / non freiné	kg	1200 / 690	1200 / 710
Charge autorisée sur toit / crochet d'attelage	kg	75 / 75	75 / 75
Volume du coffre	l	390	390
Coeff. de traînée x maître-couple	c_X x S	0,28 x 2,14	0,28 x 2,14
Moteur			
Type / nombre de cylindres / de soupapes		R / 4 / 4	R / 4 / 4
Technologie moteur		technologie BMW TwinPower Turbo : turbocompresseur à géométrie d'admission variable, injection commune à rampe directe avec injecteurs à solénoïde, pression d'injection max. : 1600 bars (BMW 218d Coupé), 1800 bars (BMW 220d Coupé)	
Course réelle	cm³	1995	1995
Course / alésage	mm	90,0 / 84,0	90,0 / 84,0
Rapport volumétrique	/1	16,5	16,5
Carburant		diesel	diesel
Puissance	kW/ch	105 / 143	135 / 184
à un régime de	tr/min	4000	4000
Couple	Nm	320	380
à un régime de	tr/min	1750 – 2500	1750 – 2750
Système électrique			
Capacité batterie / position	Ah / –	80 / coffre	90 (80) / coffre
Puissance alternateur	A/W	175 / 2450	175 / 2450
Dynamisme de conduite et sécurité			
Suspension AV		essieu avant à jambes de suspension à double articulation construction aluminium	
Suspension AR		essieu à cinq bras construction aluminium avec palier doublement élastique	
Freins AV		freins à disque à étrier flottant, à piston unique	
Freins AR		freins à disque à étrier flottant, à piston unique	
Systèmes d'aide à la conduite		série : DSC avec ABS, ASC et DTC (contrôle de traction dynamique), freinage en courbe CBC, assistant de freinage DBC, fonction freins secs, compensation antifading, assistant de démarrage	
Équipement de sécurité		série : airbags conducteur et passager avant, airbags latéraux conducteur et passager, airbags protège-tête à l'AV et à l'AR, ceintures de sécurité à trois points sur toutes les places, à l'AV avec prétensionneur et limiteur d'effort des sangles, capteurs de choc, indicateur de dégonflage des pneus	
Direction		direction à assistance électromécanique (EPS), en option : fonction Servotronic, direction sport variable	
Démultiplication totale direction	/1	15,0	15,0
Pneus AV / AR		205/55 R16 91V	205/55 R16 91V
Jantes AV / AR		7J x 16 LM	7J x 16 LM

			BMW 218d Coupé	BMW 220d Coupé
Boîte de vitesses				
Type de B.V.			B.V.M. à 6 rapports (en option : B.V.A. à 8 rapports avec Steptronic)	
Démultiplication	I	/1	4,110 (4,714)	4,110 (4,714)
	II	/1	2,248 (3,143)	2,248 (3,143)
	III	/1	1,403 (2,106)	1,403 (2,106)
	IV	/1	1,000 (1,667)	1,000 (1,667)
	V	/1	0,802 (1,285)	0,802 (1,285)
	VI	/1	0,659 (1,000)	0,659 (1,000)
	VII	/1	– (0,839)	– (0,839)
	VIII	/1	– (0,667)	– (0,667)
	R	/1	3,727 (3,295)	3,727 (3,295)
Rapport de pont arrière		/1	3,154 (2,647)	3,231 (2,647)
Performances routières				
Rapport poids / puissance (DIN)		kg / kW	12,9 (13,1)	10,2 (10,3)
Puissance au litre		kW / l	52,6	67,7
Accélération	0 à 100 km/h	s	8,9 (8,6)	7,2 (7,1)
	0 à 1000 m	s	[4]	27,5 (27,4)
Reprise en 4e/5e	80 à 120 km/h	s	[4] / 9,3 (– / –)	5,7 / 7,2 (– / –)
Vitesse maxi.		km/h	213 (213)	230 (230)
BMW EfficientDynamics				
Fonctionnalités BMW EfficientDynamics de série			récupération de l'énergie libérée au freinage avec indication de l'énergie récupérée, direction à assistance électromécanique (EPS), fonction d'arrêt et de redémarrage automatiques du moteur, indication du changement de rapport (boîte manuelle), mode ECO PRO avec fonction « roue libre », construction légère intelligente, caractéristiques aérodynamiques optimisées, gestion des périphériques asservie aux besoins, compresseur de climatisation débrayable, propulsion arrière avec propriétés de marche à chaud optimisées, pneus à résistance réduite au roulement	
Consommation selon cycle UE[3]				
avec pneus de série				
Cycle urbain ECE		l/100 km	5,3 (5,1)	5,6 (4,9)
Cycle extra-urbain EUDC		l/100 km	3,8 (3,7)	3,9 (3,8)
Moyenne ECE+EUDC		l/100 km	4,3 (4,2)	4,5 (4,2)
CO_2		g/km	114 (111)	119 (111)
avec des jantes 7J x 17 et des pneus 205/50 R17, avec des jantes 7,5J x 17 et des pneus 225/45 R17 ainsi que des pneus d'hiver, avec des jantes 7,5J x 17 à l'AV, 8J x 17 à l'AR et des pneus 225/45 R17 à l'AV, 245/40 R17 à l'AR, avec des jantes 7,5J x 18 à l'AV, 8J x 18 à l'AR et des pneus 225/40 R18 à l'AV, 245/35 R18 à l'AR				
Cycle urbain ECE		l/100 km	5,5 (5,4)	5,9 (5,2)
Cycle extra-urbain EUDC		l/100 km	3,9 (3,9)	4,1 (4,0)
Moyenne ECE+EUDC		l/100 km	4,5 (4,4)	4,8 (4,4)
CO_2		g/km	119 (117)	125 (117)
Norme antipollution respectée			EU6	EU6

Fiche technique valable pour les marchés ACEA / données concernant l'immatriculation en partie pour l'Allemagne seulement (poids)
Les valeurs entre parenthèses s'appliquent aux véhicules équipés d'une boîte automatique.

[1] Hauteur y compris antenne de toit
[2] Huile à la vidange
[3] Consommation et émissions de CO_2 en fonction des dimensions de pneus choisies
[4] Données pas encore disponibles

BMW 225d Coupé

		BMW 225d Coupé
Carrosserie		
Nombre de portes / de places		2 / 4
Longueur/largeur/hauteur[1] (à vide)	mm	4432 / 1774 / 1418
Empattement	mm	2690
Voie AV / AR	mm	1521 / 1556
Garde au sol	mm	140
Diamètre de braquage	m	10,9
Capacité réservoir	env. l	52
Syst. de refroidissement, chauffage inclus	l	7,0
Huile moteur[2]	l	5,2
Poids à vide selon DIN / UE	kg	1420 / 1495
Charge utile selon DIN	kg	510
PTMA	kg	1930
Charge autorisée sur essieu AV / AR	kg	920 / 1060
Poids remorquable (12%) freiné / non freiné	kg	1200 / 710
Charge autorisée sur toit / crochet d'attelage	kg	75 / 75
Volume du coffre	L	390
Coeff. de traînée x maître-couple	c_X x S	0,29 x 2,14
Moteur		
Type / nombre de cylindres / de soupapes		R / 4 / 4
Technologie moteur		technologie BMW TwinPower Turbo : suralimentation par étages, compresseur haute pression avec géométrie d'admission variable, injection commune à rampe directe avec piézoinjecteurs, pression d'injection max. : 2000 bars
Course réelle	cm³	1995
Course / alésage	mm	90,0 / 84,0
Rapport volumétrique	/1	16,5
Carburant		diesel
Puissance	kW/ch	160 / 218
à un régime de	tr/mn	4400
Couple	Nm	450
à un régime de	tr/mn	1500 – 2500
Système électrique		
Capacité batterie / position	Ah/–	80 / coffre
Puissance alternateur	A/W	175 / 2450
Dynamisme de conduite et sécurité		
Suspension AV		essieu avant à jambes de suspension à double articulation construction aluminium
Suspension AR		essieu à cinq bras construction aluminium avec palier doublement élastique
Freins AV		freins à disque à étrier flottant, à piston unique
Freins AR		freins à disque à étrier flottant, à piston unique
Systèmes d'aide à la conduite		série : DSC avec ABS, ASC et DTC (contrôle de traction dynamique), freinage en courbe CBC, assistant de freinage DBC, fonction freins secs, compensation antifading, assistant de démarrage
Équipement de sécurité		série : airbags conducteur et passager avant, airbags latéraux conducteur et passager, airbags protège-tête à l'AV et à l'AR, ceintures de sécurité à trois points sur toutes les places, à l'AV avec prétensionneur et limiteur d'effort des sangles, capteurs de choc, indicateur de dégonflage des pneus
Direction		direction à assistance électromécanique (EPS), en option : fonction Servotronic, direction sport variable
Démultiplication totale direction	/1	15,0
Pneus AV / AR		205/50 R17 89W
Jantes AV / AR		7J x 17 LM

			BMW 225d Coupé
Boîte de vitesses			
Type de B.V.			B.V.A. à 8 rapports avec Steptronic
Démultiplication	I	/1	4,714
	II	/1	3,143
	III	/1	2,106
	IV	/1	1,667
	V	/1	1,285
	VI	/1	1,000
	VII	/1	0,839
	VIII	/1	0,667
	R	/1	3,295
Rapport de pont arrière		/1	2,647
Performances routières			
Rapport poids / puissance (DIN)		kg / kW	8,9
Puissance au litre		kW / l	80,2
Accélération	0 à100 km/h	s	6,3
	0 à1000 m	s	[3]
Reprise en 4e/5e	80 à120 km/h	s	(– / –)
Vitesse maxi.		km/h	242
BMW EfficientDynamics			
Fonctionnalités BMW EfficientDynamics de série			récupération de l'énergie libérée au freinage avec indication de l'énergie récupérée, direction à assistance électromécanique (EPS), fonction d'arrêt et de redémarrage automatiques du moteur, mode ECO PRO avec fonction « roue libre », construction légère intelligente, caractéristiques aérodynamiques optimisées, gestion des périphériques asservie aux besoins, compresseur de climatisation débrayable, propulsion arrière avec propriétés de marche à chaud optimisées, pneus à résistance réduite au roulement
Consommation selon cycle UE			
Cycle urbain ECE		l/100 km	5,6
Cycle extra-urbain EUDC		l/100 km	4,2
Moyenne ECE+EUDC		l/100 km	4,7
CO_2		g/km	124
Norme antipollution respectée			EU6

Fiche technique valable pour les marchés ACEA / données concernant l'immatriculation en partie pour l'Allemagne seulement (poids)

[1] Hauteur y compris antenne de toit
[2] Huile à la vidange
[3] Données pas encore disponibles

9 Caractéristiques de puissance et de couple.
BMW 220i Coupé.

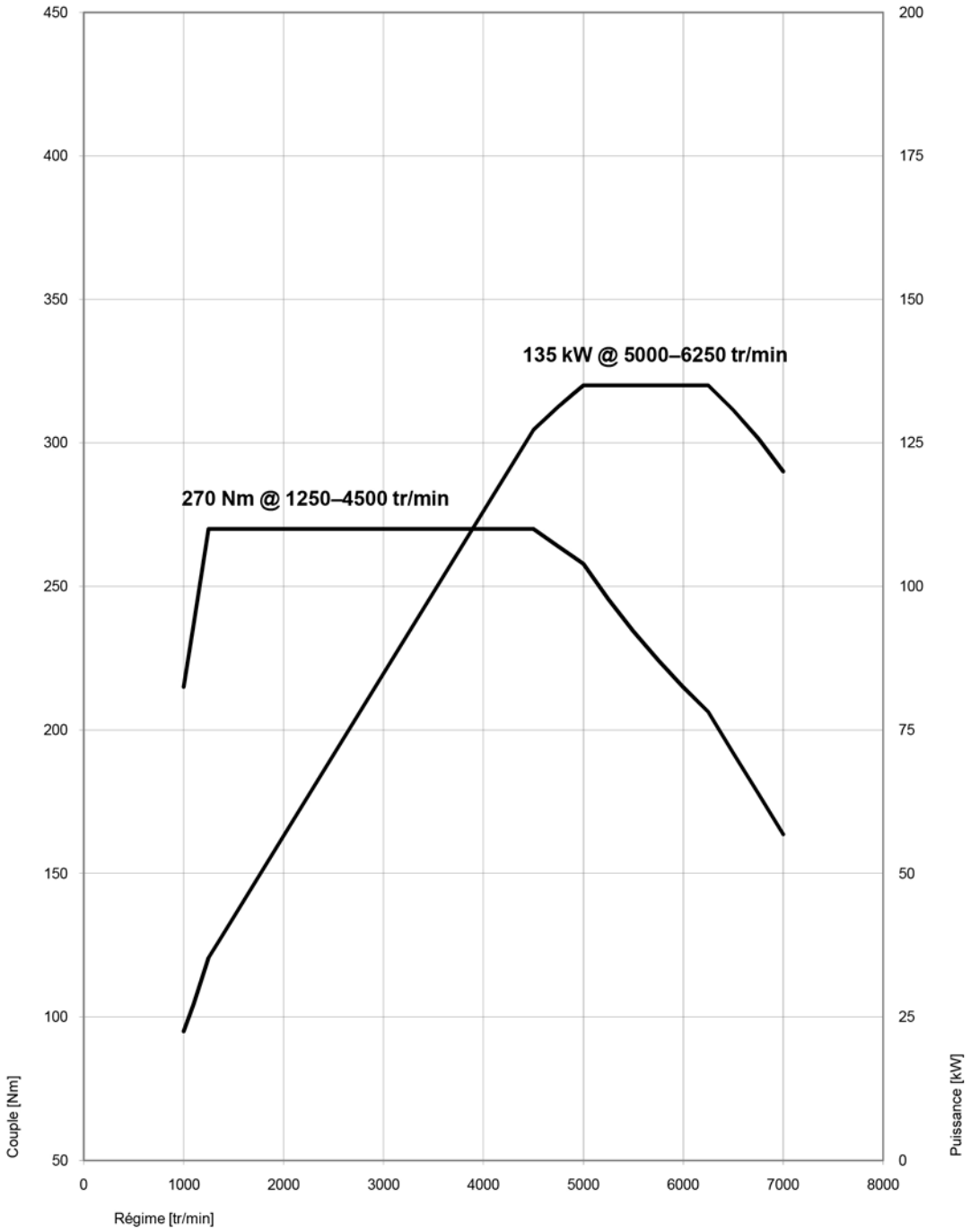

BMW 228i Coupé.

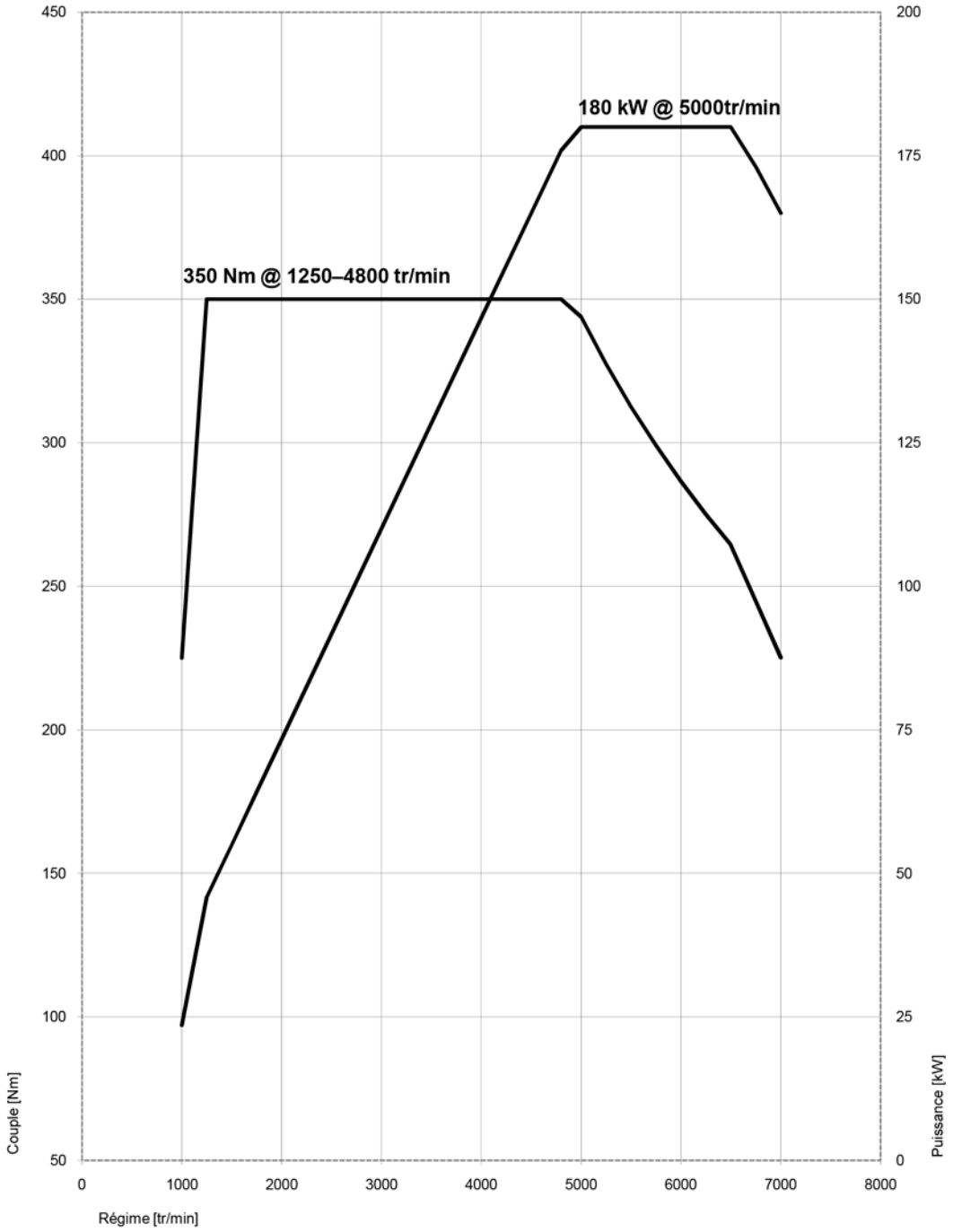

BMW M235i Coupé.

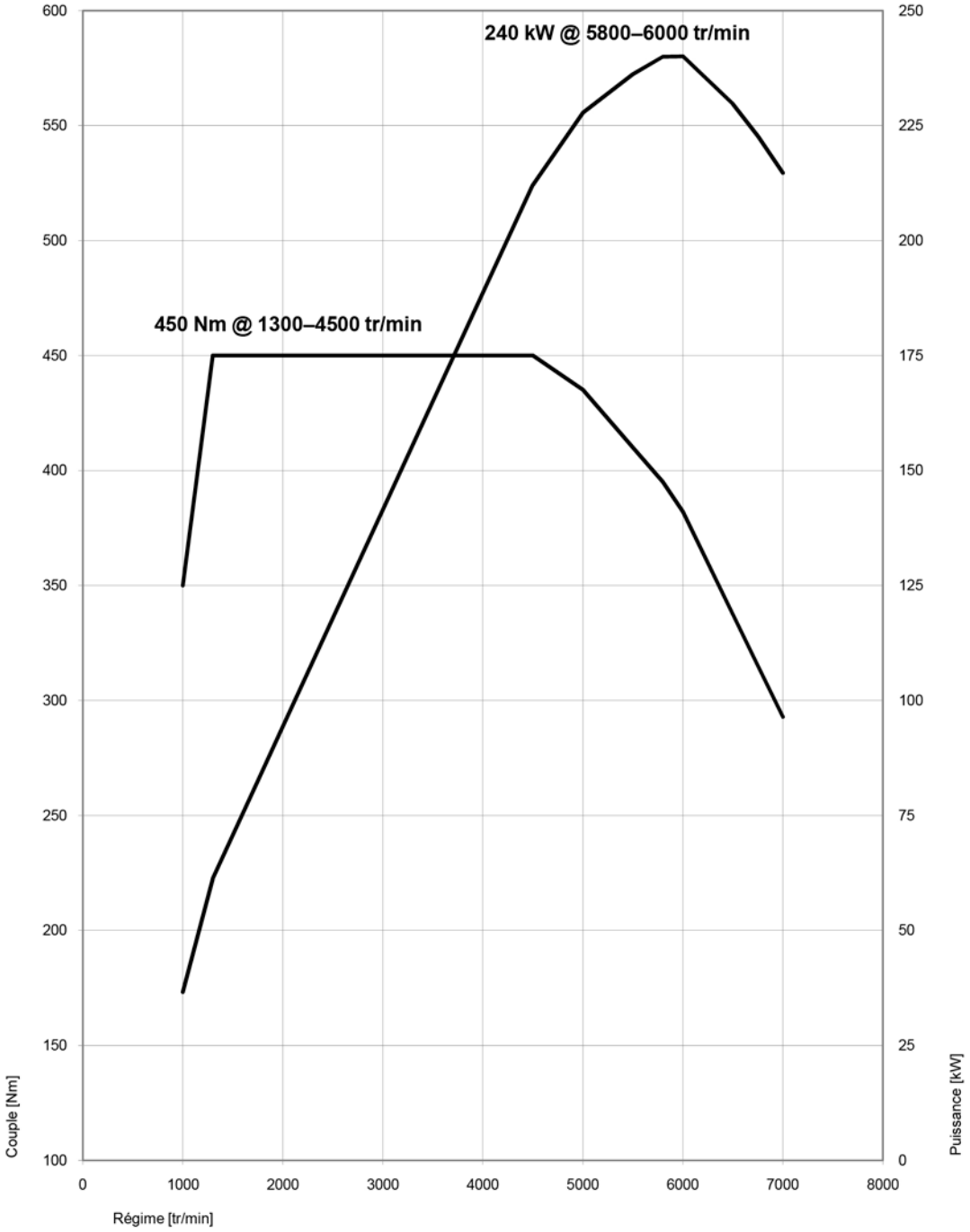

BMW 218d Coupé.

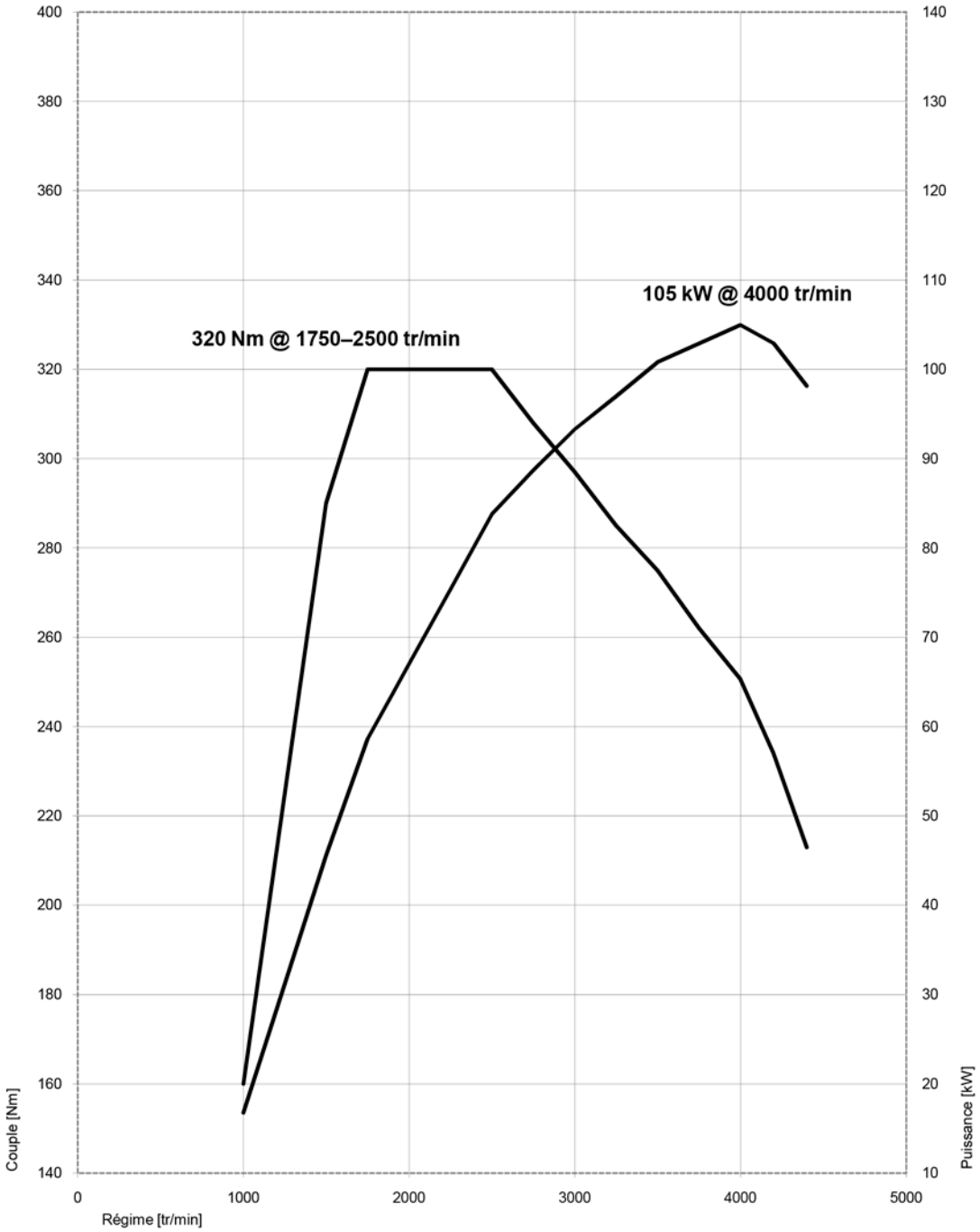

BMW 220d Coupé.

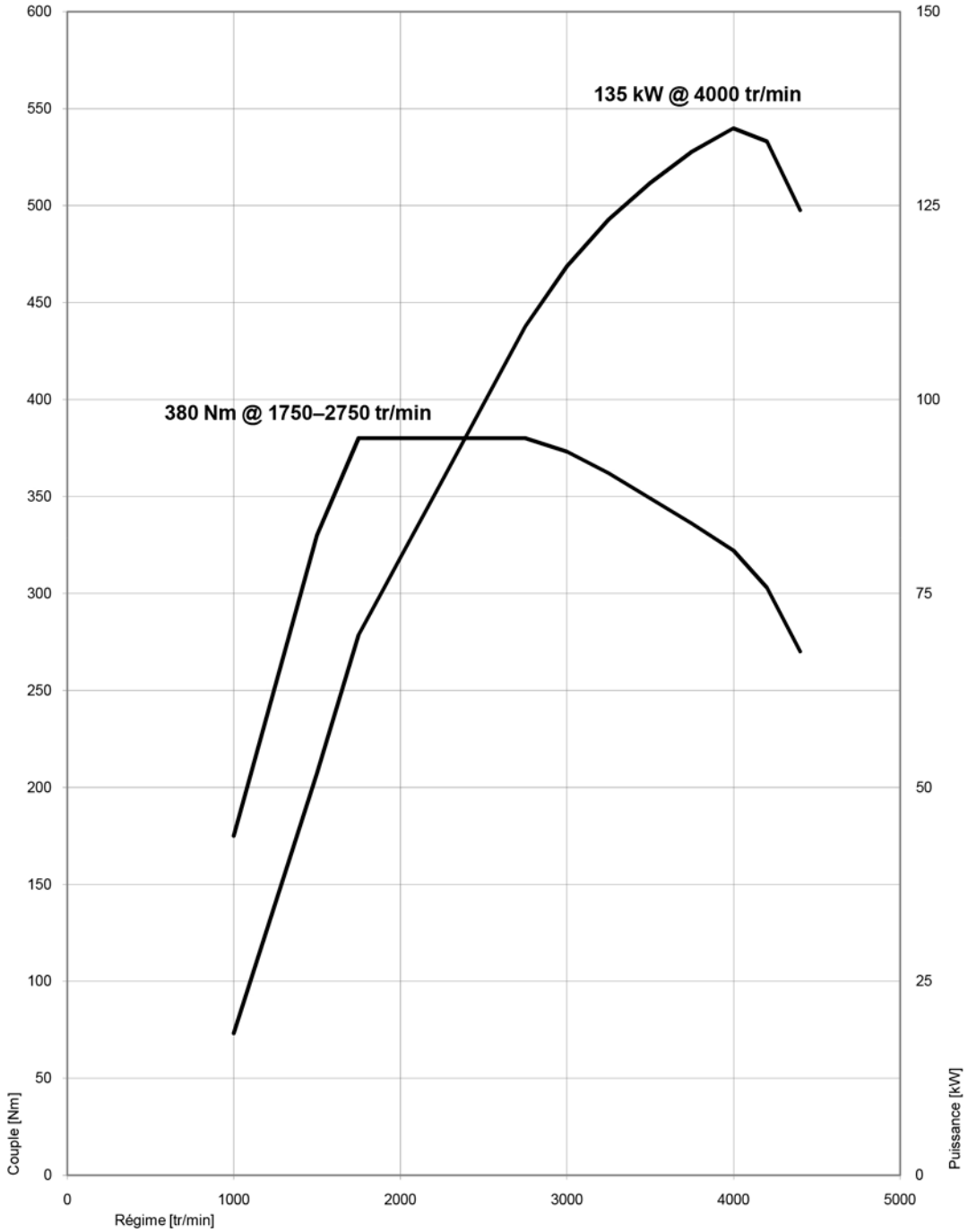

BMW 225d Coupé.

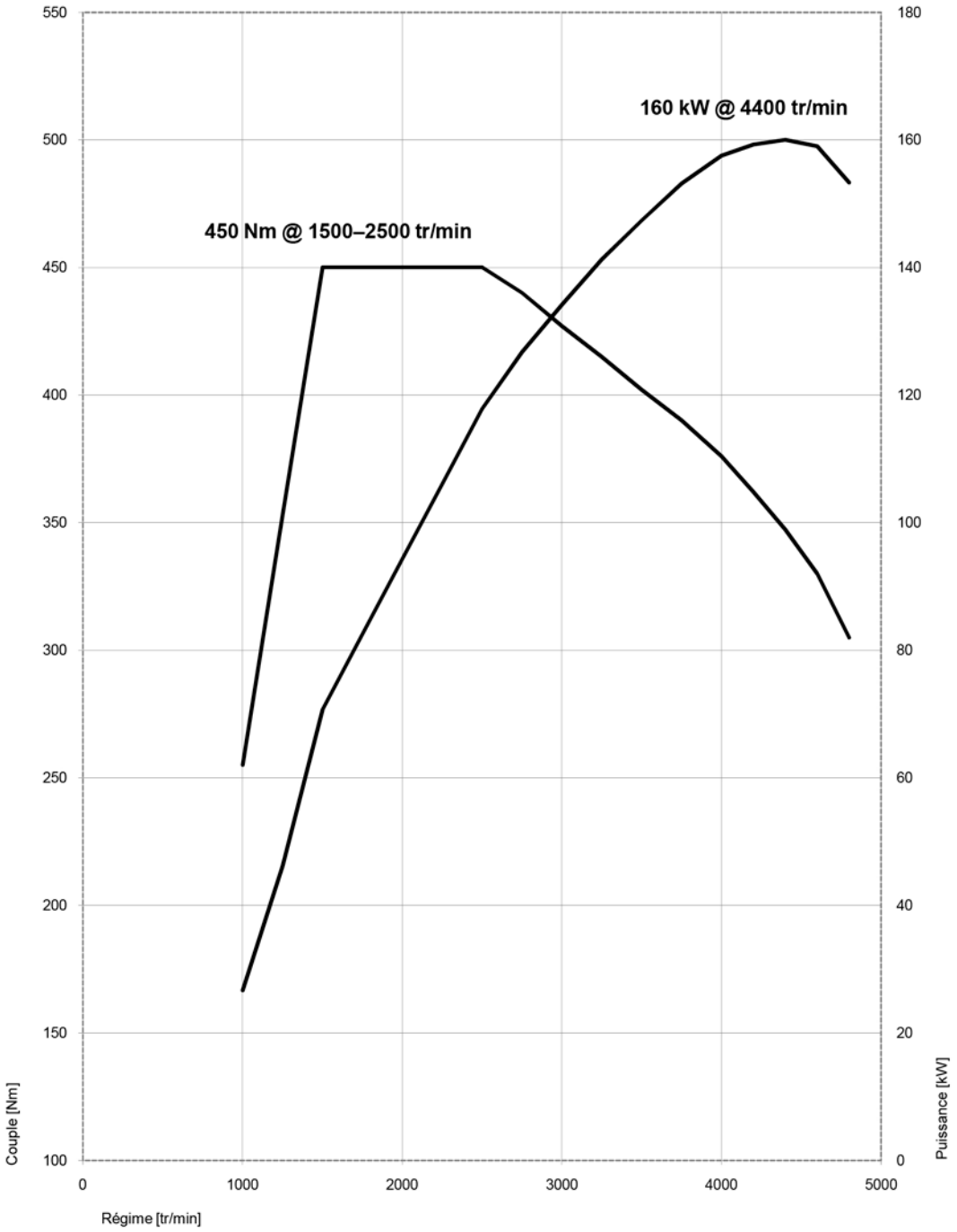
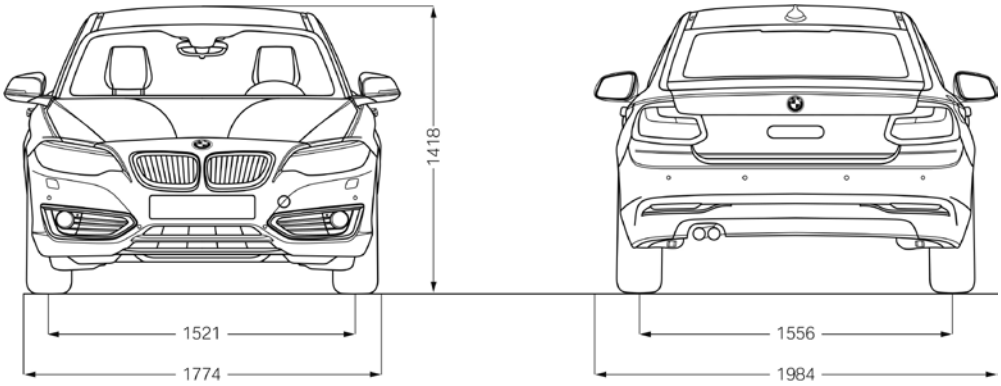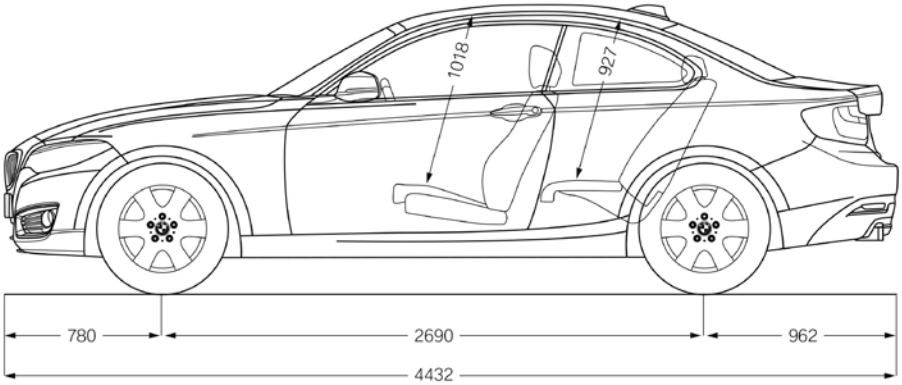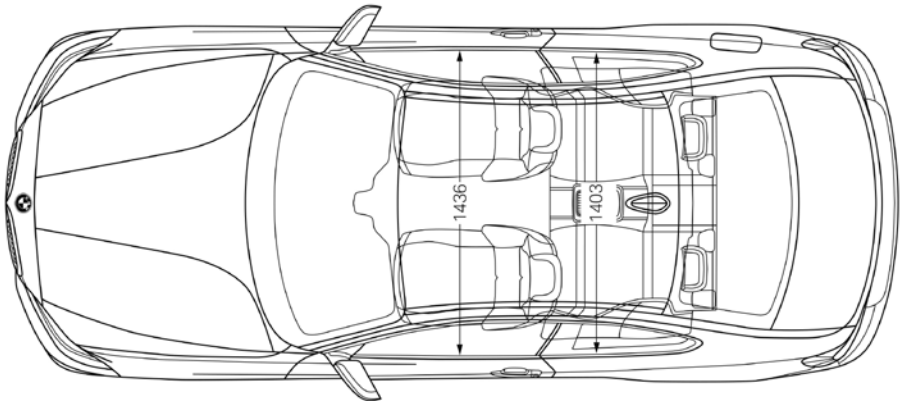
10 Dimensions extérieures et intérieures.