Dati tecnici.
BMW Serie 1 a 3 porte.
116i.

		BMW 116i a 3 porte.
Scocca		
Numero porte / posti		3 / 4 (5)
Lungh./ largh./ alt. [1] (a vuoto)	mm	4329 / 1765 / 1421
Passo	mm	2690
Carreggiata ant./post.	mm	1535 / 1569
Luce a terra	mm	140
Diametro di sterzata	m	10,9
Capacità serbatoio	ca. l	52
Sistema di raffreddamento incl. riscaldamento	l	7,7
Olio motore [2]	l	4,25
Massa a vuoto DIN/UE	kg	1300 / 1375
Carico utile DIN	kg	565
Peso complessivo legale	kg	1865
Carico per asse ant./ post.	kg	850 / 1090
Carico trainabile (12%) frenato / non frenato	kg	1200 / 650
Carico sul tetto/ al timone	kg	75 / 75
Volume del bagagliaio	l	360 – 1200
Resistenza aerodinamica	c_X x A	0,31 x 2,14
Motore		
Tipo/ no. cilindri / valvole		in linea / 3 / 4
Tecnologia motore		Tecnologia BMW TwinPower Turbo: turbocompressore, iniezione diretta di carburante High Precision Injection, comando valvole variabile (VALVETRONIC), fasatura variabile alberi a camme Doppio VANOS
Cilindrata effettiva	cm³	1499
Corsa / alesaggio	mm	94,6 / 82,0
Compressione	:1	11,0
Carburante		min. RON 91
Potenza	kW/CV	80 / 109
a giri	g/min	4250
Coppia	Nm	180
a giri	g/min	1250-4250
Impianto elettrico		
Batteria/sede	Ah/–	90 / bagagliaio
Alternatore	A/W	180 / 2520
Dinamica di guida e sicurezza		
Sospensioni anteriori		asse a doppio snodo e braccio tirato in alluminio
Sospensioni posteriori		asse a cinque bracci in costruzione leggera di acciaio con supporto doppio elastico
Freno anteriore		a disco, pinza flottante a pistoncino singolo
Freno posteriore		a disco, pinza flottante a pistoncino singolo
Sistemi di stabilità di guida		di serie: DSC incl. ABS, ASC e DTC (Dynamic Traction Control), assistente frenata in curva CBC, assistente di frenata DBC, funzione freni asciutti, compensazione del fading, assistente di partenza
Equipaggiamenti di sicurezza		di serie: di serie: airbag per guidatore e passeggero, airbag laterali per guidatore e passeggero, airbag per la testa per i sedili anteriori e posteriori, cinture automatiche di sicurezza a tre punti per tutti i sedili, anteriormente con tendicintura e limitatore di sforzo, sensori di crash, indicatore pressione pneumatici
Sterzo		servosterzo elettromeccanico (EPS), optional: funzione Servotronic, sterzo variabile sportivo
Rapporto di demoltiplicazione	:1	15,0
Pneumatici ant./ post.		195/55 R16 87H
Cerchi ant./ post.		6,5J x 16 acciaio

			BMW 116i a 3 porte.
Cambio			
Tipo			manuale a 6 rapporti
Rapporti	I	:1	4,552
	II	:1	2,548
	III	:1	1,659
	IV	:1	1,230
	V	:1	1,000
	VI	:1	0,830
	R	:1	4,138
Rapporto del differenziale		:1	2,813
Prestazioni			
Rapporto massa/potenza (DIN)		kg/kW	16,3
Potenza specifica		kW/l	53,4
Accelerazione	0–100 km/h	s	10,9
in 5. 80–120 km/h		s	14,8
Velocità massima		km/h	195
BMW EfficientDynamics			
Misure BMW EfficientDynamics di serie			Brake Energy Regeneration con indicazione del recupero, servosterzo elettromeccanico, funzione Auto Start/ Stop, indicatore punto ottimale di cambiata, modalità ECO PRO, lightweight design intelligente, caratteristiche aerodinamiche ottimizzate, gruppi secondari controllati in base al fabbisogno, pompa dell'olio regolata dalla mappatura, differenziale posteriore con caratteristiche di esercizio a caldo ottimizzate, pneumatici a resistenza al rotolamento ridotta
Consumo nel ciclo di prova UE [3]			
con pneumatici di serie e con cerchi 7J x 16 e pneumatici 205/55 R16 e con pneumatici invernali			
urbano		l/100 km	6,3
extraurbano		l/100 km	4,2
combinato		l/100 km	5,0
CO_2		g/km	116
con cerchi 7J x 17 e pneumatici 205/50 R17, con cerchi 7,5J x 17 e pneumatici 225/45 R 17 con cerchi anteriori 7,5J x 17, posteriori 8J x 17 e pneumatici anteriori 225/45 R17, posteriori 245/40 R17,			
urbano		l/100 km	6,7
extraurbano		l/100 km	4,5
combinato		l/100 km	5,3
CO_2		g/km	123
con cerchi anteriori 7,5J x 18, posteriori 8J x 18 e pneumatici anteriori 225/40 R18, posteriori 245/35 R18			
urbano		l/100 km	6,8
extraurbano		l/100 km	4,6
combinato		l/100 km	5,4
CO_2		g/km	126
Classe antinquinamento			Euro 6

Dati tecnici validi solo per mercati ACEA/Dati di omologazione validi in parte solo per la Germania (pesi)

[1] altezza inclusa la pinna sul tetto: 1440 millimetri
[2] quantità cambio olio
[3] i valori di consumo di carburante e di CO_2 dipendono dalla misura dei pneumatici selezionata

BMW Serie 1 a 3 porte. 118i.

		BMW 118i a 3 porte.
Scocca		
Numero porte / posti		3 / 4 (5)
Lungh./ largh./ alt. [1] (a vuoto)	mm	4329 / 1765 / 1421
Passo	mm	2690
Carreggiata ant./post.	mm	1535 / 1569
Luce a terra	mm	140
Diametro di sterzata	m	10,9
Capacità serbatoio	ca. l	52
Olio motore [2]	l	4,25
Massa a vuoto DIN/UE	kg	1300 / 1375 (1315 / 1390)
Carico utile DIN	kg	565
Peso complessivo legale	kg	1865 (1880)
Carico per asse ant./ post.	kg	865 / 1090
Carico trainabile (12%) frenato / non frenato	kg	1300 / 650
Carico sul tetto/ al timone	kg	75 / 75
Volume del bagagliaio	l	360 – 1200
Resistenza aerodinamica	c_X x A	0,31 x 2,14
Motore		
Tipo/ no. cilindri / valvole		in linea / 3 / 4
Tecnologia motore		Tecnologia BMW TwinPower Turbo: turbocompressore, iniezione diretta di carburante High Precision Injection, comando valvole variabile (VALVETRONIC), fasatura variabile alberi a camme Doppio VANOS
Cilindrata effettiva	cm³	1499
Corsa / alesaggio	mm	94,6 / 82,0
Compressione	:1	11,0
Carburante		min. RON 91
Potenza	kW/CV	100 / 136
a giri	g/min	4400
Coppia	Nm	220
a giri	g/min	1250 – 4300
Impianto elettrico		
Batteria/sede	Ah/–	90 / bagagliaio
Alternatore	A/W	180 / 2520
Dinamica di guida e sicurezza		
Sospensioni anteriori		asse a doppio snodo e braccio tirato in alluminio
Sospensioni posteriori		asse a cinque bracci in costruzione leggera di acciaio con supporto doppio elastico
Freno anteriore		a disco, pinza flottante a pistoncino singolo
Freno posteriore		a disco, pinza flottante a pistoncino singolo
Sistemi di stabilità di guida		di serie: DSC incl. ABS, ASC e DTC (Dynamic Traction Control), assistente frenata in curva CBC, assistente di frenata DBC, funzione freni asciutti, compensazione del fading, assistente di partenza
Equipaggiamenti di sicurezza		di serie: di serie: airbag per guidatore e passeggero, airbag laterali per guidatore e passeggero, airbag per la testa per i sedili anteriori e posteriori, cinture automatiche di sicurezza a tre punti per tutti i sedili, anteriormente con tendicintura e limitatore di sforzo, sensori di crash, indicatore pressione pneumatici
Sterzo		servosterzo elettromeccanico (EPS), optional: funzione Servotronic, sterzo variabile sportivo
Rapporto di demoltiplicazione	:1	15,0
Pneumatici ant./ post.		195/55 R16 87H
Cerchi ant./ post.		6,5J x 16 acciaio

			BMW 118i a 3 porte.
Cambio			
Tipo			manuale a 6 rapporti (Steptronic a 8 rapporti)
Rapporti	I	:1	4,552 (4,714)
	II	:1	2,548 (3,143)
	III	:1	1,659 (2,106)
	IV	:1	1,230 (1,667)
	V	:1	1,000 (1,285)
	VI	:1	0,830 (1,000)
	VII	:1	-- (0,389)
	VIII	:1	-- (0,667)
	R	:1	4,138 (3,295)
Rapporto del differenziale		:1	2,813 (3,077)
Prestazioni			
Rapporto massa/potenza (DIN)		kg/kW	13,0 (13,2)
Potenza specifica		kW/l	66,7
Accelerazione	0–100 km/h	s	8,5 (8,7)
in 5. 80–120 km/h		s	10,6 (–)
Velocità massima		km/h	210 (210)
BMW EfficientDynamics			
Misure BMW EfficientDynamics di serie			Brake Energy Regeneration con indicazione del recupero, servosterzo elettromeccanico, funzione Auto Start/ Stop, indicatore punto ottimale di cambiata, modalità ECO PRO con funzione di veleggio (cambio automatico), lightweight design intelligente, caratteristiche aerodinamiche ottimizzate, gruppi secondari controllati in base al fabbisogno, pompa dell'olio regolata dalla mappatura, differenziale posteriore con caratteristiche di esercizio a caldo ottimizzate, pneumatici a resistenza al rotolamento ridotta
Consumo nel ciclo di prova UE [3]			
con pneumatici di serie e con cerchi 7J x 16 e pneumatici 205/55 R16 e con pneumatici invernali			
urbano		l/100 km	6,2 (5,9)
extraurbano		l/100 km	4,3 (4,2)
combinato		l/100 km	5,0 (4,8)
CO_2		g/km	116 (112)
con cerchi 7J x 17 e pneumatici 205/50 R17, con cerchi 7,5J x 17 e pneumatici 225/45 R 17 con cerchi anteriori 7,5J x 17, posteriori 8J x 17 e pneumatici anteriori 225/45 R17, posteriori 245/40 R17,			
urbano		l/100 km	6,5 (6,3)
extraurbano		l/100 km	4,5 (4,5)
combinato		l/100 km	5,3 (5,1)
CO_2		g/km	123 (119)
con cerchi anteriori 7,5J x 18, posteriori 8J x 18 e pneumatici anteriori 225/40 R18, posteriori 245/35 R18			
urbano		l/100 km	6,7 (6,4)
extraurbano		l/100 km	4,7 (4,6)
combinato		l/100 km	5,4 (5,2)
CO_2		g/km	126 (122)
Classe antinquinamento			Euro 6

Dati tecnici validi solo per mercati ACEA/Dati di omologazione validi in parte solo per la Germania (pesi)
i valori in parentesi sono validi per cambi automatici

[1] altezza inclusa la pinna sul tetto: 1440 mm
[2] quantità cambio olio
[3] i valori di consumo di carburante e di CO_2 dipendono dalla misura dei pneumatici selezionata

BMW Serie 1 a 3 porte. 120i, 125i.

		BMW 120i a 3 porte.	BMW 125i a 3 porte.
Scocca			
Numero porte / posti		3 / 4 (5)	3 / 4 (5)
Lungh./ largh./ alt. [1] (a vuoto)	mm	4329 / 1765 / 1421	4329 / 1765 / 1421
Passo	mm	2690	2690
Carreggiata ant./post.	mm	1535 / 1569	1521 / 1556
Luce a terra	mm	140	140
Diametro di sterzata	m	10,9	10,9
Capacità serbatoio	ca. l	52	52
Olio motore [2]	l	5,25	5,25
Massa a vuoto DIN/UE	kg	1365 / 1440 (1375 / 1450)	1400 / 1475
Carico utile DIN	kg	565	565
Peso complessivo legale	kg	1930 (1940)	1965
Carico per asse ant./ post.	kg	910 / 1090	920 / 1100
Carico trainabile (12%) frenato / non frenato	kg	1500 / 680	1500 / 680
Carico sul tetto/ al timone	kg	75 / 75	75 / 75
Volume del bagagliaio	L	360 – 1200	360 – 1200
Resistenza aerodinamica	c_x x A	0,31 x 2,14	0,32 x 2,14
Motore			
Tipo/ no. cilindri / valvole		in linea / 4 / 4	in linea / 4 / 4
Tecnologia motore		tecnologia BMW TwinPower Turbo con turbocompressore TwinScroll, iniezione diretta di carburante High Precision Injection, comando valvole variabile (VALVETRONIC) e fasatura variabile alberi a camme Doppio VANOS	
Cilindrata effettiva	cm³	1998	1998
Corsa / alesaggio	mm	94,6 / 82,0	94,6 / 82,0
Compressione	:1	11,0	10,2
Carburante		min. RON 91	min. RON 91
Potenza	kW/CV	135 / 184	165 / 224
a giri	g/min	5000	5200-6500
Coppia	Nm	290 (270)	310
a giri	g/min	1350 – 4250 (1350–4600)	1400 – 5000
Impianto elettrico			
Batteria/sede	Ah/–	80 / bagagliaio	80 / bagagliaio
Dinamica di guida e sicurezza			
Sospensioni anteriori		asse a doppio snodo e braccio tirato in alluminio	
Sospensioni posteriori		asse a cinque bracci in costruzione leggera di acciaio con supporto doppio elastico	
Freno anteriore		a disco, pinza flottante a pistoncino singolo	
Freno posteriore		a disco, pinza flottante a pistoncino singolo	
Sistemi di stabilità di guida		di serie: DSC incl. ABS, ASC e DTC (Dynamic Traction Control), assistente frenata in curva CBC, assistente di frenata DBC, funzione freni asciutti, compensazione del fading, assistente di partenza	
Equipaggiamenti di sicurezza		di serie: di serie: airbag per guidatore e passeggero, airbag laterali per guidatore e passeggero, airbag per la testa per i sedili anteriori e posteriori, cinture automatiche di sicurezza a tre punti per tutti i sedili, anteriormente con tendicintura e limitatore di sforzo, sensori di crash, indicatore pressione pneumatici	
Sterzo		servosterzo elettromeccanico (EPS), optional: funzione Servotronic, sterzo variabile sportivo	
Rapporto di demoltiplicazione	:1	15,0	15,0
Pneumatici ant./ post.		195/55 R16 87W	205/50 R17 91W
Cerchi ant./ post.		6,5J x 16 acciaio	7J x 17 lega

			BMW 120i a 3 porte.	BMW 125i a 3 porte.
Cambio				
Tipo			manuale a 6 rapporti (optional: Steptronic a 8 rapporti)	Steptronic a 8 rapporti
Rapporti	I	:1	4,002 (5,000)	5,000
	II	:1	2,130 (3,200)	3,200
	III	:1	1,396 (2,143)	2,143
	IV	:1	1,000 (1,720)	1,720
	V	:1	0,781 (1,314)	1,314
	VI	:1	0,668 (1,000)	1,000
	VII	:1	-- (0,822)	0,822
	VIII	:1	-- (0,640)	0,640
	R	:1	3,647 (3,456)	3,456
Rapporto del differenziale		:1	3,385 (2,813)	2,813
Prestazioni				
Rapporto massa/potenza (DIN)		kg/kW	10,1 (10,2)	8,5
Potenza specifica		kW/l	67,6	82,6
Accelerazione	0–100 km/h	s	7,1 (7,1)	6,1
in 5. 80–120 km/h		s	8,5 (–)	–
Velocità massima		km/h	230 (225)	243
BMW EfficientDynamics				
Misure BMW EfficientDynamics di serie			Brake Energy Regeneration con indicazione del recupero, servosterzo elettromeccanico, funzione Auto Start/ Stop, indicatore punto ottimale di cambiata, modalità ECO PRO con modalità di veleggio (cambio automatico), lightweight design intelligente, caratteristiche aerodinamiche ottimizzate, gruppi secondari controllati in base al fabbisogno, pompa dell'olio regolata dalla mappatura, differenziale posteriore con caratteristiche di esercizio a caldo ottimizzate, pneumatici a resistenza al rotolamento ridotta	
Consumo nel ciclo di prova UE [3)]				
con pneumatici di serie cerchi 6,5J x 16, pneumatici 195/55 R16 (BMW 120i), cerchi 7J x 17, pneumatici 205/50 R17 (BMW 125i)				
urbano		l/100 km	7,6 (7,0)	7,2
extraurbano		l/100 km	4,7 (4,7)	4,9
combinato		l/100 km	5,7 (5,5)	5,7
CO_2		g/km	131 (126)	130
con cerchi 7J x 17 e pneumatici 205/50 R17 (BMW120i) con cerchi 7,5J x 17 e pneumatici 225/45 R 17, con cerchi anteriori 7,5J x 17, posteriori 8J x 17 e pneumatici anteriori 225/45 R17, posteriori 245/40 R17				
urbano		l/100 km	8,0 (7,4)	7,4
extraurbano		l/100 km	4,9 (4,9)	5,0
combinato		l/100 km	6,0 (5,8)	5,9
CO_2		g/km	138 (133)	134
con cerchi anteriori 7,5J x 18, posteriori 8J x 18 e pneumatici anteriori 225/40 R18, posteriori 245/35 R18 e con pneumatici invernali				
urbano		l/100 km	8,1 (7,4)	7,4
extraurbano		l/100 km	5,0 (5,0)	5,0
combinato		l/100 km	6,1 (5,9)	5,9
CO_2		g/km	140 (135)	134
Classe antinquinamento			Euro 6	Euro 6

Dati tecnici validi solo per mercati ACEA/Dati di omologazione validi in parte solo per la Germania (pesi)
BMW 120i: i valori in parentesi sono validi per cambi automatici

[1)] altezza inclusa la pinna sul tetto
[2)] quantità cambio olio
[3)] i valori di consumo di carburante e di CO_2 dipendono dalla misura dei pneumatici selezionata

BMW Serie 1 a 3 porte. M140i.

		BMW M140i a 3 porte.
Scocca		
Numero porte / posti		3 / 4 (5)
Lungh./ largh./ alt. [1] (a vuoto)	mm	4324 / 1765 / 1411
Passo	mm	2690
Carreggiata ant./post.	mm	1516 / 1534
Luce a terra	mm	130
Diametro di sterzata	m	10,9
Capacità serbatoio	ca. l	52
Olio motore [2]	l	6,5
Massa a vuoto DIN/UE	kg	1445 / 1520 (1470 / 1545)
Carico utile DIN	kg	565
Peso complessivo legale	kg	2010 (2035)
Carico per asse ant./ post.	kg	970 / 1120
Carico trainabile (12%) frenato / non frenato	kg	– / –
Carico sul tetto/ al timone	kg	75 / –
Volume del bagagliaio	L	360 – 1200
Resistenza aerodinamica	c_X x A	0,34 x 2,14
Motore		
Tipo/ no. cilindri / valvole		in linea / 6 / 4
Tecnologia motore		tecnologia M Performance TwinPower Turbo con turbocompressore TwinScroll, iniezione diretta di carburante High Precision Injection, comando valvole variabile (VALVETRONIC) e fasatura variabile alberi a camme Doppio VANOS
Cilindrata effettiva	cm³	2998
Corsa / alesaggio	mm	94,6 / 82,0
Compressione	:1	11,0
Carburante		min. RON 91
Potenza	kW/CV	250 / 340
a giri	g/min	5500
Coppia	Nm	500
a giri	g/min	1520 – 4500
Impianto elettrico		
Batteria/sede	Ah/–	80 / bagagliaio
Dinamica di guida e sicurezza		
Sospensioni anteriori		asse a doppio snodo e braccio tirato in alluminio con elastocinematica specifica M
Sospensioni posteriori		asse a cinque bracci in costruzione leggera di acciaio con supporto doppio elastico
Freno anteriore		a disco, pinza fissa a quattro pistoncini
Freno posteriore		a disco, pinza fissa a due pistoncini
Sistemi di stabilità di guida		di serie: DSC incl. ABS, ASC e DTC (Dynamic Traction Control), assistente frenata in curva CBC, assistente di frenata DBC, funzione freni asciutti, compensazione del fading, assistente di partenza
Equipaggiamenti di sicurezza		di serie: di serie: airbag per guidatore e passeggero, airbag laterali per guidatore e passeggero, airbag per la testa per i sedili anteriori e posteriori, cinture automatiche di sicurezza a tre punti per tutti i sedili, anteriormente con tendicintura e limitatore di sforzo, sensori di crash, indicatore pressione pneumatici
Sterzo		servosterzo elettromeccanico (EPS), sterzo variabile sportivo
Rapporto di demoltiplicazione	:1	14,5
Pneumatici ant./ post.		225/40 R18 88Y/ 245/35 R 18 92Y XL
Cerchi ant./ post.		7,5J x 18 lega/ 8J x 18 lega

			BMW M140i a 3 porte.
Cambio			
Tipo			manuale a 6 rapporti (optional: Steptronic sportivo a 8 rapporti)
Rapporti	I	:1	4,110 (5,000)
	II	:1	2,315 (3,200)
	III	:1	1,542 (2,143)
	IV	:1	1,179 (1,720)
	V	:1	1,000 (1,314)
	VI	:1	0,846 (1,000)
	VII	:1	-- (0,822)
	VIII	:1	-- (0,640)
	R	:1	3,727 (3,456)
Rapporto del differenziale		:1	3,077 (2,813)
Prestazioni			
Rapporto massa/potenza (DIN)		kg/kW	5,8 (5,9)
Potenza specifica		kW/l	83,4
Accelerazione	0–100 km/h	s	4,8 (4,6)
in 5. 80–120 km/h		s	4,8 (–)
Velocità massima		km/h	250 (250)
BMW EfficientDynamics			
Misure BMW EfficientDynamics di serie			Brake Energy Regeneration con indicazione del recupero, servosterzo elettromeccanico, funzione Auto Start/ Stop, indicatore punto ottimale di cambiata, modalità ECO PRO con modalità di veleggio (cambio automatico), lightweight design intelligente, caratteristiche aerodinamiche ottimizzate, gruppi secondari controllati in base al fabbisogno, pompa dell'olio regolata dalla mappatura, differenziale posteriore con caratteristiche di esercizio a caldo ottimizzate, pneumatici a resistenza al rotolamento ridotta
Consumo nel ciclo di prova UE			
urbano		l/100 km	10,6 (9,4)
extraurbano		l/100 km	6,2 (5,8)
combinato		l/100 km	7,8 (7,1)
CO_2		g/km	179 (163)
Classe antinquinamento			Euro 6

Dati tecnici validi solo per mercati ACEA/Dati di omologazione validi in parte solo per la Germania (pesi)
i valori in parentesi sono validi per cambi automatici

[1] altezza inclusa la pinna sul tetto
[2] quantità cambio olio

BMW Serie 1 a 3 porte. M140i xDrive.

		BMW M140i xDrive a 3 porte.
Scocca		
Numero porte / posti		3 / 4 (5)
Lungh./ largh./ alt. [1] (a vuoto)	mm	4324 / 1765 / 1411
Passo	mm	2690
Carreggiata ant./post.	mm	1516 / 1534
Luce a terra	mm	130
Diametro di sterzata	m	11,3
Capacità serbatoio	ca. l	52
Olio motore [2]	l	6,5
Massa a vuoto DIN/UE	kg	1540 / 1615
Carico utile DIN	kg	550
Peso complessivo legale	kg	2090
Carico per asse ant./ post.	kg	1040 / 1120
Carico trainabile (12%) frenato / non frenato	kg	– / –
Carico sul tetto/ al timone	kg	75 / –
Volume del bagagliaio	L	360 – 1200
Resistenza aerodinamica	c_x x A	0,35 x 2,14
Motore		
Tipo/ no. cilindri / valvole		in linea / 6 / 4
Tecnologia motore		tecnologia M Performance TwinPower Turbo con turbocompressore TwinScroll, iniezione diretta di carburante High Precision Injection, comando valvole variabile (VALVETRONIC) e fasatura variabile alberi a camme Doppio VANOS
Cilindrata effettiva	cm³	2998
Corsa / alesaggio	mm	94,6 / 82,0
Compressione	:1	11,0
Carburante		min. RON 91
Potenza	kW/CV	250 / 340
a giri	g/min	5500
Coppia	Nm	500
a giri	g/min	1520 – 4500
Impianto elettrico		
Batteria/sede	Ah/–	80 / bagagliaio
Dinamica di guida e sicurezza		
Sospensioni anteriori		asse a doppio snodo e braccio tirato in alluminio con elastocinematica specifica M
Sospensioni posteriori		asse a cinque bracci in costruzione leggera di acciaio con supporto doppio elastico
Freno anteriore		a disco, pinza fissa a quattro pistoncini
Freno posteriore		a disco, pinza fissa a due pistoncini
Sistemi di stabilità di guida		di serie: DSC incl. ABS, ASC e DTC (Dynamic Traction Control), assistente frenata in curva CBC, assistente di frenata DBC, funzione freni asciutti, compensazione del fading, assistente di partenza, interconnessione con il sistema di trazione integrale xDrive nell'Integrated Chassis Management (ICM)
Equipaggiamenti di sicurezza		di serie: di serie: airbag per guidatore e passeggero, airbag laterali per guidatore e passeggero, airbag per la testa per i sedili anteriori e posteriori, cinture automatiche di sicurezza a tre punti per tutti i sedili, anteriormente con tendicintura e limitatore di sforzo, sensori di crash, indicatore pressione pneumatici
Sterzo		servosterzo elettromeccanico (EPS), sterzo variabile sportivo
Rapporto di demoltiplicazione	:1	14,6
Pneumatici ant./ post.		225/40 R18 88Y/ 245/35 R 18 92Y XL
Cerchi ant./ post.		7,5J x 18 lega/ 8J x 18 lega

			BMW M140i xDrive a 3 porte.
Cambio			
Tipo			Steptronic sportivo a 8 rapporti
Rapporti	I	:1	5,000
	II	:1	3,200
	III	:1	2,143
	IV	:1	1,720
	V	:1	1,314
	VI	:1	1,000
	VII	:1	0,822
	VIII	:1	0,640
	R	:1	3,456
Rapporto del differenziale		:1	2,813
Prestazioni			
Rapporto massa/potenza (DIN)		kg/kW	6,2
Potenza specifica		kW/l	83,4
Accelerazione	0–100 km/h	s	4,4
in 5. 80–120 km/h		s	–
Velocità massima		km/h	250
BMW EfficientDynamics			
Misure BMW EfficientDynamics di serie			Brake Energy Regeneration con indicazione del recupero, servosterzo elettromeccanico, funzione Auto Start/ Stop, modalità ECO PRO con modalità di veleggio, lightweight design intelligente, caratteristiche aerodinamiche ottimizzate, gruppi secondari controllati in base al fabbisogno, pompa dell'olio regolata dalla mappatura, differenziale posteriore e ripartitore di coppia con caratteristiche di esercizio a caldo ottimizzate, pneumatici a resistenza al rotolamento ridotta
Consumo nel ciclo di prova UE			
urbano		l/100 km	9,8
extraurbano		l/100 km	6,0
combinato		l/100 km	7,4
CO_2		g/km	169
Classe antinquinamento			Euro 6

Dati tecnici validi solo per mercati ACEA/Dati di omologazione validi in parte solo per la Germania (pesi)

[1] altezza inclusa la pinna sul tetto
[2] quantità cambio olio

BMW Serie 1 a 3 porte. 116d.

		BMW 116d a 3 porte.
Scocca		
Numero porte / posti		3 / 4 (5)
Lungh./ largh./ alt. [1] (a vuoto)	mm	4329 / 1765 / 1421
Passo	mm	2690
Carreggiata ant./post.	mm	1535 / 1569
Luce a terra	mm	140
Diametro di sterzata	m	10,9
Capacità serbatoio	ca. l	52
Sistema di raffreddamento incl. riscaldamento	l	7,0
Olio motore [2]	l	4,4
Massa a vuoto DIN/UE	kg	1320 / 1395 (1350 / 1425)
Carico utile DIN	kg	565
Peso complessivo legale	kg	1885 (1915)
Carico per asse ant./ post.	kg	885 / 1090
Carico trainabile (12%) frenato / non frenato	kg	1500 / 690
Carico sul tetto/ al timone	kg	75 / 75
Volume del bagagliaio	l	360 – 1200
Resistenza aerodinamica	c_X x A	0,30 x 2,14
Motore		
Tipo/ no. cilindri / valvole		in linea / 3 / 4
Tecnologia motore		Tecnologia BMW TwinPower Turbo: turbocompressore con geometria variabile al lato di aspirazione; iniezione diretta Common-rail con iniettori elettromagnetici, (pressione massima d'iniezione: 2000 bar
Cilindrata effettiva	cm³	1496
Corsa / alesaggio	mm	90,0 / 84,0
Compressione	:1	16,5
Carburante		diesel
Potenza	kW/CV	85 / 116
a giri	g/min	4000
Coppia	Nm	270
a giri	g/min	1750 – 2250
Impianto elettrico		
Batteria/sede	Ah/–	90 / bagagliaio
Alternatore	A/W	180 / 2520
Dinamica di guida e sicurezza		
Sospensioni anteriori		asse a doppio snodo e braccio tirato in alluminio
Sospensioni posteriori		asse a cinque bracci in costruzione leggera di acciaio con supporto doppio elastico
Freno anteriore		a disco, pinza flottante a pistoncino singolo
Freno posteriore		a disco, pinza flottante a pistoncino singolo
Sistemi di stabilità di guida		di serie: DSC incl. ABS, ASC e DTC (Dynamic Traction Control), assistente frenata in curva CBC, assistente di frenata DBC, funzione freni asciutti, compensazione del fading, assistente di partenza
Equipaggiamenti di sicurezza		di serie: di serie: airbag per guidatore e passeggero, airbag laterali per guidatore e passeggero, airbag per la testa per li sedili anteriori e posteriori, cinture automatiche di sicurezza a tre punti per tutti i sedili, anteriormente con tendicintura e limitatore di sforzo, sensori di crash, indicatore pressione pneumatici
Sterzo		servosterzo elettromeccanico (EPS), optional: funzione Servotronic, sterzo variabile sportivo
Rapporto di demoltiplicazione	:1	15,0
Pneumatici ant./ post.		195/55 R16 87H
Cerchi ant./ post.		6,5J x 16 acciaio

			BMW 116d a 3 porte.
Cambio			
Tipo			manuale a 6 rapporti (optional: Steptronic a 8 rapporti)
Rapporti	I	:1	4,002 (4,714)
	II	:1	2,109 (3,143)
	III	:1	1,380 (2,106)
	IV	:1	1,000 (1,667)
	V	:1	0,781 (1,285)
	VI	:1	0,603 (1,000)
	VII	:1	-- (0,839)
	VIII	:1	-- (0,667)
	R	:1	3,647 (3,295)
Rapporto del differenziale		:1	3,077 (2,647)
Prestazioni			
Rapporto massa/potenza (DIN)		kg/kW	15,5 (15,9)
Potenza specifica		kW/l	56,8
Accelerazione	0–100 km/h	s	10,3 (10,3)
in 5. 80–120 km/h		s	11,7
Velocità massima		km/h	200 (200)
BMW EfficientDynamics			
Misure BMW EfficientDynamics di serie			Brake Energy Regeneration con indicazione del recupero, servosterzo elettromeccanico, funzione Auto Start/ Stop, indicatore punto ottimale di cambiata, modalità ECO PRO con funzione di veleggio (cambio automatico), lightweight design intelligente, caratteristiche aerodinamiche ottimizzate, gruppi secondari controllati in base al fabbisogno, pompa dell'olio regolata dalla mappatura, differenziale posteriore con caratteristiche di esercizio a caldo ottimizzate, pneumatici a resistenza al rotolamento ridotta
Consumo nel ciclo di prova UE [3]			
con pneumatici di serie e con cerchi 7J x 16 e pneumatici 205/55 R16 e con pneumatici invernali			
urbano		l/100 km	4,3 (4,1)
extraurbano		l/100 km	3,3 (3,4)
combinato		l/100 km	3,7 (3,6)
CO_2		g/km	97 (96)
con cerchi 7J x 17 e pneumatici 205/50 R17, con cerchi 7,5J x 17 e pneumatici 225/45 R 17 con cerchi anteriori 7,5J x 17, posteriori 8J x 17 e pneumatici anteriori 225/45 R17, posteriori 245/40 R17,			
urbano		l/100 km	4,7 (4,4)
extraurbano		l/100 km	3,6 (3,6)
combinato		l/100 km	4,0 (3,9)
CO_2		g/km	104 (103)
con cerchi anteriori 7,5J x 18, posteriori 8J x 18 e pneumatici anteriori 225/40 R18, posteriori 245/35 R18			
urbano		l/100 km	4,8 (4,6)
extraurbano		l/100 km	3,7 (3,8)
combinato		l/100 km	4,1 (4,1)
CO_2		g/km	107 (107)
Classe antinquinamento			Euro 6

Dati tecnici validi solo per mercati ACEA/Dati di omologazione validi in parte solo per la Germania (pesi)
i valori in parentesi sono validi per cambi automatici

[1] altezza inclusa la pinna sul tetto: 1440 millimetri
[2] quantità cambio olio
[3] i valori di consumo di carburante e di CO_2 dipendono dalla misura dei pneumatici selezionata

BMW Serie 1 a 3 porte. 118d. 118d xDrive.

		BMW 118d a 3 porte.	BMW 118d xDrive a 3 porte.
Scocca			
Numero porte / posti		3 / 4 (5)	3 / 4 (5)
Lungh./ largh./ alt. [1] (a vuoto)	mm	4329 / 1765 / 1421	4329 / 1765 / 1421
Passo	mm	2690	2690
Carreggiata ant./post.	mm	1535 / 1569	1522 / 1556
Luce a terra	mm	140	140
Diametro di sterzata	m	10,9	11,3
Capacità serbatoio	ca. l	52	52
Sistema di raffreddamento incl. riscaldamento	l	7,0	7,0
Olio motore [2]	l	5,0	5,0
Massa a vuoto DIN/UE	kg	1350 / 1425 (1375 / 1450)	1420 / 1495
Carico utile DIN	kg	565	550
Peso complessivo legale	kg	1915 (1940)	1970
Carico per asse ant./ post.	kg	900 / 1090	940 / 1090
Carico trainabile (12%) frenato / non frenato	kg	1500 / 690	1500 / 710
Carico sul tetto/ al timone	kg	75 / 75	75 / 75
Volume del bagagliaio	l	360 – 1200	360 – 1200
Resistenza aerodinamica	c_x x A	0,30 x 2,14	0,31 x 2,14
Motore			
Tipo/ no. cilindri / valvole		in linea / 4 / 4	in linea / 4 / 4
Tecnologia motore		Tecnologia BMW TwinPower Turbo: turbocompressore con geometria variabile al lato di aspirazione; iniezione diretta Common-rail con iniettori elettromagnetici, (pressione massima d'iniezione: 2000 bar	
Cilindrata effettiva	cm³	1995	1995
Corsa / alesaggio	mm	90,0 / 84,0	90,0 / 84,0
Compressione	:1	16,5	16,5
Carburante		diesel	diesel
Potenza	kW/CV	110 / 150	110 / 150
a giri	g/min	4000	4000
Coppia	Nm	320	320
a giri	g/min	1500 – 3000	1500 – 3000
Impianto elettrico			
Batteria/sede	Ah/–	90 / bagagliaio	90 / bagagliaio
Alternatore	A/W	150 / 2100	150 / 2100
Dinamica di guida e sicurezza			
Sospensioni anteriori		asse a doppio snodo e braccio tirato in alluminio	
Sospensioni posteriori		asse a cinque bracci in costruzione leggera di acciaio con supporto doppio elastico	
Freno anteriore		a disco, pinza flottante a pistoncino singolo	
Freno posteriore		a disco, pinza flottante a pistoncino singolo	
Sistemi di stabilità di guida		di serie: DSC incl. ABS, ASC e DTC (Dynamic Traction Control), assistente frenata in curva CBC, assistente di frenata DBC, funzione freni asciutti, compensazione del fading, assistente di partenza; BMW 118d xDrive: interconnessione con il sistema di trazione integrale xDrive nell'Integrated Chassis Management (ICM)	
Equipaggiamenti di sicurezza		di serie: di serie: airbag per guidatore e passeggero, airbag laterali per guidatore e passeggero, airbag per la testa per i sedili anteriori e posteriori, cinture automatiche di sicurezza a tre punti per tutti i sedili, anteriormente con tendicintura e limitatore di sforzo, sensori di crash, indicatore pressione pneumatici	
Sterzo		servosterzo elettromeccanico (EPS), optional: funzione Servotronic, sterzo variabile sportivo	
Rapporto di demoltiplicazione	:1	15,0	15,1
Pneumatici ant./ post.		195/55 R16 87W	205/55 R16 91V
Cerchi ant./ post.		6,5J x 16 acciaio	7J x 16 acciaio

			BMW 118d a 3 porte.	BMW 118d xDrive a 3 porte.
Cambio				
Tipo			manuale a 6 rapporti (optional: Steptronic a 8 rapporti)	manuale a 6 rapporti
Rapporti	I	:1	4,002 (5,000)	4,110
	II	:1	2,109 / 3,200	2,248
	III	:1	1,396 (2,143)	1,403
	IV	:1	1,000 (1,720)	1,000
	V	:1	0,781 (1,314)	0,802
	VI	:1	0,668 (1,000)	0,659
	VII	:1	-- (0,822)	–
	VIII	:1	-- (0,640)	–
	R	:1	3,647 (3,456)	3,727
Rapporto del differenziale		:1	3,077 (2,647)	3,154
Prestazioni				
Rapporto massa/potenza (DIN)		kg/kW	12,3 (12,5)	12,9
Potenza specifica		kW/l	55,1	55,1
Accelerazione	0–100 km/h	s	8,3 (8,1)	8,4
in 5. 80–120 km/h		s	9,2 (–)	9,5
Velocità massima		km/h	212 (212)	210
BMW EfficientDynamics				
Misure BMW EfficientDynamics di serie			Brake Energy Regeneration con indicazione del recupero, servosterzo elettromeccanico, funzione Auto Start/ Stop, indicatore punto ottimale di cambiata, modalità ECO PRO con funzione di veleggio (cambio automatico), lightweight design intelligente, caratteristiche aerodinamiche ottimizzate, gruppi secondari controllati in base al fabbisogno, pompa dell'olio regolata dalla mappatura, differenziale posteriore con caratteristiche di esercizio a caldo ottimizzate, ripartitore di coppia a rendimento e peso ottimizzati (BMW 118d xDrive), pneumatici a resistenza al rotolamento ridotta	
Consumo nel ciclo di prova UE [3]				
con pneumatici di serie				
urbano		l/100 km	4,8 (4,5)	5,1
extraurbano		l/100 km	3,5 (3,4)	3,8
combinato		l/100 km	4,0 (3,8)	4,3
CO_2		g/km	104 (99)	113
con cerchi 7J x 16 e pneumatici 205/55 R16 (BMW 118d), con cerchi 7J x 17 e pneumatici 205/50 R17, con cerchi 7,5J x 17 e pneumatici 225/45 R17e con pneumatici invernali, con cerchi anteriori 7,5J x 17, posteriori 8J x 17 e pneumatici anteriori 225/45 R17, posteriori 245/40 R17				
urbano		l/100 km	5,0 (4,7)	5,4
extraurbano		l/100 km	3,6 (3,6)	4,0
combinato		l/100 km	4,1 (4,0)	4,5
CO_2		g/km	109 (105)	119
con cerchi anteriori 7,5J x 18, posteriori 8J x 18 e pneumatici anteriori 225/40 R18, posteriori 245/35 R18				
urbano		l/100 km	5,2 (4,9)	5,6
extraurbano		l/100 km	3,8 (3,8)	4,1
combinato		l/100 km	4,3 (4,2)	4,7
CO_2		g/km	114 (110)	123
Classe antinquinamento			Euro 6	Euro 6

Dati tecnici validi solo per mercati ACEA/Dati di omologazione validi in parte solo per la Germania (pesi)
BMW 118d: i valori in parentesi sono validi per cambi automatici

[1] altezza inclusa la pinna sul tetto: 1440 millimetri
[2] quantità cambio olio
[3] i valori di consumo di carburante e di CO_2 dipendono dalla misura dei pneumatici selezionata

BMW Serie 1 a 3 porte. 120d, 120d xDrive.

		BMW 120d a 3 porte	BMW 120d xDrive a 3 porte
Scocca			
Numero porte / posti		3 / 4 (5)	3 / 4 (5)
Lungh./ largh./ alt. [1] (a vuoto)	mm	4329 / 1765 / 1421	4329 / 1765 / 1421
Passo	mm	2690	2690
Carreggiata ant./post.	mm	1521 / 1556	1522 / 1556
Luce a terra	mm	140	140
Diametro di sterzata	m	10,9	11,3
Capacità serbatoio	ca. l	52	52
Sistema di raffreddamento incl. riscaldamento	l	7,0	7,0
Olio motore [2]	l	5,0	5,0
Massa a vuoto DIN/UE	kg	1370 / 1445 (1385 / 1460)	1450 / 1525
Carico utile DIN	kg	565	550
Peso complessivo legale	kg	1935 (1950)	2000
Carico per asse ant./ post.	kg	900 / 1090	975 / 1090
Carico trainabile (12%) frenato / non frenato	kg	1500 / 710	1500 / 750
Carico sul tetto/ al timone	kg	75 / 75	75 / 75
Volume del bagagliaio	l	360 – 1200	360 – 1200
Resistenza aerodinamica	c_x x A	0,30 x 2,14	0,31 x 2,14
Motore			
Tipo/ no. cilindri / valvole		in linea / 4 / 4	in linea / 4 / 4
Tecnologia motore		Tecnologia BMW TwinPower Turbo: turbocompressore con geometria variabile al lato di aspirazione; iniezione diretta Common-rail con iniettori elettromagnetici, (pressione massima d'iniezione: 2000 bar	
Cilindrata effettiva	cm³	1995	1995
Corsa / alesaggio	mm	90,0 / 84,0	90,0 / 84,0
Compressione	:1	16,5	16,5
Carburante		diesel	diesel
Potenza	kW/CV	140 / 190	140 / 190
a giri	g/min	4000	4000
Coppia	Nm	400	400
a giri	g/min	1750 – 2500	1750 – 2500
Impianto elettrico			
Batteria/sede	Ah/–	90 / bagagliaio	90 / bagagliaio
Alternatore	A/W	150 / 2100	150 / 2100
Dinamica di guida e sicurezza			
Sospensioni anteriori		asse a doppio snodo e braccio tirato in alluminio	
Sospensioni posteriori		asse a cinque bracci in costruzione leggera di acciaio con supporto doppio elastico	
Freno anteriore		a disco, pinza flottante a pistoncino singolo	
Freno posteriore		a disco, pinza flottante a pistoncino singolo	
Sistemi di stabilità di guida		di serie: DSC incl. ABS, ASC e DTC (Dynamic Traction Control), assistente frenata in curva CBC, assistente di frenata DBC, funzione freni asciutti, compensazione del fading, assistente di partenza; BMW 120d xDrive: interconnessione con il sistema di trazione integrale xDrive nell'Integrated Chassis Management (ICM)	
Equipaggiamenti di sicurezza		di serie: di serie: airbag per guidatore e passeggero, airbag laterali per guidatore e passeggero, airbag per la testa per i sedili anteriori e posteriori, cinture automatiche di sicurezza a tre punti per tutti i sedili, anteriormente con tendicintura e limitatore di sforzo, sensori di crash, indicatore pressione pneumatici	
Sterzo		servosterzo elettromeccanico (EPS), optional: funzione Servotronic, sterzo variabile sportivo	
Rapporto di demoltiplicazione	:1	15,0	15,1
Pneumatici ant./ post.		205/55 R16 91V	205/55 R16 91V
Cerchi ant./ post.		7J x 16 acciaio	7J x 16 acciaio

			BMW 120d a 3 porte.	BMW 120d xDrive a 3 porte
Cambio				
Tipo			manuale a 6 rapporti (optional: Steptronic a 8 rapporti)	Steptronic a 8 rapporti
Rapporti	I	:1	4,110 (5,000)	5,000
	II	:1	2,248 (3,200)	3,200
	III	:1	1,403 (2,143)	2,143
	IV	:1	1,000 (1,720)	1,720
	V	:1	0,802 (1,314)	1,314
	VI	:1	0,659 (1,000)	1,000
	VII	:1	-- (0,822)	0,822
	VIII	:1	-- (0,640)	0,640
	R	:1	3,727 (3,456)	3,456
Rapporto del differenziale		:1	3,077 (2,647)	2,647
Prestazioni				
Rapporto massa/potenza (DIN)		kg/kW	9,8 (9,9)	10,4
Potenza specifica		kW/l	70,2	70,2
Accelerazione	0–100 km/h	s	7,1 (7,0)	6,8
in 5. 80–120 km/h		s	7,2 (–)	–
Velocità massima		km/h	228 (228)	222
BMW EfficientDynamics				
Misure BMW EfficientDynamics di serie			Brake Energy Regeneration con indicazione del recupero, servosterzo elettromeccanico, funzione Auto Start/ Stop, indicatore punto ottimale di cambiata, modalità ECO PRO con funzione di veleggio (cambio automatico), lightweight design intelligente, caratteristiche aerodinamiche ottimizzate, gruppi secondari controllati in base al fabbisogno, pompa dell'olio regolata dalla mappatura, differenziale posteriore con caratteristiche di esercizio a caldo ottimizzate, ripartitore di coppia a rendimento e peso ottimizzati (BMW 120d xDrive), pneumatici a resistenza al rotolamento ridotta	
Consumo nel ciclo di prova UE [3]				
con pneumatici di serie				
urbano		l/100 km	5,0 (4,6)	5,1
extraurbano		l/100 km	3,6 (3,5)	3,9
combinato		l/100 km	4,1 (3,9)	4,3
CO_2		g/km	108 (103)	113
con cerchi 7J x 17 e pneumatici 205/50 R17, con cerchi 7,5J x 17 e pneumatici 225/45 R17e con pneumatici invernali, con cerchi anteriori 7,5J x 17, posteriori 8J x 17 e pneumatici anteriori 225/45 R17, posteriori 245/40 R17				
urbano		l/100 km	5,3 (4,9)	5,3
extraurbano		l/100 km	3,7 (3,7)	4,1
combinato		l/100 km	4,3 (4,1)	4,5
CO_2		g/km	114 (109)	119
con cerchi anteriori 7,5J x 18, posteriori 8J x 18 e pneumatici anteriori 225/40 R18, posteriori 245/35 R18				
urbano		l/100 km	5,5 (5,1)	5,5
extraurbano		l/100 km	3,9 (3,9)	4,3
combinato		l/100 km	4,5 (4,3)	4,7
CO_2		g/km	118 (114)	124
Classe antinquinamento			Euro 6	Euro 6

Dati tecnici validi solo per mercati ACEA/Dati di omologazione validi in parte solo per la Germania (pesi)
BMW 120d: I valori in parentesi sono validi per cambi automatici (di serie nella BMW 120d xDrive)

[1] altezza inclusa la pinna sul tetto: 1440 millimetri
[2] quantità cambio olio
[3] i valori di consumo di carburante e di CO_2 dipendono dalla misura dei pneumatici selezionata

BMW Serie 1 a 3 porte. 125d.

		BMW 125d a 3 porte.
Scocca		
Numero porte / posti		3 / 4 (5)
Lungh./ largh./ alt. [1] (a vuoto)	mm	4329 / 1765 / 1421
Passo	mm	2690
Carreggiata ant./post.	mm	1521 / 1556
Luce a terra	mm	140
Diametro di sterzata	m	10,9
Capacità serbatoio	ca. l	52
Sistema di raffreddamento incl. riscaldamento	l	7,0
Olio motore [2]	l	5,0
Massa a vuoto DIN/UE	kg	1425 / 1500
Carico utile DIN	kg	565
Peso complessivo legale	kg	1990
Carico per asse ant./ post.	kg	940 / 1090
Carico trainabile (12%) frenato / non frenato	Kg	1500 / 740
Carico sul tetto/ al timone	kg	75 / 75
Volume del bagagliaio	l	360 – 1200
Resistenza aerodinamica	c_X x A	0,31 x 2,14
Motore		
Tipo/ no. cilindri / valvole		in linea / 4 / 4
Tecnologia motore		Tecnologia BMW TwinPower Turbo: sovralimentazione a geometria variabile, compressore ad alta e a bassa pressione con geometria variabile al lato di aspirazione; iniezione diretta Common-rail con iniettori piezoelettrici, pressione massima d'iniezione: 2500 bar
Cilindrata effettiva	cm³	1995
Corsa / alesaggio	mm	90,0 / 84,0
Compressione	:1	16,5
Carburante		diesel
Potenza	kW/CV	165 / 224
a giri	g/min	4400
Coppia	Nm	450
a giri	g/min	1500 – 3000
Impianto elettrico		
Batteria/sede	Ah/–	90 / bagagliaio
Alternatore	A/W	150 / 2100
Dinamica di guida e sicurezza		
Sospensioni anteriori		asse a doppio snodo e braccio tirato in alluminio
Sospensioni posteriori		asse a cinque bracci in costruzione leggera di acciaio con supporto doppio elastico
Freno anteriore		a disco, pinza flottante a pistoncino singolo
Freno posteriore		a disco, pinza flottante a pistoncino singolo
Sistemi di stabilità di guida		di serie: DSC incl. ABS, ASC e DTC (Dynamic Traction Control), assistente frenata in curva CBC, assistente di frenata DBC, funzione freni asciutti, compensazione del fading, assistente di partenza
Equipaggiamenti di sicurezza		di serie: di serie: airbag per guidatore e passeggero, airbag laterali per guidatore e passeggero, airbag per la testa per i sedili anteriori e posteriori, cinture automatiche di sicurezza a tre punti per tutti i sedili, anteriormente con tendicintura e limitatore di sforzo, sensori di crash, indicatore pressione pneumatici
Sterzo		servosterzo elettromeccanico (EPS), optional: funzione Servotronic, sterzo variabile sportivo
Rapporto di demoltiplicazione	:1	15,0
Pneumatici ant./ post.		205/50 R17 89Y
Cerchi ant./ post.		7J x 17 lega

			BMW 125d a 3 porte.
Cambio			
Tipo			Steptronic a 8 rapporti
Rapporti	I	:1	5,000
	II	:1	3,200
	III	:1	2,143
	IV	:1	1,720
	V	:1	1,314
	VI	:1	1,000
	VII	:1	0,822
	VIII	:1	0,640
	R	:1	3,456
Rapporto del differenziale		:1	2,647
Prestazioni			
Rapporto massa/potenza (DIN)		kg/kW	8,6
Potenza specifica		kW/l	82,7
Accelerazione	0–100 km/h	s	6,3
in 5. 80–120 km/h		s	–
Velocità massima		km/h	240
BMW EfficientDynamics			
Misure BMW EfficientDynamics di serie			Brake Energy Regeneration con indicazione del recupero, servosterzo elettromeccanico, funzione Auto Start/ Stop, modalità ECO PRO con modalità di veleggio, lightweight design intelligente, caratteristiche aerodinamiche ottimizzate, gruppi secondari controllati in base al fabbisogno, pompa dell'olio regolata dalla mappatura, differenziale posteriore con caratteristiche di esercizio a caldo ottimizzate, pneumatici a resistenza al rotolamento ridotta
Consumo nel ciclo di prova UE [3]			
con pneumatici di serie			
urbano		l/100 km	5,1
extraurbano		l/100 km	3,9
combinato		l/100 km	4,3
CO_2		g/km	114
con cerchi 7,5J x 17 e pneumatici 225/45 R17 e con pneumatici invernali con cerchi anteriori 7,5J x 17 , posteriori 8J x 17 e pneumatici anteriori 225/45 R17, posteriori 245/40 R17, con cerchi anteriori 7,5J x 18 , posteriori 8J x 18 e pneumatici anteriori 225/40 R18 , posteriori 245/35 R18			
urbano		l/100 km	5,4
extraurbano		l/100 km	4,1
combinato		l/100 km	4,6
CO_2		g/km	121
Classe antinquinamento			Euro 6

Dati tecnici validi solo per mercati ACEA/Dati di omologazione validi in parte solo per la Germania (pesi)

[1] altezza inclusa la pinna sul tetto: 1440 millimetri
[2] quantità cambio olio
[3] i valori di consumo di carburante e di CO_2 dipendono dalla misura dei pneumatici selezionata

BMW Serie 1 a 5 porte. 116i.

		BMW 116i a 5 porte.
Scocca		
Numero porte / posti		5 / 5
Lungh./ largh./ alt. [1] (a vuoto)	mm	4329 / 1765 / 1421
Passo	mm	2690
Carreggiata ant./post.	mm	1535 / 1569
Luce a terra	mm	140
Diametro di sterzata	m	10,9
Capacità serbatoio	ca. l	52
Sistema di raffreddamento incl. riscaldamento	l	7,7
Olio motore [2]	l	4,25
Massa a vuoto DIN/UE	kg	1305 / 1380
Carico utile DIN	kg	565
Peso complessivo legale	kg	1870
Carico per asse ant./ post.	kg	850 / 1090
Carico trainabile (12%) frenato / non frenato	kg	1200 / 650
Carico sul tetto/ al timone	kg	75 / 75
Volume del bagagliaio	l	360 – 1200
Resistenza aerodinamica	c_X x A	0,31 x 2,14
Motore		
Tipo/ no. cilindri / valvole		in linea / 3 / 4
Tecnologia motore		Tecnologia BMW TwinPower Turbo: turbocompressore, iniezione diretta di carburante High Precision Injection, comando valvole variabile (VALVETRONIC), fasatura variabile alberi a camme Doppio VANOS
Cilindrata effettiva	cm³	1499
Corsa / alesaggio	mm	94,6 / 82,0
Compressione	:1	11,0
Carburante		min. RON 91
Potenza	kW/CV	80 / 109
a giri	g/min	4250
Coppia	Nm	180
a giri	g/min	1250-4250
Impianto elettrico		
Batteria/sede	Ah/–	90 / bagagliaio
Alternatore	A/W	180 / 2520
Dinamica di guida e sicurezza		
Sospensioni anteriori		asse a doppio snodo e braccio tirato in alluminio
Sospensioni posteriori		asse a cinque bracci in costruzione leggera di acciaio con supporto doppio elastico
Freno anteriore		a disco, pinza flottante a pistoncino singolo
Freno posteriore		a disco, pinza flottante a pistoncino singolo
Sistemi di stabilità di guida		di serie: DSC incl. ABS, ASC e DTC (Dynamic Traction Control), assistente frenata in curva CBC, assistente di frenata DBC, funzione freni asciutti, compensazione del fading, assistente di partenza
Equipaggiamenti di sicurezza		di serie: di serie: airbag per guidatore e passeggero, airbag laterali per guidatore e passeggero, airbag per la testa per i sedili anteriori e posteriori, cinture automatiche di sicurezza a tre punti per tutti i sedili, anteriormente con tendicintura e limitatore di sforzo, sensori di crash, indicatore pressione pneumatici
Sterzo		servosterzo elettromeccanico (EPS), optional: funzione Servotronic, sterzo variabile sportivo
Rapporto di demoltiplicazione	:1	15,0
Pneumatici ant./ post.		195/55 R16 87H
Cerchi ant./ post.		6,5J x 16 acciaio

			BMW 116i a 5 porte.
Cambio			
Tipo			manuale a 6 rapporti
Rapporti	I	:1	4,552
	II	:1	2,548
	III	:1	1,659
	IV	:1	1,230
	V	:1	1,000
	VI	:1	0,830
	R	:1	4,138
Rapporto del differenziale		:1	2,813
Prestazioni			
Rapporto massa/potenza (DIN)		kg/kW	16,3
Potenza specifica		kW/l	53,4
Accelerazione	0–100 km/h	s	10,9
in 5. 80–120 km/h		s	14,8
Velocità massima		km/h	195
BMW EfficientDynamics			
Misure BMW EfficientDynamics di serie			Brake Energy Regeneration con indicazione del recupero, servosterzo elettromeccanico, funzione Auto Start/ Stop, indicatore punto ottimale di cambiata, modalità ECO PRO, lightweight design intelligente, caratteristiche aerodinamiche ottimizzate, gruppi secondari controllati in base al fabbisogno, pompa dell'olio regolata dalla mappatura, differenziale posteriore con caratteristiche di esercizio a caldo ottimizzate, pneumatici a resistenza al rotolamento ridotta
Consumo nel ciclo di prova UE [3]			
con pneumatici di serie e con cerchi 7J x 16 e pneumatici 205/55 R16 e con pneumatici invernali			
urbano		l/100 km	6,3
extraurbano		l/100 km	4,2
combinato		l/100 km	5,0
CO_2		g/km	116
con cerchi 7J x 17 e pneumatici 205/50 R17, con cerchi 7,5J x 17 e pneumatici 225/45 R 17 con cerchi anteriori 7,5J x 17, posteriori 8J x 17 e pneumatici anteriori 225/45 R17, posteriori 245/40 R17,			
urbano		l/100 km	6,7
extraurbano		l/100 km	4,5
combinato		l/100 km	5,3
CO_2		g/km	123
con cerchi anteriori 7,5J x 18, posteriori 8J x 18 e pneumatici anteriori 225/40 R18, posteriori 245/35 R18			
urbano		l/100 km	6,8
extraurbano		l/100 km	4,6
combinato		l/100 km	5,4
CO_2		g/km	126
Classe antinquinamento			Euro 6

Dati tecnici validi solo per mercati ACEA/Dati di omologazione validi in parte solo per la Germania (pesi)

[1] altezza inclusa la pinna sul tetto: 1440 millimetri
[2] quantità cambio olio
[3] i valori di consumo di carburante e di CO_2 dipendono dalla misura dei pneumatici selezionata

BMW Serie 1 a 5 porte. 118i.

		BMW 118i a 5 porte
Scocca		
Numero porte / posti		5 / 5
Lungh./ largh./ alt. [1] (a vuoto)	mm	4329 / 1765 / 1421
Passo	mm	2690
Carreggiata ant./post.	mm	1535 / 1569
Luce a terra	mm	140
Diametro di sterzata	m	10,9
Capacità serbatoio	ca. l	52
Olio motore [2]	l	4,25
Massa a vuoto DIN/UE	kg	1305 / 1380 (1320 / 1395)
Carico utile DIN	kg	565
Peso complessivo legale	kg	1870 (1885)
Carico per asse ant./ post.	kg	865 / 1090
Carico trainabile (12%) frenato / non frenato	kg	1300 / 650
Carico sul tetto/ al timone	kg	75 / 75
Volume del bagagliaio	l	360 – 1200
Resistenza aerodinamica	c_X x A	0,31 x 2,14
Motore		
Tipo/ no. cilindri / valvole		in linea / 3 / 4
Tecnologia motore		Tecnologia BMW TwinPower Turbo: turbocompressore, iniezione diretta di carburante High Precision Injection, comando valvole variabile (VALVETRONIC), fasatura variabile alberi a camme Doppio VANOS
Cilindrata effettiva	cm³	1499
Corsa / alesaggio	mm	94,6 / 82,0
Compressione	:1	11,0
Carburante		min. RON 91
Potenza	kW/CV	100 / 136
a giri	g/min	4400
Coppia	Nm	220
a giri	g/min	1250 – 4300
Impianto elettrico		
Batteria/sede	Ah/–	90 / bagagliaio
Alternatore	A/W	180 / 2520
Dinamica di guida e sicurezza		
Sospensioni anteriori		asse a doppio snodo e braccio tirato in alluminio
Sospensioni posteriori		asse a cinque bracci in costruzione leggera di acciaio con supporto doppio elastico
Freno anteriore		a disco, pinza flottante a pistoncino singolo
Freno posteriore		a disco, pinza flottante a pistoncino singolo
Sistemi di stabilità di guida		di serie: DSC incl. ABS, ASC e DTC (Dynamic Traction Control), assistente frenata in curva CBC, assistente di frenata DBC, funzione freni asciutti, compensazione del fading, assistente di partenza
Equipaggiamenti di sicurezza		di serie: di serie: airbag per guidatore e passeggero, airbag laterali per guidatore e passeggero, airbag per la testa per i sedili anteriori e posteriori, cinture automatiche di sicurezza a tre punti per tutti i sedili, anteriormente con tendicintura e limitatore di sforzo, sensori di crash, indicatore pressione pneumatici
Sterzo		servosterzo elettromeccanico (EPS), optional: funzione Servotronic, sterzo variabile sportivo
Rapporto di demoltiplicazione	:1	15,0
Pneumatici ant./ post.		195/55 R16 87H
Cerchi ant./ post.		6,5J x 16 acciaio

			BMW 118i a 5 porte.
Cambio			
Tipo			manuale a 6 rapporti (Steptronic a 8 rapporti)
Rapporti	I	:1	4,552 (4,714)
	II	:1	2,548 (3,143)
	III	:1	1,659 (2,106)
	IV	:1	1,230 (1,667)
	V	:1	1,000 (1,285)
	VI	:1	0,830 (1,000)
	VII	:1	-- (0,839)
	VIII	:1	-- (0,667)
	R	:1	4,138 (3,295)
Rapporto del differenziale		:1	2,813 (3,077)
Prestazioni			
Rapporto massa/potenza (DIN)		kg/kW	13,1 (13,2)
Potenza specifica		kW/l	66,7
Accelerazione	0–100 km/h	s	8,5 (8,7)
in 5. 80–120 km/h		s	10,6 (–)
Velocità massima		km/h	210 (210)
BMW EfficientDynamics			
Misure BMW EfficientDynamics di serie			Brake Energy Regeneration con indicazione del recupero, servosterzo elettromeccanico, funzione Auto Start/ Stop, indicatore punto ottimale di cambiata, modalità ECO PRO con funzione di veleggio (cambio automatico), lightweight design intelligente, caratteristiche aerodinamiche ottimizzate, gruppi secondari controllati in base al fabbisogno, pompa dell'olio regolata dalla mappatura, differenziale posteriore con caratteristiche di esercizio a caldo ottimizzate, pneumatici a resistenza al rotolamento ridotta
Consumo nel ciclo di prova UE [3]			
con pneumatici di serie e con cerchi 7J x 16 e pneumatici 205/55 R16 e con pneumatici invernali			
urbano		l/100 km	6,2 (5,9)
extraurbano		l/100 km	4,3 (4,2)
combinato		l/100 km	5,0 (4,8)
CO_2		g/km	116 (112)
con cerchi 7J x 17 e pneumatici 205/50 R17, con cerchi 7,5J x 17 e pneumatici 225/45 R 17 con cerchi anteriori 7,5J x 17, posteriori 8J x 17 e pneumatici anteriori 225/45 R17, posteriori 245/40 R17,			
urbano		l/100 km	6,5 (6,3)
extraurbano		l/100 km	4,5 (4,5)
combinato		l/100 km	5,3 (5,1)
CO_2		g/km	123 (119)
con cerchi anteriori 7,5J x 18, posteriori 8J x 18 e pneumatici anteriori 225/40 R18, posteriori 245/35 R18			
urbano		l/100 km	6,7 (6,4)
extraurbano		l/100 km	4,7 (4,6)
combinato		l/100 km	5,4 (5,2)
CO_2		g/km	126 (122)
Classe antinquinamento			Euro 6

Dati tecnici validi solo per mercati ACEA/Dati di omologazione validi in parte solo per la Germania (pesi)
i valori in parentesi sono validi per cambi automatici

[1] altezza inclusa la pinna sul tetto: 1440 mm
[2] quantità cambio olio
[3] i valori di consumo di carburante e di CO_2 dipendono dalla misura dei pneumatici selezionata

BMW Serie 1 a 5 porte. 120i, 125i.

		BMW 120i a 5 porte.	BMW 125i a 5 porte.
Scocca			
Numero porte / posti		5 / 5	5 / 5
Lungh./ largh./ alt. [1] (a vuoto)	mm	4329 / 1765 / 1421	4329 / 1765 / 1421
Passo	mm	2690	2690
Carreggiata ant./post.	mm	1535 / 1569	1521 / 1556
Luce a terra	mm	140	140
Diametro di sterzata	m	10,9	10,9
Capacità serbatoio	ca. l	52	52
Olio motore [2]	l	5,25	5,25
Massa a vuoto DIN/UE	kg	1370 / 1445 (1380 / 1455)	1400 / 1475
Carico utile DIN	kg	565	565
Peso complessivo legale	kg	1930 (1940)	1965
Carico per asse ant./ post.	kg	920 / 1090	920 / 1100
Carico trainabile (12%) frenato / non frenato	kg	1500 / 670	1500 / 680
Carico sul tetto/ al timone	kg	75 / 75	75 / 75
Volume del bagagliaio	L	360 – 1200	360 – 1200
Resistenza aerodinamica	c_x x A	0,31 x 2,14	0,32 x 2,14
Motore			
Tipo/ no. cilindri / valvole		in linea / 4 / 4	in linea / 4 / 4
Tecnologia motore		tecnologia BMW TwinPower Turbo con turbocompressore TwinScroll, iniezione diretta di carburante High Precision Injection, comando valvole variabile (VALVETRONIC) e fasatura variabile alberi a camme Doppio VANOS	
Cilindrata effettiva	cm³	1998	1998
Corsa / alesaggio	mm	94,6 / 82,0	94,6 / 82,0
Compressione	:1	11,0	10,2
Carburante		min. RON 91	min. RON 91
Potenza	kW/CV	135 / 184	165 / 224
a giri	g/min	5000	5200
Coppia	Nm	290	310
a giri	g/min	1350 – 4250	1400 – 5000
Impianto elettrico			
Batteria/sede	Ah/–	80 / bagagliaio	80 / bagagliaio
Dinamica di guida e sicurezza			
Sospensioni anteriori		asse a doppio snodo e braccio tirato in alluminio	
Sospensioni posteriori		asse a cinque bracci in costruzione leggera di acciaio con supporto doppio elastico	
Freno anteriore		a disco, pinza flottante a pistoncino singolo	
Freno posteriore		a disco, pinza flottante a pistoncino singolo	
Sistemi di stabilità di guida		di serie: DSC incl. ABS, ASC e DTC (Dynamic Traction Control), assistente frenata in curva CBC, assistente di frenata DBC, funzione freni asciutti, compensazione del fading, assistente di partenza	
Equipaggiamenti di sicurezza		di serie: di serie: airbag per guidatore e passeggero, airbag laterali per guidatore e passeggero, airbag per la testa per i sedili anteriori e posteriori, cinture automatiche di sicurezza a tre punti per tutti i sedili, anteriormente con tendicintura e limitatore di sforzo, sensori di crash, indicatore pressione pneumatici	
Sterzo		servosterzo elettromeccanico (EPS), optional: funzione Servotronic, sterzo variabile sportivo	
Rapporto di demoltiplicazione	:1	15,0	15,0
Pneumatici ant./ post.		195/55 R16 87W	205/50 R17 91W
Cerchi ant./ post.		6,5J x 16 acciaio	7J x 17 lega

			BMW 120i a 5 porte.	BMW 125i a 5 porte.
Cambio				
Tipo			manuale a 6 rapporti (optional: Steptronic a 8 rapporti)	Steptronic a 8 rapporti
Rapporti	I	:1	4,002 (5,000)	5,000
	II	:1	2,130 (3,200)	3,200
	III	:1	1,396 (2,143)	2,143
	IV	:1	1,000 (1,720)	1,720
	V	:1	0,781 (1,314)	1,314
	VI	:1	0,668 (1,000)	1,000
	VII	:1	-- (0,822)	0,822
	VIII	:1	-- (0,640)	0,640
	R	:1	3,647 (3,456)	3,456
Rapporto del differenziale		:1	3,385 (2,813)	2,813
Prestazioni				
Rapporto massa/potenza (DIN)		kg/kW	10,1 (10,2)	8,5
Potenza specifica		kW/l	67,6	82,6
Accelerazione	0–100 km/h	s	7,1 (7,1)	6,1
in 5. 80–120 km/h		s	8,5 (–)	–
Velocità massima		km/h	230 (225)	243
BMW EfficientDynamics				
Misure BMW EfficientDynamics di serie			Brake Energy Regeneration con indicazione del recupero, servosterzo elettromeccanico, funzione Auto Start/ Stop, indicatore punto ottimale di cambiata, modalità ECO PRO con modalità di veleggio (cambio automatico), lightweight design intelligente, caratteristiche aerodinamiche ottimizzate, gruppi secondari controllati in base al fabbisogno, pompa dell'olio regolata dalla mappatura, differenziale posteriore con caratteristiche di esercizio a caldo ottimizzate, pneumatici a resistenza al rotolamento ridotta	
Consumo nel ciclo di prova UE [3)]				
con pneumatici di serie cerchi 6,5J x 16, pneumatici 195/55 R16 (BMW 120i), cerchi 7J x 17, pneumatici 205/50 R17 (BMW 125i)				
urbano		l/100 km	7,6 (7,0)	7,2
extraurbano		l/100 km	4,7 (4,7)	4,9
combinato		l/100 km	5,7 (5,5)	5,7
CO_2		g/km	131 (126)	130
con cerchi 7J x 17 e pneumatici 205/50 R17 (BMW120i) con cerchi 7,5J x 17 e pneumatici 225/45 R 17, con cerchi anteriori 7,5J x 17, posteriori 8J x 17 e pneumatici anteriori 225/45 R17, posteriori 245/40 R17				
urbano		l/100 km	8,0 (7,4)	7,4
extraurbano		l/100 km	4,9 (4,9)	5,0
combinato		l/100 km	6,0 (5,8)	5,9
CO_2		g/km	138 (133)	134
con cerchi anteriori 7,5J x 18, posteriori 8J x 18 e pneumatici anteriori 225/40 R18, posteriori 245/35 R18 e con pneumatici invernali				
urbano		l/100 km	8,1 (7,4)	7,4
extraurbano		l/100 km	5,0 (5,0)	5,0
combinato		l/100 km	6,1 (5,9)	5,9
CO_2		g/km	140 (135)	134
Classe antinquinamento			Euro 6	Euro 6

Dati tecnici validi solo per mercati ACEA/Dati di omologazione validi in parte solo per la Germania (pesi)
BMW 120i: i valori in parentesi sono validi per cambi automatici

[1)] altezza inclusa la pinna sul tetto
[2)] quantità cambio olio
[3)] i valori di consumo di carburante e di CO_2 dipendono dalla misura dei pneumatici selezionata

BMW Serie 1 a 5 porte. M140i.

		BMW M140i a 5 porte.
Scocca		
Numero porte / posti		5 / 5
Lungh./ largh./ alt. [1] (a vuoto)	mm	4324 / 1765 / 1411
Passo	mm	2690
Carreggiata ant./post.	mm	1516 / 1534
Luce a terra	mm	130
Diametro di sterzata	m	10,9
Capacità serbatoio	ca. l	52
Olio motore [2]	l	6,5
Massa a vuoto DIN/UE	kg	1450 / 1525 (1475 / 1550)
Carico utile DIN	kg	565
Peso complessivo legale	kg	2015 (2040)
Carico per asse ant./ post.	kg	970 / 1120
Carico trainabile (12%) frenato / non frenato	kg	– / –
Carico sul tetto/ al timone	kg	75 / –
Volume del bagagliaio	L	360 – 1200
Resistenza aerodinamica	c_X x A	0,34 x 2,14
Motore		
Tipo/ no. cilindri / valvole		in linea / 6 / 4
Tecnologia motore		tecnologia M Performance TwinPower Turbo con turbocompressore TwinScroll, iniezione diretta di carburante High Precision Injection, comando valvole variabile (VALVETRONIC) e fasatura variabile alberi a camme Doppio VANOS
Cilindrata effettiva	cm³	2998
Corsa / alesaggio	mm	94,6 / 82,0
Compressione	:1	11,0
Carburante		min. RON 91
Potenza	kW/CV	250 / 340
a giri	g/min	5500
Coppia	Nm	500
a giri	g/min	1520 – 4500
Impianto elettrico		
Batteria/sede	Ah/–	80 / bagagliaio
Dinamica di guida e sicurezza		
Sospensioni anteriori		asse a doppio snodo e braccio tirato in alluminio con elastocinematica specifica M
Sospensioni posteriori		asse a cinque bracci in costruzione leggera di acciaio con supporto doppio elastico
Freno anteriore		a disco, pinza fissa a quattro pistoncini
Freno posteriore		a disco, pinza fissa a due pistoncini
Sistemi di stabilità di guida		di serie: DSC incl. ABS, ASC e DTC (Dynamic Traction Control), assistente frenata in curva CBC, assistente di frenata DBC, funzione freni asciutti, compensazione del fading, assistente di partenza
Equipaggiamenti di sicurezza		di serie: di serie: airbag per guidatore e passeggero, airbag laterali per guidatore e passeggero, airbag per la testa per i sedili anteriori e posteriori, cinture automatiche di sicurezza a tre punti per tutti i sedili, anteriormente con tendicintura e limitatore di sforzo, sensori di crash, indicatore pressione pneumatici
Sterzo		servosterzo elettromeccanico (EPS), sterzo variabile sportivo
Rapporto di demoltiplicazione	:1	14,5
Pneumatici ant./ post.		225/40 R18 88Y/ 245/35 R 18 92Y XL
Cerchi ant./ post.		7,5J x 18 lega/ 8J x 18 lega

			BMW M140i a 5 porte.
Cambio			
Tipo			manuale a 6 rapporti (optional: Steptronic sportivo a 8 rapporti)
Rapporti	I	:1	4,110 (5,000)
	II	:1	2,315 (3,200)
	III	:1	1,542 (2,143)
	IV	:1	1,179 (1,720)
	V	:1	1,000 (1,314)
	VI	:1	0,846 (1,000)
	VII	:1	-- (0,822)
	VIII	:1	-- (0,640)
	R	:1	3,727 (3,456)
Rapporto del differenziale		:1	3,077 (2,813)
Prestazioni			
Rapporto massa/potenza (DIN)		kg/kW	5,8 (5,9)
Potenza specifica		kW/l	83,4
Accelerazione	0–100 km/h	s	4,8 (4,6)
in 5. 80–120 km/h		s	4,8 (–)
Velocità massima		km/h	250 (250)
BMW EfficientDynamics			
Misure BMW EfficientDynamics di serie			Brake Energy Regeneration con indicazione del recupero, servosterzo elettromeccanico, funzione Auto Start/ Stop, indicatore punto ottimale di cambiata, modalità ECO PRO con modalità di veleggio (cambio automatico), lightweight design intelligente, caratteristiche aerodinamiche ottimizzate, gruppi secondari controllati in base al fabbisogno, pompa dell'olio regolata dalla mappatura, differenziale posteriore con caratteristiche di esercizio a caldo ottimizzate, pneumatici a resistenza al rotolamento ridotta
Consumo nel ciclo di prova UE			
urbano		l/100 km	10,6 (9,4)
extraurbano		l/100 km	6,2 (5,8)
combinato		l/100 km	7,8 (7,1)
CO_2		g/km	179 (163)
Classe antinquinamento			Euro 6

Dati tecnici validi solo per mercati ACEA/Dati di omologazione validi in parte solo per la Germania (pesi)
i valori in parentesi sono validi per cambi automatici

[1] altezza inclusa la pinna sul tetto
[2] quantità cambio olio

BMW Serie 1 a 5 porte.
M140i xDrive.

		BMW M140i xDrive a 5 porte
Scocca		
Numero porte / posti		5 / 5
Lungh./ largh./ alt. [1] (a vuoto)	mm	4324 / 1765 / 1411
Passo	mm	2690
Carreggiata ant./post.	mm	1516 / 1534
Luce a terra	mm	130
Diametro di sterzata	m	11,3
Capacità serbatoio	ca. l	52
Olio motore [2]	l	6,5
Massa a vuoto DIN/UE	kg	1540 / 1615
Carico utile DIN	kg	550
Peso complessivo legale	kg	2090
Carico per asse ant./ post.	kg	1040 / 1120
Carico trainabile (12%) frenato / non frenato	kg	– / –
Carico sul tetto/ al timone	kg	75 / –
Volume del bagagliaio	L	360 – 1200
Resistenza aerodinamica	c_x x A	0,35 x 2,14
Motore		
Tipo/ no. cilindri / valvole		in linea / 6 / 4
Tecnologia motore		tecnologia M Performance TwinPower Turbo con turbocompressore TwinScroll, iniezione diretta di carburante High Precision Injection, comando valvole variabile (VALVETRONIC) e fasatura variabile alberi a camme Doppio VANOS
Cilindrata effettiva	cm³	2998
Corsa / alesaggio	mm	94,6 / 82,0
Compressione	:1	11,0
Carburante		min. RON 91
Potenza	kW/CV	250 / 340
a giri	g/min	5500
Coppia	Nm	500
a giri	g/min	1520 – 4500
Impianto elettrico		
Batteria/sede	Ah/–	80 / bagagliaio
Dinamica di guida e sicurezza		
Sospensioni anteriori		asse a doppio snodo e braccio tirato in alluminio con elastocinematica specifica M
Sospensioni posteriori		asse a cinque bracci in costruzione leggera di acciaio con supporto doppio elastico
Freno anteriore		a disco, pinza fissa a quattro pistoncini
Freno posteriore		a disco, pinza fissa a due due pistoncini
Sistemi di stabilità di guida		di serie: DSC incl. ABS, ASC e DTC (Dynamic Traction Control), assistente frenata in curva CBC, assistente di frenata DBC, funzione freni asciutti, compensazione del fading, assistente di partenza, interconnessione con il sistema di trazione integrale xDrive nell'Integrated Chassis Management (ICM)
Equipaggiamenti di sicurezza		di serie: di serie: airbag per guidatore e passeggero, airbag laterali per guidatore e passeggero, airbag per la testa per i sedili anteriori e posteriori, cinture automatiche di sicurezza a tre punti per tutti i sedili, anteriormente con tendicintura e limitatore di sforzo, sensori di crash, indicatore pressione pneumatici
Sterzo		servosterzo elettromeccanico (EPS), sterzo variabile sportivo
Rapporto di demoltiplicazione	:1	14,6
Pneumatici ant./ post.		225/40 R18 88Y/ 245/35 R 18 92Y XL
Cerchi ant./ post.		7,5J x 18 lega/ 8J x 18 lega

			BMW M140i xDrive a 5 porte
Cambio			
Tipo			Steptronic sportivo a 8 rapporti
Rapporti	I	:1	5,000
	II	:1	3,200
	III	:1	2,143
	IV	:1	1,720
	V	:1	1,314
	VI	:1	1,000
	VII	:1	0,822
	VIII	:1	0,640
	R	:1	3,456
Rapporto del differenziale		:1	2,813
Prestazioni			
Rapporto massa/potenza (DIN)		kg/kW	6,2
Potenza specifica		kW/l	83,4
Accelerazione	0–100 km/h	s	4,4
in 5. 80–120 km/h		s	–
Velocità massima		km/h	250
BMW EfficientDynamics			
Misure BMW EfficientDynamics di serie			Brake Energy Regeneration con indicazione del recupero, servosterzo elettromeccanico, funzione Auto Start/ Stop, modalità ECO PRO con modalità di veleggio, lightweight design intelligente, caratteristiche aerodinamiche ottimizzate, gruppi secondari controllati in base al fabbisogno, pompa dell'olio regolata dalla mappatura, differenziale posteriore e ripartitore di coppia con caratteristiche di esercizio a caldo ottimizzate, pneumatici a resistenza al rotolamento ridotta
Consumo nel ciclo di prova UE			
urbano		l/100 km	9,8
extraurbano		l/100 km	6,0
combinato		l/100 km	7,4
CO_2		g/km	169
Classe antinquinamento			Euro 6

Dati tecnici validi solo per mercati ACEA/Dati di omologazione validi in parte solo per la Germania (pesi)

[1] altezza inclusa la pinna sul tetto
[2] quantità cambio olio

BMW Serie 1 a 5 porte. 116d.

		BMW 116d a 5 porte.
Scocca		
Numero porte / posti		5 / 5
Lungh./ largh./ alt. [1] (a vuoto)	mm	4329 / 1765 / 1421
Passo	mm	2690
Carreggiata ant./post.	mm	1535 / 1569
Luce a terra	mm	140
Diametro di sterzata	m	10,9
Capacità serbatoio	ca. l	52
Sistema di raffreddamento incl. riscaldamento	l	7,0
Olio motore [2]	l	4,4
Massa a vuoto DIN/UE	kg	1320 / 1395 (1350 / 1425)
Carico utile DIN	kg	565
Peso complessivo legale	kg	1885 (1915)
Carico per asse ant./ post.	kg	885 / 1090
Carico trainabile (12%) frenato / non frenato	kg	1500 / 690
Carico sul tetto/ al timone	kg	75 / 75
Volume del bagagliaio	l	360 – 1200
Resistenza aerodinamica	c_X x A	0,30 x 2,14
Motore		
Tipo/ no. cilindri / valvole		in linea / 3 / 4
Tecnologia motore		Tecnologia BMW TwinPower Turbo: turbocompressore con geometria variabile al lato di aspirazione; iniezione diretta Common-rail con iniettori elettromagnetici, (pressione massima d'iniezione: 2000 bar
Cilindrata effettiva	cm³	1496
Corsa / alesaggio	mm	90,0 / 84,0
Compressione	:1	16,5
Carburante		diesel
Potenza	kW/CV	85 / 116
a giri	g/min	4000
Coppia	Nm	270
a giri	g/min	1750 – 2250
Impianto elettrico		
Batteria/sede	Ah/–	90 / bagagliaio
Alternatore	A/W	180 / 2520
Dinamica di guida e sicurezza		
Sospensioni anteriori		asse a doppio snodo e braccio tirato in alluminio
Sospensioni posteriori		asse a cinque bracci in costruzione leggera di acciaio con supporto doppio elastico
Freno anteriore		a disco, pinza flottante a pistoncino singolo
Freno posteriore		a disco, pinza flottante a pistoncino singolo
Sistemi di stabilità di guida		di serie: DSC incl. ABS, ASC e DTC (Dynamic Traction Control), assistente frenata in curva CBC, assistente di frenata DBC, funzione freni asciutti, compensazione del fading, assistente di partenza
Equipaggiamenti di sicurezza		di serie: di serie: airbag per guidatore e passeggero, airbag laterali per guidatore e passeggero, airbag per la testa per i sedili anteriori e posteriori, cinture automatiche di sicurezza a tre punti per tutti i sedili, anteriormente con tendicintura e limitatore di sforzo, sensori di crash, indicatore pressione pneumatici
Sterzo		servosterzo elettromeccanico (EPS), optional: funzione Servotronic, sterzo variabile sportivo
Rapporto di demoltiplicazione	:1	15,0
Pneumatici ant./ post.		195/55 R16 87H
Cerchi ant./ post.		6,5J x 16 acciaio

			BMW 116d a 5 porte.
Cambio			
Tipo			manuale a 6 rapporti (optional: Steptronic a 8 rapporti)
Rapporti	I	:1	4,002 (4,714)
	II	:1	2,109 (3,143)
	III	:1	1,380 (2,106)
	IV	:1	1,000 (1,667)
	V	:1	0,781 (1,285)
	VI	:1	0,603 (1,000)
	VII	:1	-- (0,839)
	VIII	:1	-- (0,667)
	R	:1	3,647 (3,295)
Rapporto del differenziale		:1	3,077 (2,647)
Prestazioni			
Rapporto massa/potenza (DIN)		kg/kW	15,5 (15,9)
Potenza specifica		kW/l	56,8
Accelerazione	0–100 km/h	s	10,3 (10,3)
in 5. 80–120 km/h		s	11,7
Velocità massima		km/h	200 (200)
BMW EfficientDynamics			
Misure BMW EfficientDynamics di serie			Brake Energy Regeneration con indicazione del recupero, servosterzo elettromeccanico, funzione Auto Start/ Stop, indicatore punto ottimale di cambiata, modalità ECO PRO con funzione di veleggio (cambio automatico), lightweight design intelligente, caratteristiche aerodinamiche ottimizzate, gruppi secondari controllati in base al fabbisogno, pompa dell'olio regolata dalla mappatura, differenziale posteriore con caratteristiche di esercizio a caldo ottimizzate, pneumatici a resistenza al rotolamento ridotta
Consumo nel ciclo di prova UE [3]			
con pneumatici di serie e con cerchi 7J x 16 e pneumatici 205/55 R16 e con pneumatici invernali			
urbano		l/100 km	4,3 (4,1)
extraurbano		l/100 km	3,3 (3,4)
combinato		l/100 km	3,7 (3,6)
CO_2		g/km	97 (96)
con cerchi 7J x 17 e pneumatici 205/50 R17, con cerchi 7,5J x 17 e pneumatici 225/45 R 17 con cerchi anteriori 7,5J x 17, posteriori 8J x 17 e pneumatici anteriori 225/45 R17, posteriori 245/40 R17,			
urbano		l/100 km	4,7 (4,4)
extraurbano		l/100 km	3,6 (3,6)
combinato		l/100 km	4,0 (3,9)
CO_2		g/km	104 (103)
con cerchi anteriori 7,5J x 18, posteriori 8J x 18 e pneumatici anteriori 225/40 R18, posteriori 245/35 R18			
urbano		l/100 km	4,8 (4,6)
extraurbano		l/100 km	3,7 (3,8)
combinato		l/100 km	4,1 (4,1)
CO_2		g/km	107 (107)
Classe antinquinamento			Euro 6

Dati tecnici validi solo per mercati ACEA/Dati di omologazione validi in parte solo per la Germania (pesi)
i valori in parentesi sono validi per cambi automatici

[1] altezza inclusa la pinna sul tetto: 1440 millimetri
[2] quantità cambio olio
[3] i valori di consumo di carburante e di CO_2 dipendono dalla misura dei pneumatici selezionata

BMW Serie 1 a 5 porte. 118d, 118d xDrive.

		BMW 118d a 5 porte.	BMW 118d xDrive a 5 porte
Scocca			
Numero porte / posti		5 / 5	5 / 5
Lungh./ largh./ alt. [1] (a vuoto)	mm	4329 / 1765 / 1421	4329 / 1765 / 1421
Passo	mm	2690	2690
Carreggiata ant./post.	mm	1535 / 1569	1522 / 1556
Luce a terra	mm	140	140
Diametro di sterzata	m	10,9	11,3
Capacità serbatoio	ca. l	52	52
Sistema di raffreddamento incl. riscaldamento	l	7,0	7,0
Olio motore [2]	l	5,0	5,0
Massa a vuoto DIN/UE	kg	1350 / 1425 (1375 / 1450)	1430 / 1505
Carico utile DIN	kg	565	550
Peso complessivo legale	kg	1915 (1940)	1975
Carico per asse ant./ post.	kg	900 / 1090	940 / 1090
Carico trainabile (12%) frenato / non frenato	kg	1500 / 690	1500 / 710
Carico sul tetto/ al timone	kg	75 / 75	75 / 75
Volume del bagagliaio	l	360 – 1200	360 – 1200
Resistenza aerodinamica	c_x x A	0,30 x 2,14	0,31 x 2,14
Motore			
Tipo/ no. cilindri / valvole		in linea / 4 / 4	in linea / 4 / 4
Tecnologia motore		Tecnologia BMW TwinPower Turbo: turbocompressore con geometria variabile al lato di aspirazione; iniezione diretta Common-rail con iniettori elettromagnetici, (pressione massima d'iniezione: 2000 bar	
Cilindrata effettiva	cm³	1995	1995
Corsa / alesaggio	mm	90,0 / 84,0	90,0 / 84,0
Compressione	:1	16,5	16,5
Carburante		diesel	diesel
Potenza	kW/CV	110 / 150	110 / 150
a giri	g/min	4000	4000
Coppia	Nm	320	320
a giri	g/min	1500 – 3000	1500 – 3000
Impianto elettrico			
Batteria/sede	Ah/–	90 / bagagliaio	90 / bagagliaio
Alternatore	A/W	150 / 2100	150 / 2100
Dinamica di guida e sicurezza			
Sospensioni anteriori		asse a doppio snodo e braccio tirato in alluminio	
Sospensioni posteriori		asse a cinque bracci in costruzione leggera di acciaio con supporto doppio elastico	
Freno anteriore		a disco, pinza flottante a pistoncino singolo	
Freno posteriore		a disco, pinza flottante a pistoncino singolo	
Sistemi di stabilità di guida		di serie: DSC incl. ABS, ASC e DTC (Dynamic Traction Control), assistente frenata in curva CBC, assistente di frenata DBC, funzione freni asciutti, compensazione del fading, assistente di partenza; BMW 118d xDrive: interconnessione con il sistema di trazione integrale xDrive nell'Integrated Chassis Management (ICM)	
Equipaggiamenti di sicurezza		di serie: di serie: airbag per guidatore e passeggero, airbag laterali per guidatore e passeggero, airbag per la testa per i sedili anteriori e posteriori, cinture automatiche di sicurezza a tre punti per tutti i sedili, anteriormente con tendicintura e limitatore di sforzo, sensori di crash, indicatore pressione pneumatici	
Sterzo		servosterzo elettromeccanico (EPS), optional: funzione Servotronic, sterzo variabile sportivo	
Rapporto di demoltiplicazione	:1	15,0	15,1
Pneumatici ant./ post.		195/55 R16 87W	205/55 R16 91V
Cerchi ant./ post.		6,5J x 16 acciaio	7J x 16 acciaio

			BMW 118d a 5 porte.	BMW 118d xDrive a 5 porte
Cambio				
Tipo			manuale a 6 rapporti (optional: Steptronic a 8 rapporti)	manuale a 6 rapporti
Rapporti	I	:1	4,002 (5,000)	4,110
	II	:1	2,109 (3,200)	2,248
	III	:1	1,396 (2,143)	1,403
	IV	:1	1,000 (1,720)	1,000
	V	:1	0,781 (1,314)	0,802
	VI	:1	0,668 (1,000)	0,659
	VII	:1	-- (0,822)	–
	VIII	:1	-- (0,640)	–
	R	:1	3,647 (3,456)	3,727
Rapporto del differenziale		:1	3,077 (2,647)	3,154
Prestazioni				
Rapporto massa/potenza (DIN)		kg/kW	12,3 (12,5)	13,0
Potenza specifica		kW/l	55,1	55,1
Accelerazione	0–100 km/h	s	8,3 (8,1)	8,4
in 5. 80–120 km/h		s	9,2 (–)	9,5
Velocità massima		km/h	212 (212)	210
BMW EfficientDynamics				
Misure BMW EfficientDynamics di serie			Brake Energy Regeneration con indicazione del recupero, servosterzo elettromeccanico, funzione Auto Start/ Stop, indicatore punto ottimale di cambiata, modalità ECO PRO con funzione di veleggio (cambio automatico), lightweight design intelligente, caratteristiche aerodinamiche ottimizzate, gruppi secondari controllati in base al fabbisogno, pompa dell'olio regolata dalla mappatura, differenziale posteriore con caratteristiche di esercizio a caldo ottimizzate, ripartitore di coppia a rendimento e peso ottimizzati (BMW 118d xDrive), pneumatici a resistenza al rotolamento ridotta	
Consumo nel ciclo di prova UE [3]				
con pneumatici di serie				
urbano		l/100 km	4,8 (4,5)	5,1
extraurbano		l/100 km	3,5 (3,4)	3,8
combinato		l/100 km	4,0 (3,8)	4,3
CO_2		g/km	104 (99)	113
con cerchi 7J x 16 e pneumatici 205/55 R16 (BMW 118d), con cerchi 7J x 17 e pneumatici 205/50 R17, con cerchi 7,5J x 17 e pneumatici 225/45 R17e con pneumatici invernali, con cerchi anteriori 7,5J x 17, posteriori 8J x 17 e pneumatici anteriori 225/45 R17, posteriori 245/40 R17				
urbano		l/100 km	5,0 (4,7)	5,4
extraurbano		l/100 km	3,6 (3,6)	4,0
combinato		l/100 km	4,1 (4,0)	4,5
CO_2		g/km	109 (105)	119
con cerchi anteriori 7,5J x 18, posteriori 8J x 18 e pneumatici anteriori 225/40 R18, posteriori 245/35 R18				
urbano		l/100 km	5,2 (4,9)	5,6
extraurbano		l/100 km	3,8 (3,8)	4,1
combinato		l/100 km	4,3 (4,2)	4,7
CO_2		g/km	114 (110)	123
Classe antinquinamento			Euro 6	Euro 6

Dati tecnici validi solo per mercati ACEA/Dati di omologazione validi in parte solo per la Germania (pesi)
BMW 118d: i valori in parentesi sono validi per cambi automatici

[1] altezza inclusa la pinna sul tetto: 1440 millimetri
[2] quantità cambio olio
[3] i valori di consumo di carburante e di CO_2 dipendono dalla misura dei pneumatici selezionata

BMW Serie 1 a 5 porte. 120d, 120d xDrive.

		BMW 120d a 5 porte	BMW 120d xDrive a 5 porte
Scocca			
Numero porte / posti		5 / 5	5 / 5
Lungh./ largh./ alt. [1] (a vuoto)	mm	4329 / 1765 / 1421	4329 / 1765 / 1421
Passo	mm	2690	2690
Carreggiata ant./post.	mm	1521 / 1556	1522 / 1556
Luce a terra	mm	140	140
Diametro di sterzata	m	10,9	11,3
Capacità serbatoio	ca. l	52	52
Sistema di raffreddamento incl. riscaldamento	l	7,0	7,0
Olio motore [2]	l	5,0	5,0
Massa a vuoto DIN/UE	kg	1375 / 1450 (1390 / 1465)	1455 / 1530
Carico utile DIN	kg	565	550
Peso complessivo legale	kg	1940 (1955)	2005
Carico per asse ant./ post.	kg	900 / 1090	975 / 1090
Carico trainabile (12%) frenato / non frenato	kg	1500 / 710	1500 / 750
Carico sul tetto/ al timone	kg	75 / 75	75 / 75
Volume del bagagliaio	l	360 – 1200	360 – 1200
Resistenza aerodinamica	c_x x A	0,30 x 2,14	0,31 x 2,14
Motore			
Tipo/ no. cilindri / valvole		in linea / 4 / 4	in linea / 4 / 4
Tecnologia motore		Tecnologia BMW TwinPower Turbo: turbocompressore con geometria variabile al lato di aspirazione; iniezione diretta Common-rail con iniettori elettromagnetici, (pressione massima d'iniezione: 2000 bar	
Cilindrata effettiva	cm³	1995	1995
Corsa / alesaggio	mm	90,0 / 84,0	90,0 / 84,0
Compressione	:1	16,5	16,5
Carburante		diesel	diesel
Potenza	kW/CV	140 / 190	140 / 190
a giri	g/min	4000	4000
Coppia	Nm	400	400
a giri	g/min	1750 – 2500	1750 – 2500
Impianto elettrico			
Batteria/sede	Ah/–	90 / bagagliaio	90 / bagagliaio
Alternatore	A/W	150 / 2100	150 / 2100
Dinamica di guida e sicurezza			
Sospensioni anteriori		asse a doppio snodo e braccio tirato in alluminio	
Sospensioni posteriori		asse a cinque bracci in costruzione leggera di acciaio con supporto doppio elastico	
Freno anteriore		a disco, pinza flottante a pistoncino singolo	
Freno posteriore		a disco, pinza flottante a pistoncino singolo	
Sistemi di stabilità di guida		di serie: DSC incl. ABS, ASC e DTC (Dynamic Traction Control), assistente frenata in curva CBC, assistente di frenata DBC, funzione freni asciutti, compensazione del fading, assistente di partenza; BMW 120d xDrive: interconnessione con il sistema di trazione integrale xDrive nell'Integrated Chassis Management (ICM)	
Equipaggiamenti di sicurezza		di serie: di serie: airbag per guidatore e passeggero, airbag laterali per guidatore e passeggero, airbag per la testa per i sedili anteriori e posteriori, cinture automatiche di sicurezza a tre punti per tutti i sedili, anteriormente con tendicintura e limitatore di sforzo, sensori di crash, indicatore pressione pneumatici	
Sterzo		servosterzo elettromeccanico (EPS), optional: funzione Servotronic, sterzo variabile sportivo	
Rapporto di demoltiplicazione	:1	15,0	15,1
Pneumatici ant./ post.		205/55 R16 91V	205/55 R16 91V
Cerchi ant./ post.		7J x 16 acciaio	7J x 16 acciaio

			BMW 120d a 5 porte.	BMW 120d xDrive a 5 porte
Cambio				
Tipo			manuale a 6 rapporti (optional: Steptronic a 8 rapporti)	Steptronic a 8 rapporti
Rapporti	I	:1	4,110 (5,000)	5,000
	II	:1	2,248 (3,200)	3,200
	III	:1	1,403 (2,143)	2,143
	IV	:1	1,000 (1,720)	1,720
	V	:1	0,802 (1,314)	1,314
	VI	:1	0,659 (1,000)	1,000
	VII	:1	-- (0,822)	0,822
	VIII	:1	-- (0,640)	0,640
	R	:1	3,727 (3,456)	3,456
Rapporto del differenziale		:1	3,077 (2,647)	2,647
Prestazioni				
Rapporto massa/potenza (DIN)		kg/kW	9,8 (9,9)	10,4
Potenza specifica		kW/l	70,2	70,2
Accelerazione	0–100 km/h	s	7,1 (7,0)	6,8
in 5. 80–120 km/h		s	7,2 (–)	–
Velocità massima		km/h	228 (228)	222
BMW EfficientDynamics				
Misure BMW EfficientDynamics di serie			Brake Energy Regeneration con indicazione del recupero, servosterzo elettromeccanico, funzione Auto Start/ Stop, indicatore punto ottimale di cambiata, modalità ECO PRO con funzione di veleggio (cambio automatico), lightweight design intelligente, caratteristiche aerodinamiche ottimizzate, gruppi secondari controllati in base al fabbisogno, pompa dell'olio regolata dalla mappatura, differenziale posteriore con caratteristiche di esercizio a caldo ottimizzate, ripartitore di coppia a rendimento e peso ottimizzati (BMW 120d xDrive), pneumatici a resistenza al rotolamento ridotta	
Consumo nel ciclo di prova UE [3]				
con pneumatici di serie				
urbano		l/100 km	5,0 (4,6)	5,1
extraurbano		l/100 km	3,6 (3,5)	3,9
combinato		l/100 km	4,1 (3,9)	4,3
CO_2		g/km	108 (103)	113
con cerchi 7J x 17 e pneumatici 205/50 R17, con cerchi 7,5J x 17 e pneumatici 225/45 R17e con pneumatici invernali, con cerchi anteriori 7,5J x 17, posteriori 8J x 17 e pneumatici anteriori 225/45 R17, posteriori 245/40 R17				
urbano		l/100 km	5,3 (4,9)	5,3
extraurbano		l/100 km	3,7 (3,7)	4,1
combinato		l/100 km	4,3 (4,1)	4,5
CO_2		g/km	114 (109)	119
con cerchi anteriori 7,5J x 18, posteriori 8J x 18 e pneumatici anteriori 225/40 R18, posteriori 245/35 R18				
urbano		l/100 km	5,5 (5,1)	5,5
extraurbano		l/100 km	3,9 (3,9)	4,3
combinato		l/100 km	4,5 (4,3)	4,7
CO_2		g/km	118 (114)	124
Classe antinquinamento			Euro 6	Euro 6

Dati tecnici validi solo per mercati ACEA/Dati di omologazione validi in parte solo per la Germania (pesi)
BMW 120d: I valori in parentesi sono validi per cambi automatici (di serie nella BMW 120d xDrive)

[1] altezza inclusa la pinna sul tetto: 1440 millimetri
[2] quantità cambio olio
[3] i valori di consumo di carburante e di CO_2 dipendono dalla misura dei pneumatici selezionata

BMW Serie 1 a 5 porte. 125d.

		BMW 125d a 5 porte
Scocca		
Numero porte / posti		5 / 5
Lungh./ largh./ alt. [1] (a vuoto)	mm	4329 / 1765 / 1421
Passo	mm	2690
Carreggiata ant./post.	mm	1521 / 1556
Luce a terra	mm	140
Diametro di sterzata	m	10,9
Capacità serbatoio	ca. l	52
Sistema di raffreddamento incl. riscaldamento	l	7,0
Olio motore [2]	l	5,0
Massa a vuoto DIN/UE	kg	1430 / 1505
Carico utile DIN	kg	565
Peso complessivo legale	kg	1995
Carico per asse ant./ post.	kg	940 / 1115
Carico trainabile (12%) frenato / non frenato	Kg	1500 / 710
Carico sul tetto/ al timone	kg	75 / 75
Volume del bagagliaio	l	360 – 1200
Resistenza aerodinamica	c_X x A	0,31 x 2,14
Motore		
Tipo/ no. cilindri / valvole		in linea / 4 / 4
Tecnologia motore		Tecnologia BMW TwinPower Turbo: sovralimentazione a geometria variabile, compressore ad alta e a bassa pressione con geometria variabile al lato di aspirazione; iniezione diretta Common-rail con iniettori piezoelettrici, pressione massima d'iniezione: 2500 bar
Cilindrata effettiva	cm³	1995
Corsa / alesaggio	mm	90,0 / 84,0
Compressione	:1	16,5
Carburante		diesel
Potenza	kW/CV	165 / 224
a giri	g/min	4400
Coppia	Nm	450
a giri	g/min	1500 – 3000
Impianto elettrico		
Batteria/sede	Ah/–	90 / bagagliaio
Alternatore	A/W	150 / 2100
Dinamica di guida e sicurezza		
Sospensioni anteriori		asse a doppio snodo e braccio tirato in alluminio
Sospensioni posteriori		asse a cinque bracci in costruzione leggera di acciaio con supporto doppio elastico
Freno anteriore		a disco, pinza flottante a pistoncino singolo
Freno posteriore		a disco, pinza flottante a pistoncino singolo
Sistemi di stabilità di guida		di serie: DSC incl. ABS, ASC e DTC (Dynamic Traction Control), assistente frenata in curva CBC, assistente di frenata DBC, funzione freni asciutti, compensazione del fading, assistente di partenza
Equipaggiamenti di sicurezza		di serie: di serie: airbag per guidatore e passeggero, airbag laterali per guidatore e passeggero, airbag per la testa per i sedili anteriori e posteriori, cinture automatiche di sicurezza a tre punti per tutti i sedili, anteriormente con tendicintura e limitatore di sforzo, sensori di crash, indicatore pressione pneumatici
Sterzo		servosterzo elettromeccanico (EPS), optional: funzione Servotronic, sterzo variabile sportivo
Rapporto di demoltiplicazione	:1	15,0
Pneumatici ant./ post.		205/50 R17 89W
Cerchi ant./ post.		7J x 17 lega

			BMW 125d a 5 porte.
Cambio			
Tipo			Steptronic a 8 rapporti
Rapporti	I	:1	5,000
	II	:1	3,200
	III	:1	2,143
	IV	:1	1,720
	V	:1	1,314
	VI	:1	1,000
	VII	:1	0,822
	VIII	:1	0,640
	R	:1	3,456
Rapporto del differenziale		:1	2,647
Prestazioni			
Rapporto massa/potenza (DIN)		kg/kW	8,7
Potenza specifica		kW/l	82,7
Accelerazione	0–100 km/h	s	6,3
in 5. 80–120 km/h		s	–
Velocità massima		km/h	240
BMW EfficientDynamics			
Misure BMW EfficientDynamics di serie			Brake Energy Regeneration con indicazione del recupero, servosterzo elettromeccanico, funzione Auto Start/ Stop, modalità ECO PRO con modalità di veleggio, lightweight design intelligente, caratteristiche aerodinamiche ottimizzate, gruppi secondari controllati in base al fabbisogno, pompa dell'olio regolata dalla mappatura, differenziale posteriore con caratteristiche di esercizio a caldo ottimizzate, pneumatici a resistenza al rotolamento ridotta
Consumo nel ciclo di prova UE [3]			
con pneumatici di serie			
urbano		l/100 km	5,1
extraurbano		l/100 km	3,9
combinato		l/100 km	4,3
CO_2		g/km	114
con cerchi 7,5J x 17 e pneumatici 225/45 R17 e con pneumatici invernali			
con cerchi anteriori 7,5J x 17 , posteriori 8J x 17 e pneumatici anteriori 225/45 R17, posteriori 245/40 R17,			
con cerchi anteriori 7,5J x 18 , posteriori 8J x 18 e pneumatici anteriori 225/40 R18 , posteriori 245/35 R18			
urbano		l/100 km	5,4
extraurbano		l/100 km	4,1
combinato		l/100 km	4,6
CO_2		g/km	121
Classe antinquinamento			Euro 6

Dati tecnici validi solo per mercati ACEA/Dati di omologazione validi in parte solo per la Germania (pesi)

[1] altezza inclusa la pinna sul tetto: 1440 millimetri
[2] quantità cambio olio
[3] i valori di consumo di carburante e di CO_2 dipendono dalla misura dei pneumatici selezionata

Diagrammi di coppia e di potenza.
BMW Serie 1.
116i.

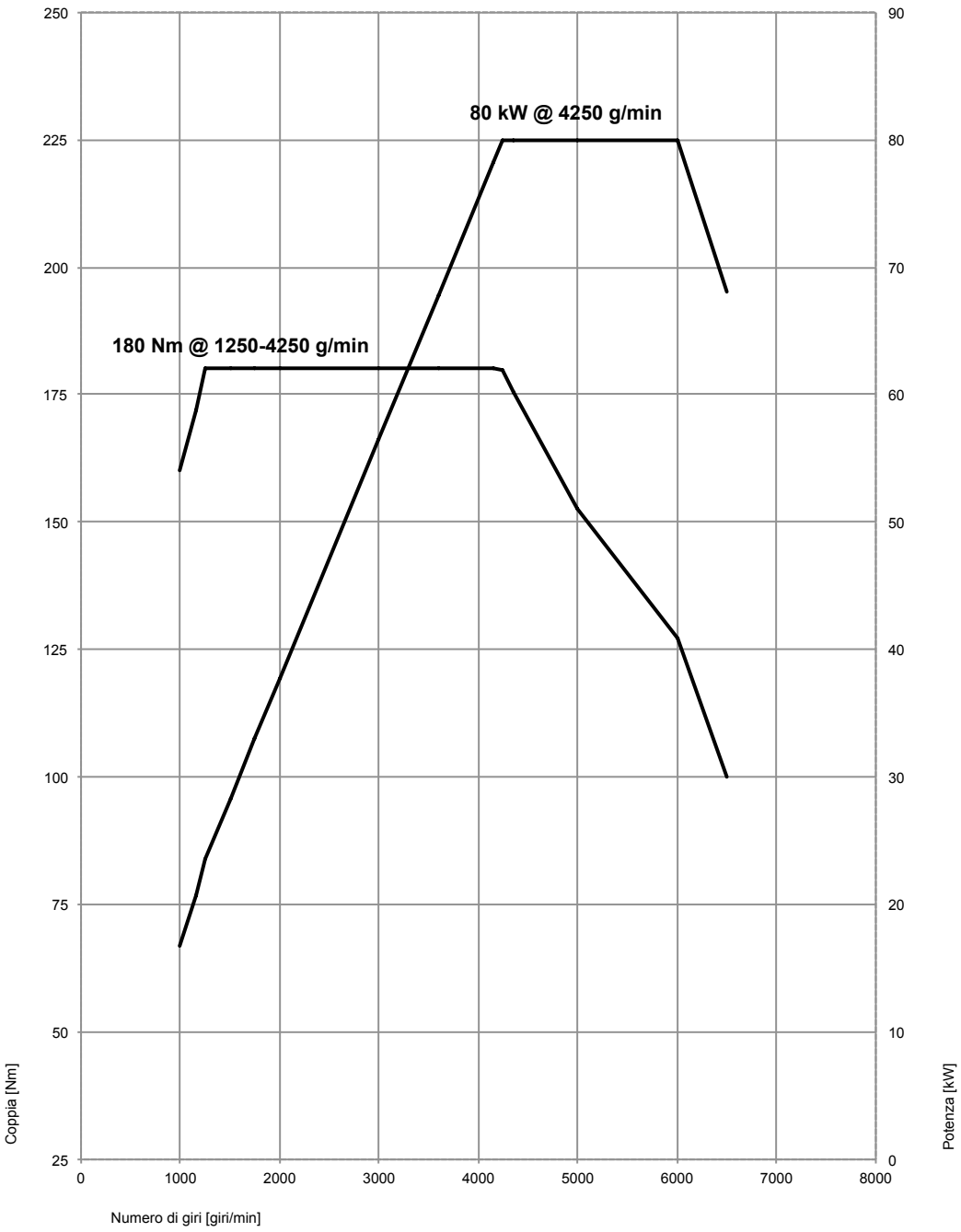

BMW Serie 1.
118i.

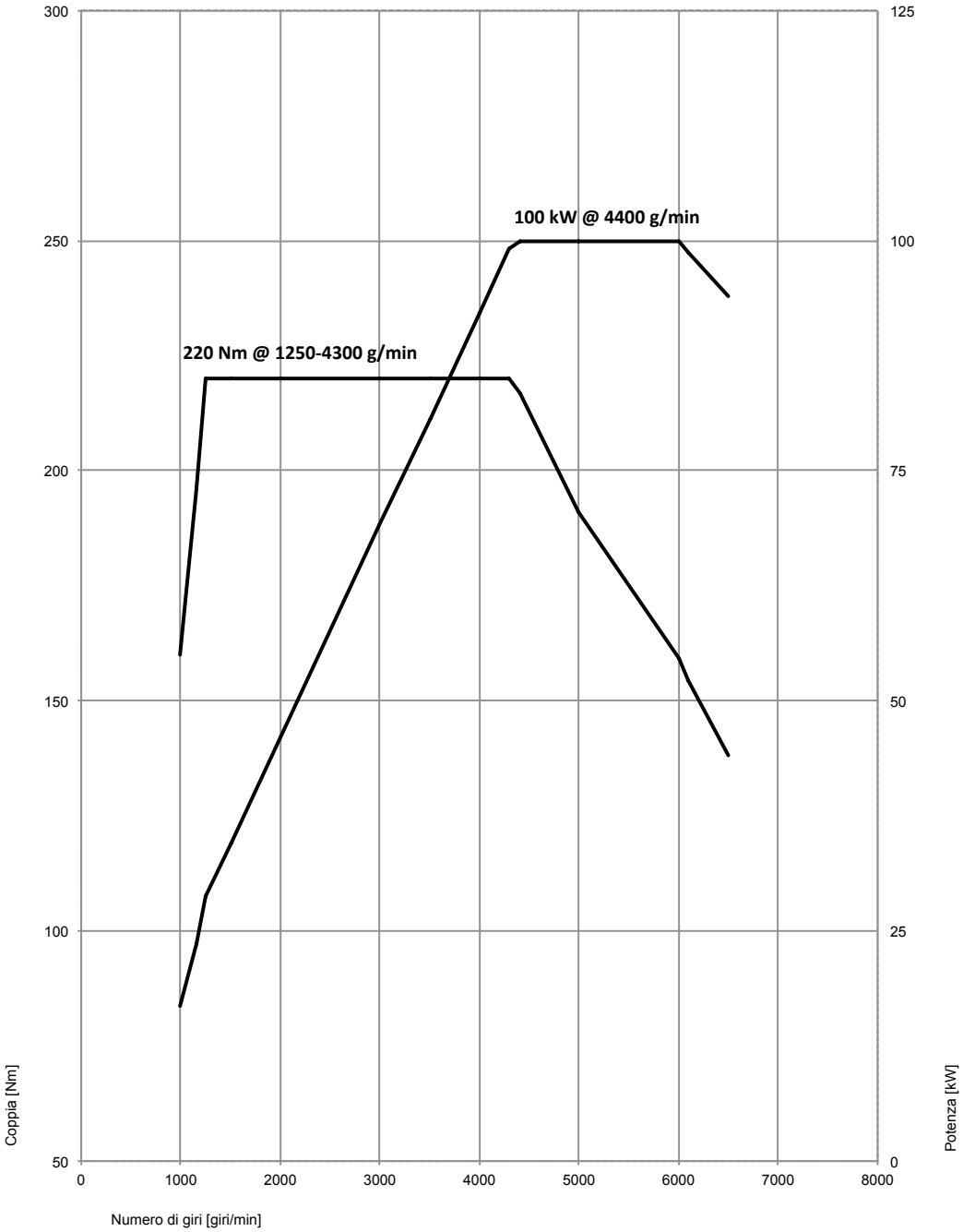

BMW Serie 1.
120i.

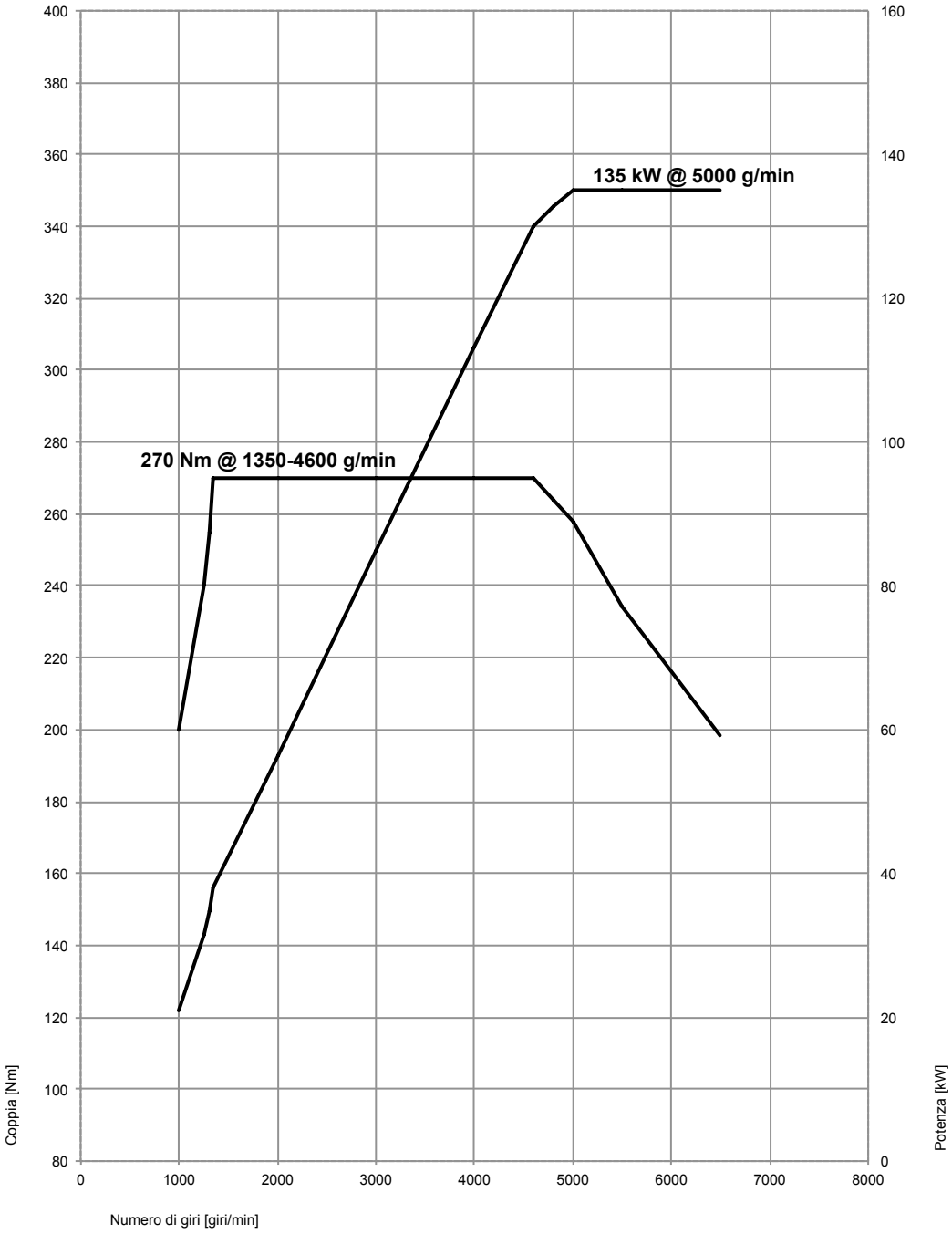

BMW Serie 1.
120i cambio manuale a 6 rapporti.

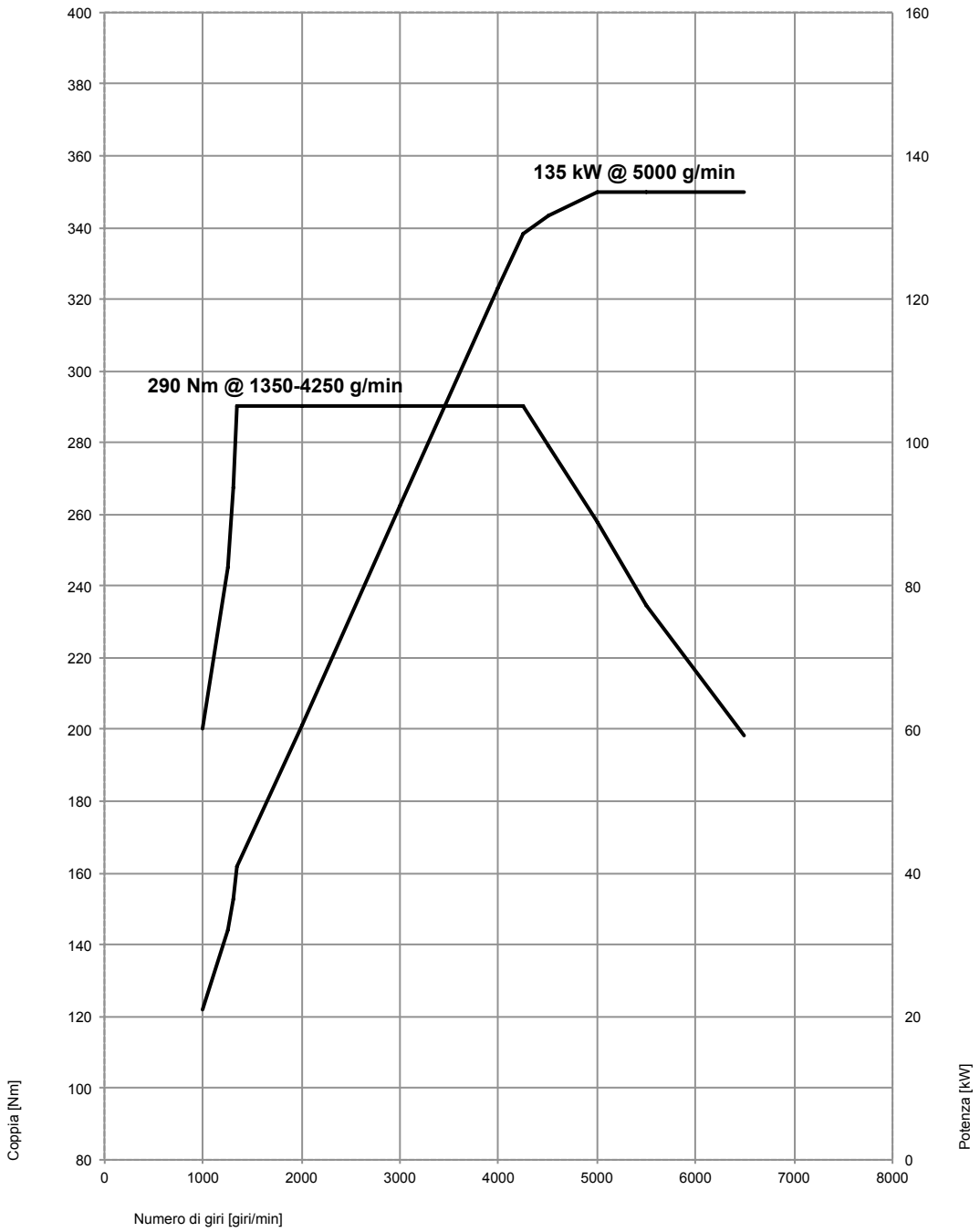

BMW Serie 1.
125i.

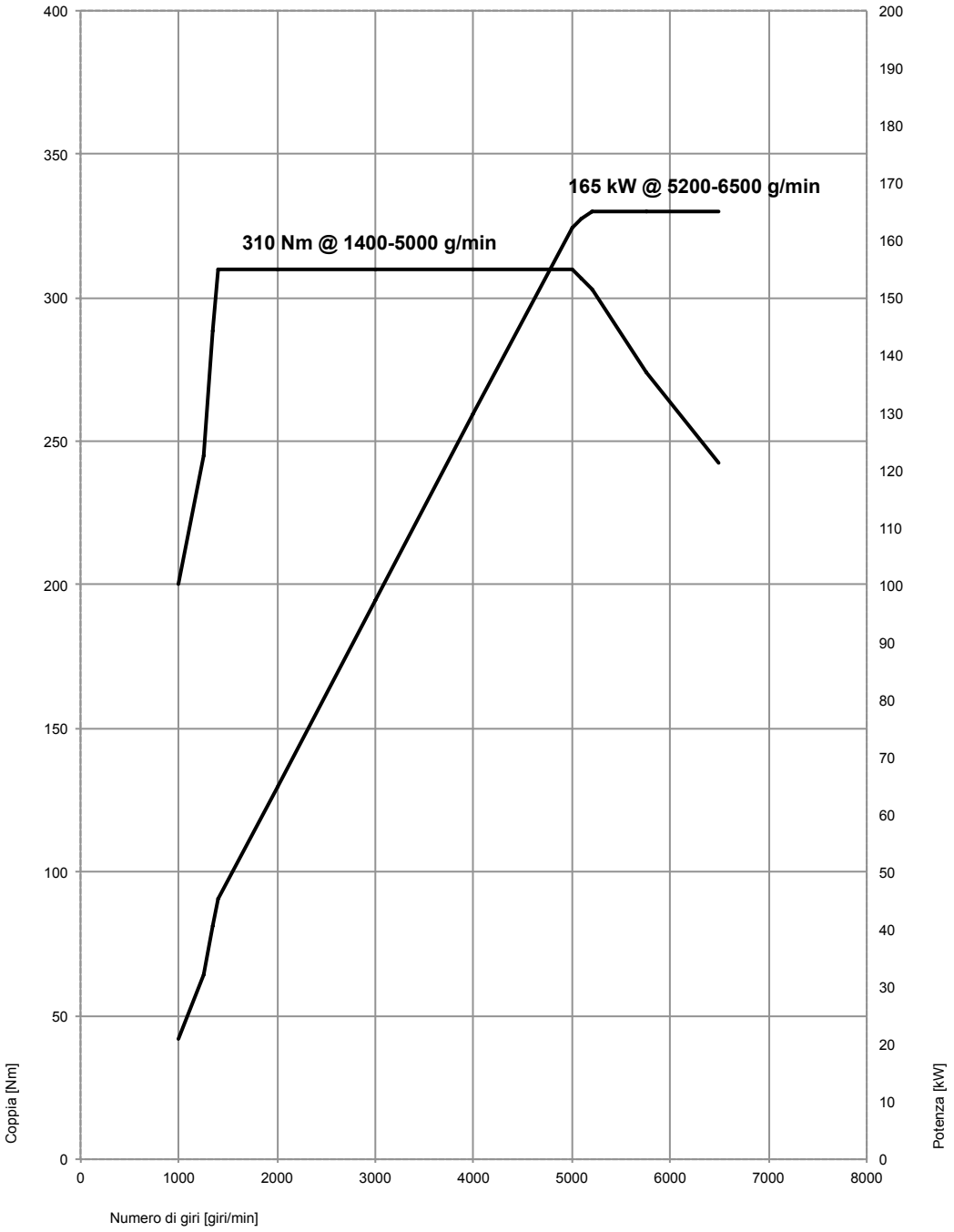

BMW Serie 1.
M140i, M140i xDrive.

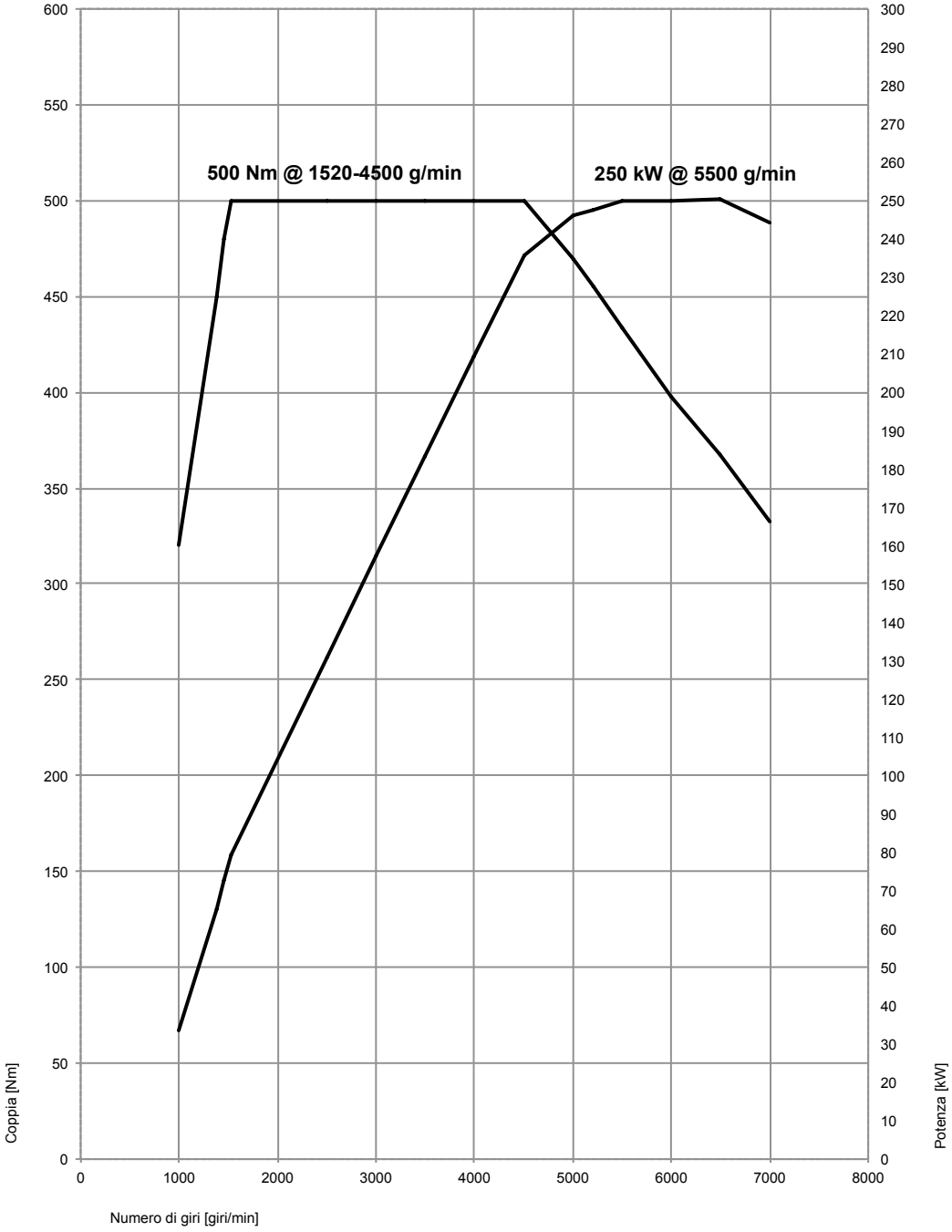

BMW Serie 1.
116d.

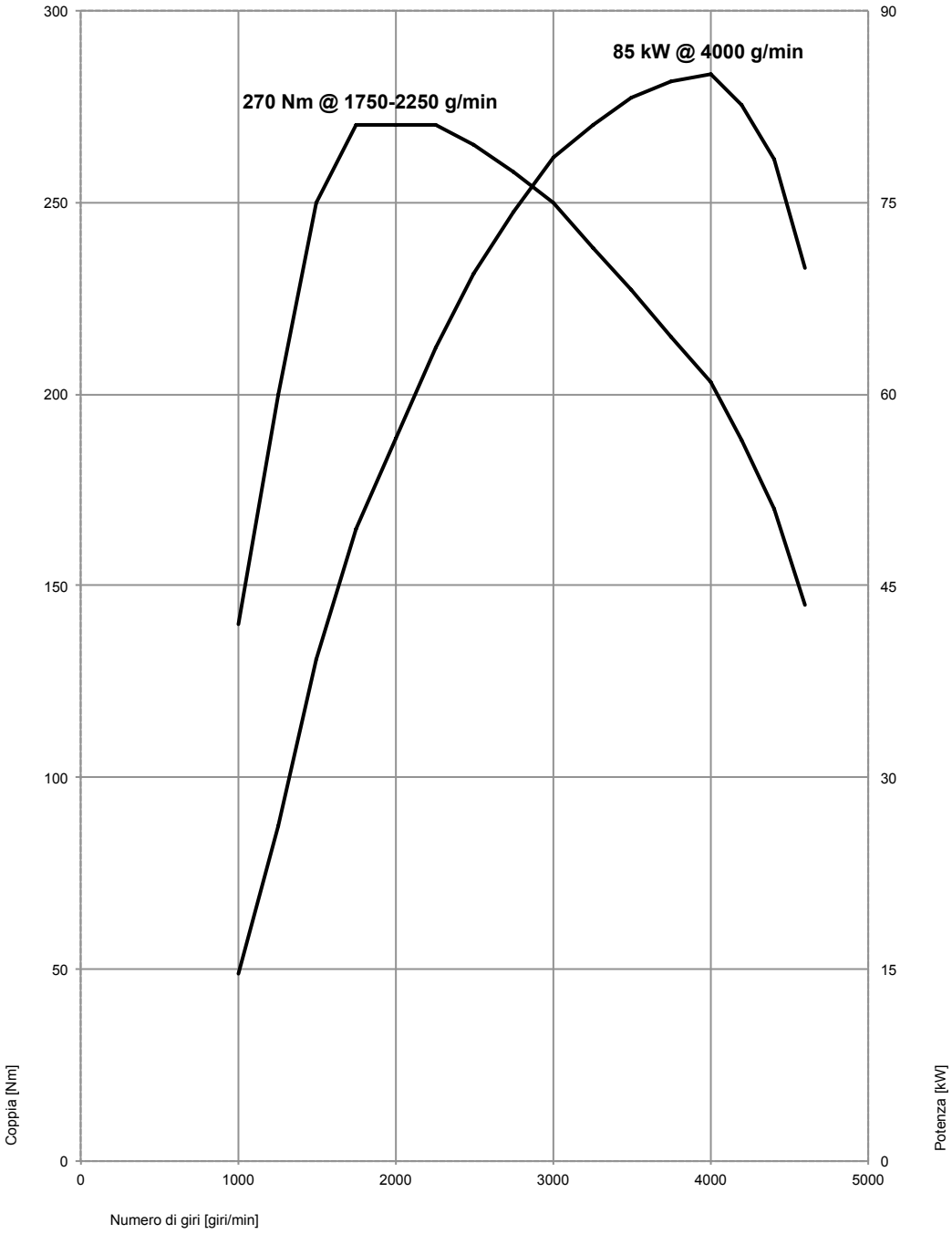

BMW Serie 1.
118d, 118d xDrive.

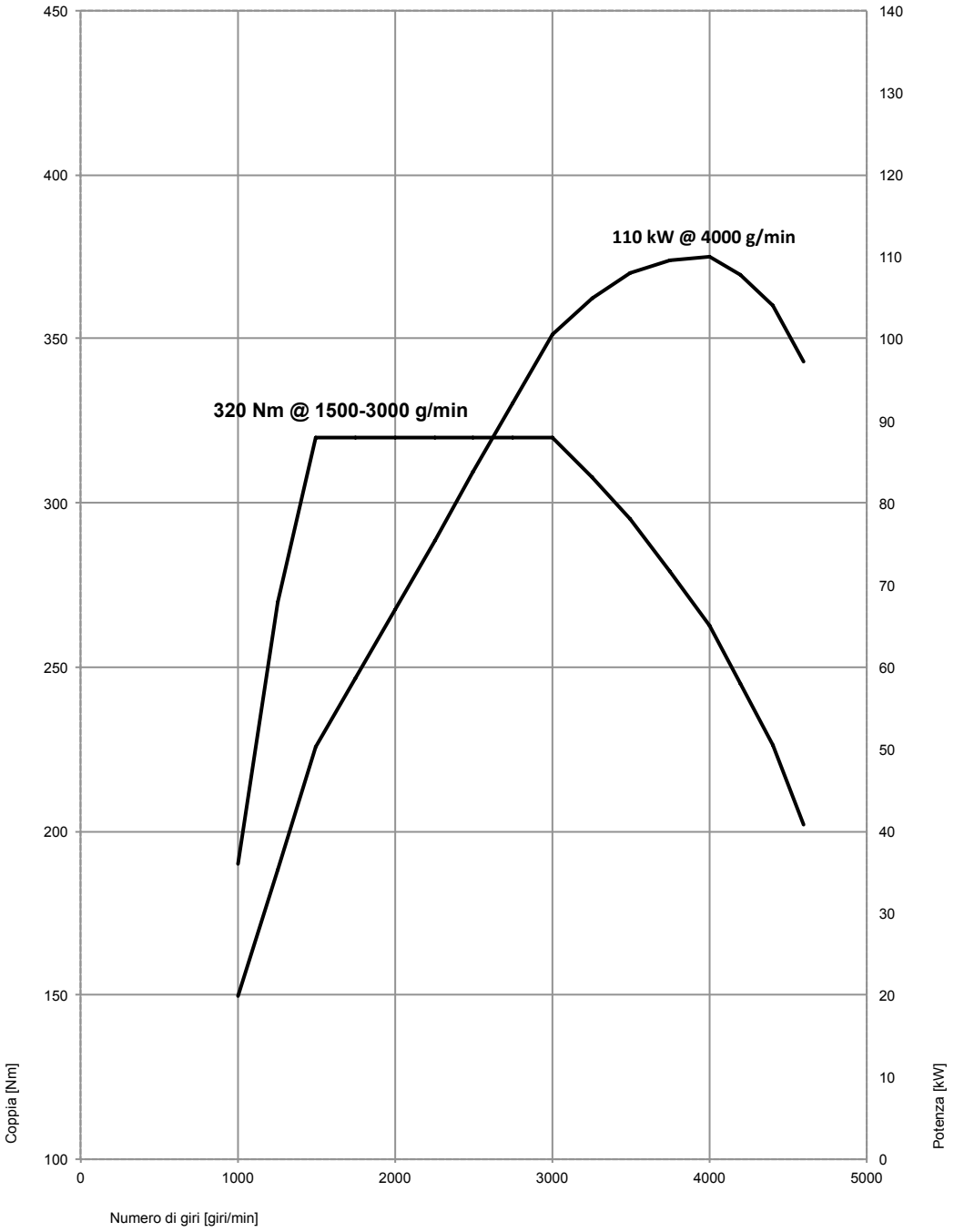

BMW Serie 1.
120d, 120d xDrive.

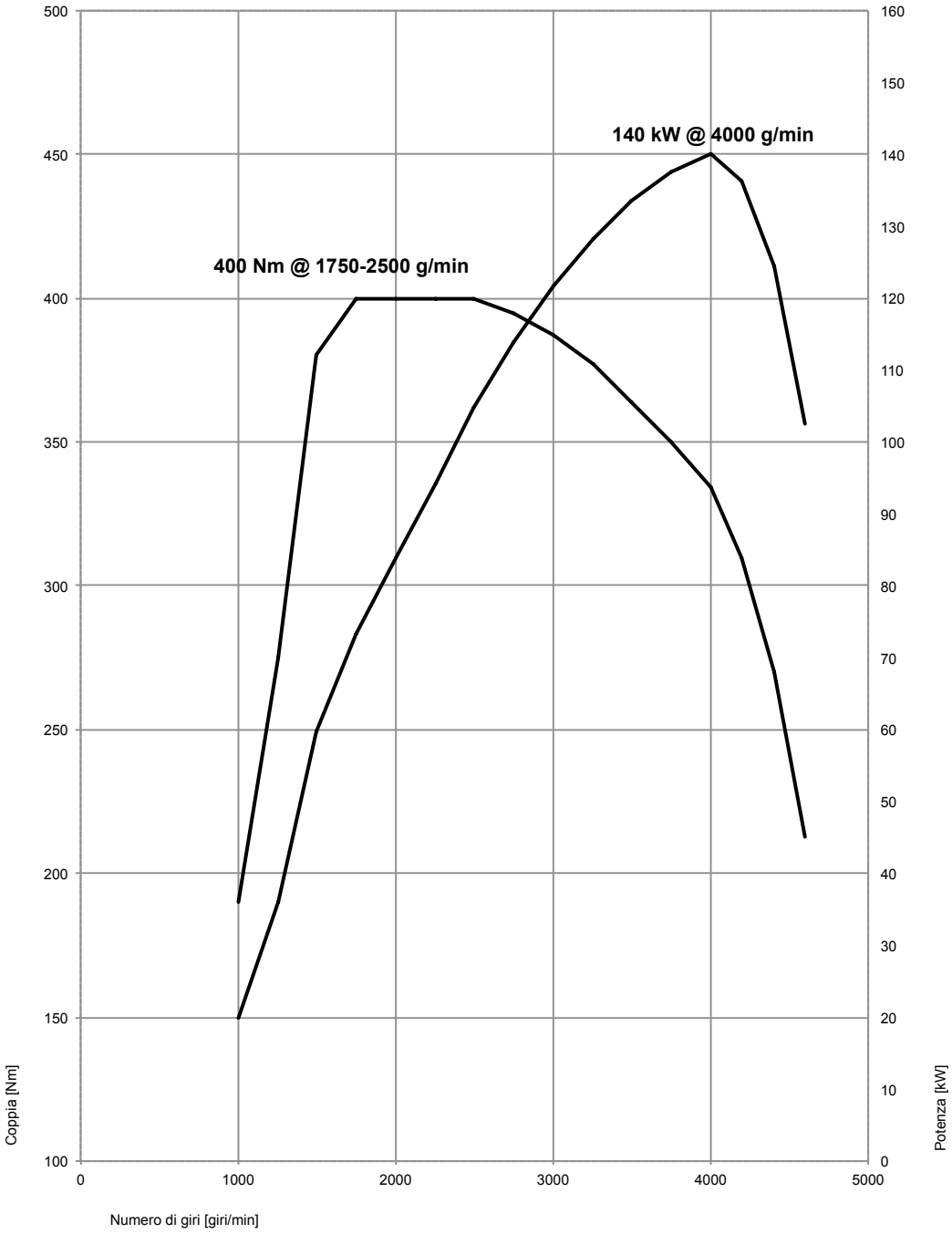

BMW Serie 1. 125d.

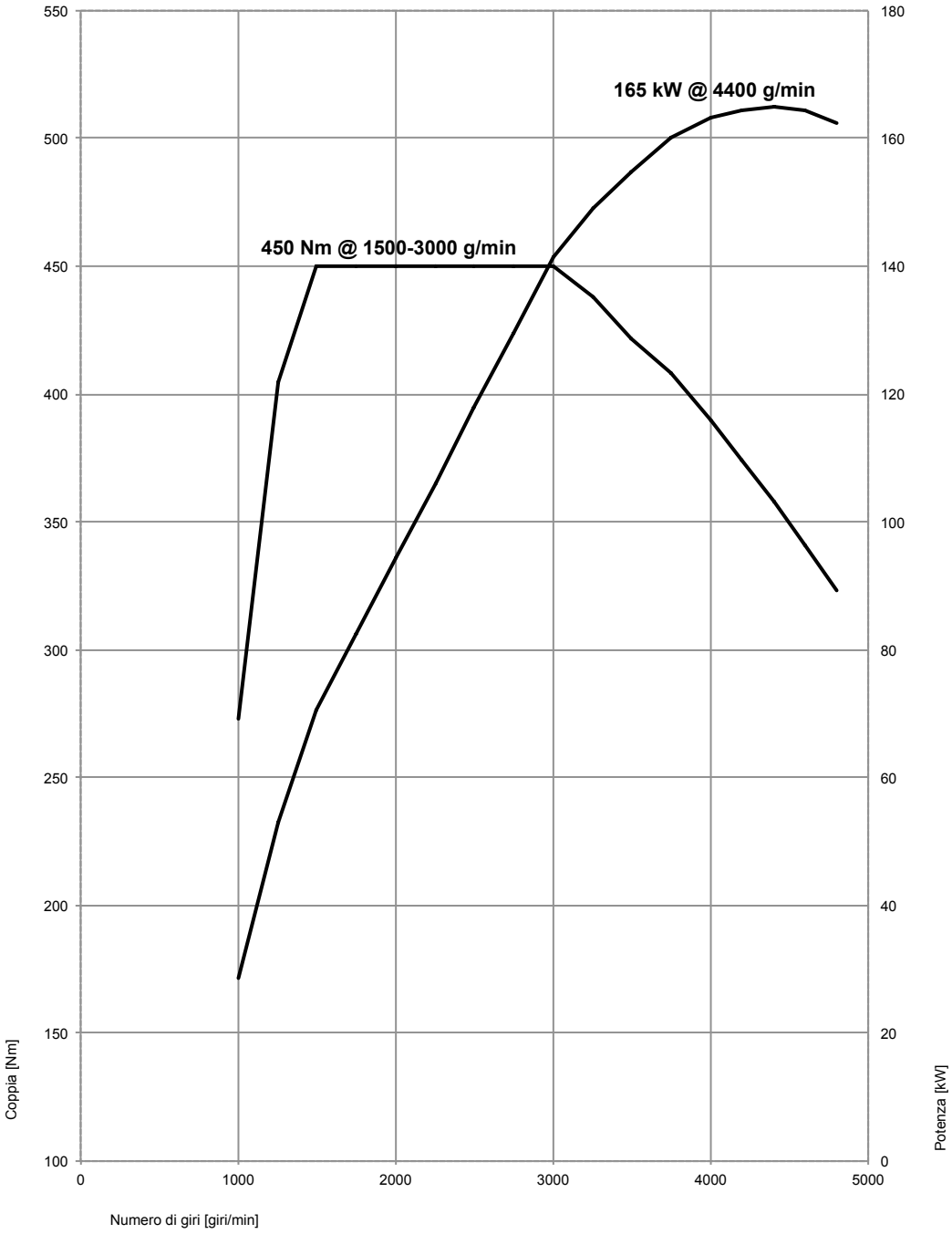

Dimensioni esterne e interne.
BMW Serie 1 a 3 porte.

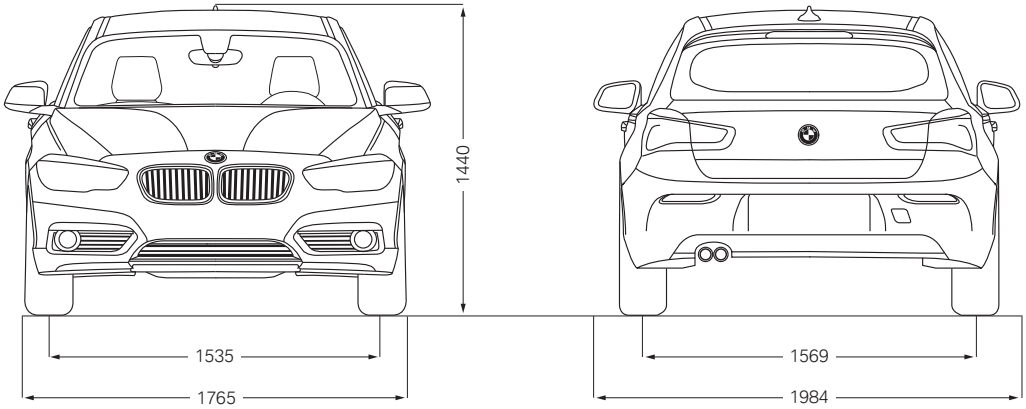

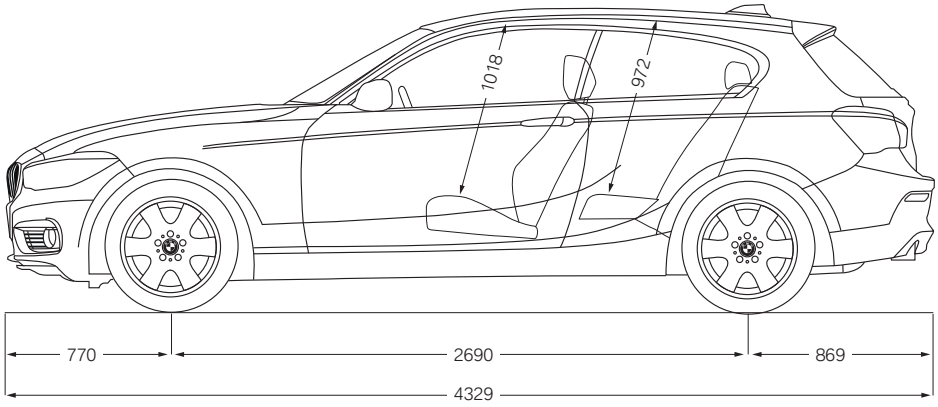

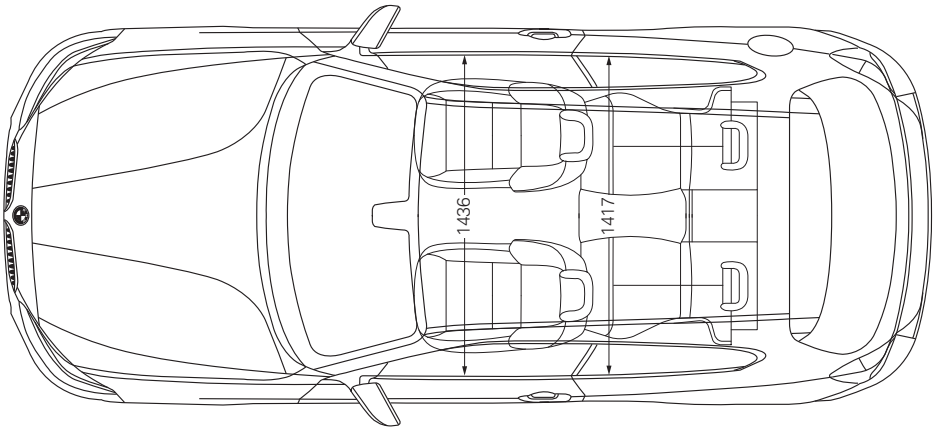
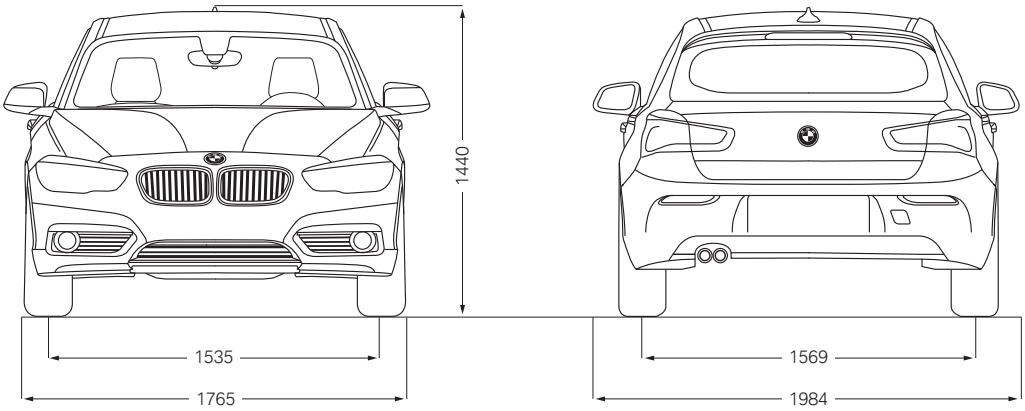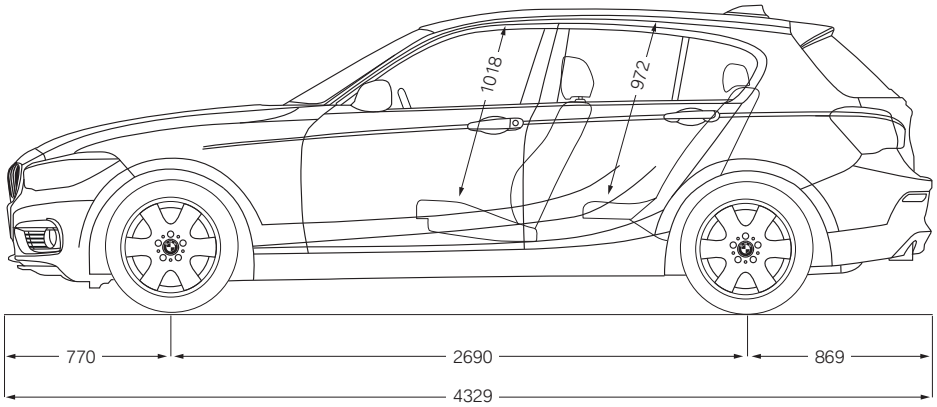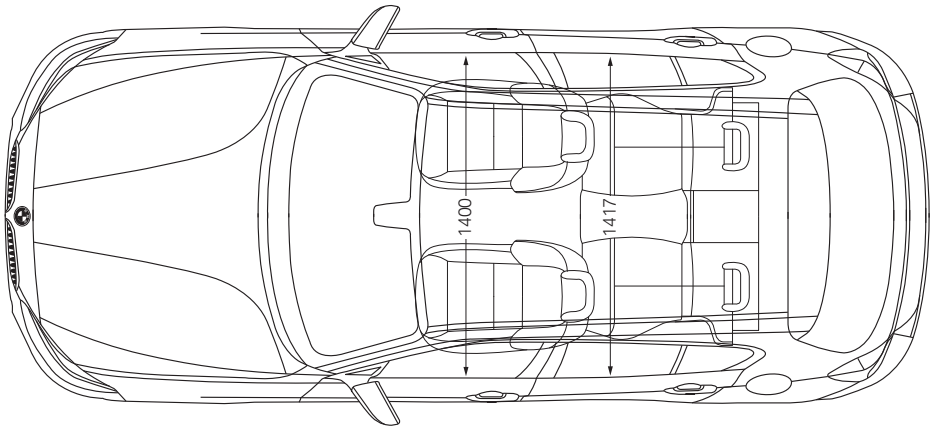
BMW Serie 1 a 5 porte.