La nuova BMW Serie 5.
Indice.

1. La nuova BMW Serie 5.
(Versione riassuntiva) 2

2. BMW Serie 5 berlina, BMW Serie 5 Touring, BMW Serie 5 Gran Turismo: una storia di successi mondiali. 6

3. Design e scocca: Eleganza senza tempo, funzionalità moderna e lusso su misura. 8

4. Chassis e propulsore: equilibrio perfetto tra dinamismo comfort. 13

5. BMW ConnectedDrive nella nuova BMW Serie 5: innovazioni uniche per aumentare la sicurezza, il comfort e l'infotainment. 17

6. BMW EfficientDynamics nella nuova BMW Serie 5: aumento del piacere di guida, riduzione del consumo. 21

7. Dati tecnici. 23

8. Diagrammi di coppia e di potenza. 67

9. Dimensioni esterne ed interne. 78

1. La nuova BMW Serie 5. (Versione riassuntiva)

Massimo livello di dinamismo, di comfort, di efficienza, di estetica e d'innovazione per aumentare il piacere di guida: la BMW Serie 5 offre tutto quello che distingue un best-seller nel segmento delle vetture premium di categoria medio/alta. Grazie all'aumento costante delle vendite, il modello si posiziona come leader di mercato nel segmento di appartenenza. Dal lancio della generazione attuale, su scala mondiale sono stati venduti oltre un milione di esemplari della BMW Serie 5 berlina, della BMW Serie 5 Touring e della BMW Serie 5 Gran Turismo, che grazie al suo carattere lussuoso assume una posizione esclusiva nel proprio segmento. Adesso si apre un nuovo capitolo della storia di successo. Dopo una serie di modifiche accurate apportate al design, l'ampliamento della gamma di motorizzazioni, le numerose innovazioni introdotte negli equipaggiamenti e l'ampliamento dell'offerta di BMW ConnectedDrive, aumenta nuovamente il fascino della famiglia di modelli della BMW Serie 5.

Design: modifiche accurate accentuano il carattere sportivo.
Il look sportivo della nuova BMW Serie 5 berlina e della nuova BMW Serie 5 Touring viene accentuato da nuove linee caratteristiche del doppio rene BMW e dalle prese d'aria inferiori ridisegnate. In entrambi i modelli, la larghezza della coda viene sottolineata da un bordo supplementare della minigonna posteriore e dalle sottili ed espressive fasce luminose delle luci posteriori.

La nuova BMW Serie 5 Gran Turismo si presenta con un paraurti anteriore ridisegnato che trasmette un'aria di presenza e robustezza. Anche la coda è stata rimodellata e appare adesso più lunga e bassa. La lavorazione tridimensionale delle superfici nella zona del porta-targa e il listello cromato dello spoiler posteriore sottolineano l'immagine dinamica della vettura.

Le luci allo xeno sono incluse nell'equipaggiamento di serie di tutti i modelli; per la prima volta è disponibile l'optional luci a LED e fari fendinebbia a LED. Gli indicatori laterali di direzione sono stati integrati negli specchietti retrovisori esterni. Un'altra novità della BMW Serie 5: la BMW Luxury Line e la BMW Modern Line con elementi decorativi ed equipaggiamenti esclusivi. In più, viene offerto un pacchetto M Sport messo a punto appositamente per il nuovo modello.

Ulteriore ottimizzazione della funzionalità e dello stile sofisticato.
Numerosi dettagli nuovi creano negli interni una raffinata atmosfera premium, aumentando al contempo la funzionalità. Sia nella berlina che nel modello Touring il Control Display del sistema di comando di serie iDrive è incorniciato da un listello cromato. Inoltre, in entrambi i modelli è aumentata la capacità delle vaschette portaoggetti e del cup-holder della consolle centrale.

Nell'ambito dell'ottimizzazione stilistica della sezione posteriore, nella BMW Serie 5 Gran Turismo il volume del bagagliaio è stato ampliato di 60 litri a 500 litri. Nuove tinte per la vernice esterna, cerchi in lega dallo styling nuovo, colori per i rivestimenti dei sedili e nuove modanature interne per tutti i modelli della BMW Serie 5 aumentano l'appeal e le offerte di personalizzazione.

Motorizzazioni: cresce nuovamente la gamma dei motori della BMW Serie 5, benchmark del piacere di guida e dell'efficienza.
Più veloci, più economici, più puliti: il risultato degli interventi di ottimizzazione eseguiti su numerosi dettagli in tutti i modelli della BMW Serie 5 è un consumo di carburante in parte nettamente ridotto, tutelando ovviamente le prestazioni sportive e, in singoli modelli, addirittura migliorandole. Tutte le motorizzazioni soddisfano già oggi le disposizioni della norma antinquinamento Euro 6 che sarà obbligatoria nel settembre del 2014. In più, i modelli diesel sono equipaggiati di serie con la tecnologia BluePerformance per la riduzione delle emissioni di ossidi di azoto.

La tecnologia BMW EfficientDynamics, a bordo di serie, comprende, oltre alla Brake Energy Regeneration, alla funzione start/stop automatico (anche in combinazione con il cambio automatico a otto rapporti), all'indicatore del punto ottimale di cambiata e al modo ECO PRO, anche la modalità di guida "sailing" con separazione della catena cinematica, il Preview Assistant per un adattamento tempestivo della velocità ai limiti di velocità e la funzione ECO PRO Route offerta dall'optional sistema di navigazione Professional. L'ulteriore progresso nel campo dell'efficienza è anche il risultato di un'ampia ottimizzazione delle caratteristiche di aerodinamica. Ad esempio, il valore del coefficiente aerodinamico (valore c_x) della BMW 520d berlina è calato a 0,25.

Il lancio sul mercato della nuova famiglia di modelli della BMW Serie 5 viene accompagnato anche da un rinnovo della gamma di motorizzazioni. Il nuovo modello d'ingresso sarà la BMW 518d. Il suo propulsore quattro cilindri diesel con tecnologia BMW TwinPower Turbo e 105 kW/143 CV sarà disponibile sia per la nuova BMW Serie 5 berlina che per la nuova BMW Serie 5 Touring. Analogamente alla BMW 520d berlina, anche la nuova BMW 518d berlina marca un consumo di carburante nel ciclo combinato di prova UE di solo 4,5 litri per 100 chilometri e un valore di CO_2 di 119 grammi per chilometro.

Inoltre, la BMW 520d xDrive è disponibile sia come berlina che come modello Touring. Il numero di modelli equipaggiati con la trazione integrale intelligente cresce così a rispettivamente sette (BMW Serie 5 Touring) ed otto (BMW Serie 5 berlina). Nella nuova BMW Serie 5 Gran Turismo le motorizzazioni combinabili con xDrive sono quattro.

La motorizzazione top di gamma di tutti i membri della nuova famiglia di modelli della BMW Serie 5 è il nuovo propulsore V8 con tecnologia BMW TwinPower Turbo e una potenza di 330 kW/450 CV. Complessivamente, la gamma di motorizzazioni della nuova BMW Serie 5 berlina e della nuova BMW Serie 5 modello Touring include adesso quattro motori a benzina e sei propulsori diesel. Questa selezione comprende le due automobili BMW M Performance BMW M550d xDrive berlina e BMW M550d xDrive Touring. Per la nuova BMW Serie 5 Gran Turismo sono disponibili due propulsori a benzina e tre motori a gasolio.

Anche la gestione intelligente dell'energia della BMW ActiveHybrid 5 è stata ulteriormente ottimizzata. La berlina full-hybrid è dotata adesso di una versione speciale del Preview Assistant che coordina anche l'interazione tra motore a combustione interna ed elettromotore in base all'itinerario da percorrere.

Un equilibrio perfetto tra comfort di guida e sportività lo assicura la tecnica di assetto nuovamente ottimizzata con asse anteriore a doppio snodo, asse posteriore Integral e servosterzo elettromeccanico con funzione Servotronic di serie. La BMW Serie 5 Touring e la BMW Serie 5 Gran Turismo sono equipaggiate di serie con un'ammortizzazione pneumatica e regolazione automatica del livello dell'asse posteriore. In tutti i modelli, il tasto di selezione della modalità di guida nella consolle centrale fa parte dell'equipaggiamento di serie. Come optional vengono offerti il Dynamic Damper Control, l'assetto M Sport e due soluzioni esclusive, che non offre nessun concorrente, Adaptive Drive e Integral Active Steering.

Più innovativi che mai: optional e BMW ConnectedDrive.
Grazie a numerose innovazioni nel programma degli optional e nell'offerta di BMW ConnectedDrive, la famiglia di modelli della nuova BMW Serie 5 sottolinea la propria posizione esclusiva anche nel campo dei collegamenti in rete, dell'infotainment, del comfort e della sicurezza. La funzione di apertura touchless del cofano posteriore, inclusa nell'optional Comfort Access, è stata completata con un analogo meccanismo di chiusura. Con un movimento del piede verso lo spoiler posteriore vengono attivate sia l'apertura che la chiusura del cofano del bagagliaio. Inoltre, per la nuova BMW Serie 5 vengono offerti un nuovo sistema di entertainment per la zona posteriore con display nello

stile di un tablet, il Harman Kardon Surround Sound System e la nuova versione della luce d'ambiente con la possibilità di scegliere un'illuminazione interna con luce bianca o arancione.

Il programma di BMW ConnectedDrive nel campo delle soluzioni professionali e dei sistemi di assistenza del guidatore è il più moderno e versatile finora mai offerto. La BMW Serie 5 permette di realizzare dei collegamenti intelligenti in rete a un livello unico su scala mondiale, divenendo così benchmark di applicazioni di ufficio mobile a bordo di un'automobile.

Oltre al Concierge Service per le prenotazioni alberghiere e altri servizi, un'offerta esclusiva BMW su scala mondiale, BMW ConnectedDrive mette a disposzione delle funzioni di ufficio mobile particolarmente versatili, inclusi i servizi sulla base di internet. Per esempio, la funzione di dettato permette di inserire con comfort durante la guida i testi di messaggi sms o di e-mail. I numerosi servizi nei campi Ricerca, Viaggi, Ufficio mobile e Social Media sono utilizzabili a bordo della vettura direttamente con la carta SIM integrata nella vettura oppure usando lo smartphone del cliente. Con Online Entertainment BMW introduce a bordo le offerte di musica con flatrate su base di internet.

L'optional sistema di navigazione Professional visualizza una rappresentazione ottimizzata e permette di accedere alle informazioni sul traffico in tempo reale (Real Time Traffic Information). Un Controller nuovo con superficie sensibile al tatto consente adesso di inserire dei caratteri per descrivere la destinazione e accedere ad altre funzioni del sistema di comando iDrive. La chiamata di soccorso avanzata è di serie da BMW in numerosi mercati del mondo.

Grazie all'introduzione dell'High Beam Assistant non abbagliante e del sistema BMW Night Vision con riconoscimento delle persone e degli animali, nonché al Dynamic Light Spot, la BMW Serie 5 aumenta nuovamente il proprio vantaggio nel campo dei sistemi di assistenza del guidatore. Inoltre, dal novembre 2013 il guidatore potrà contare sul supporto dell'optional Assistente di guida in colonna. Il sistema assicura una guida decisamente più rilassata quando si viaggia in colonna in autostrada, mantenendo la vettura automaticamente nella sua corsia, anche in curva. L'Assistente di guida in colonna è parte dell'optional Driving Assistant Plus che include anche i sistemi Active Cruise Control con funzione di Stop & Go e l'avvertimento di rischio di tamponamento con funzione frenante. La regolazione della velocità, controllata da sensori radar e da una telecamera, è stata nuovamente perfezionata e reagisce adesso con maggiore precisione alla situazione momentanea del traffico e ad oggetti stazionari. A partire da novembre, per i modelli berlina e Touring sarà disponibile anche il Park Assistant automatico.

2. BMW Serie 5 berlina, BMW Serie 5 Touring, BMW Serie 5 Gran Turismo: una storia di successi mondiali.

- **BMW Serie 5: leader mondiale di mercato nel segmento di appartenenza con aumento costante dei volumi di vendita.**
- **Reputazione eccellente grazie al design premiato, all'efficienza esemplare e alle esclusive innovazioni.**
- **Generazione di modelli di maggiore successo dal lancio della BMW Serie 5 nel 1972.**

Bestseller mondiale, vincitrice continua di test comparativi, "automobile preferita dei tedeschi": la BMW Serie 5 scrive una storia di successi senza pari, documentata sia dai volumi di vendita che dal giudizio degli esperti e dall'eco del pubblico. Per rafforzare ulteriormente questa posizione assolutamente eccezionale, la BMW Serie 5 berlina, la BMW Serie 5 Touring e la BMW Serie 5 Gran Turismo si presentano sui mercati globali dell'automobile equipaggiate con modernissime innovazioni tecnologiche ed accurate modifiche di design. Il lancio della nuova famiglia di modelli della BMW Serie 5 costituisce attualmente l'apice dello sviluppo della tradizionale Serie costruttiva, prodotta dalla casa automobilistica premium tedesca. Infatti, i modelli della BMW Serie 5 vennero costruiti già nel 1972, dunque molto prima di tutte le altre attuali Serie. In brevissimo tempo le BMW Serie 5 divennero il simbolo del piacere di guida e dello stile più amato nel segmento di appartenenza; oggi definiscono il parametro di riferimento in termini di efficienza ed innovazione in un'automobile premium.

La BMW Serie 5 berlina è giunta attualmente alla sesta generazione. La combinazione particolarmente riuscita tra eleganza e sportività è da sempre una delle caratteristiche principali della quattro porte che in numerosi mercati è diventata la vettura per l'utilizzo professionale più amata. Dal 1991, dunque nella quarta generazione, la BMW Serie 5 modello Touring abbina il tipico dinamismo del marchio a un ampio comfort con interni versatili, adatti alle attività più svariate. Nel 2009, con il lancio della BMW Serie 5 Gran Turismo, è stata creata una categoria automobilistica completamente nuova. Il suo design originale esprime sportività, lussuoso comfort di viaggio e versatilità.

Leader mondiale di mercato: la BMW Serie 5 difende la propria posizione al vertice dei mercati internazionali dell'automobile.
Fino ad oggi sono state costruitre oltre 6,6 milioni di vetture della BMW Serie 5. L'attuale versione della BMW Serie 5 è sulla buona strada per superare le due

generazioni precedenti, seppure ciascuna di esse avesse raggiunto un volume superiore agli 1,4 milioni di esemplari. Dal lancio dell'attuale BMW Serie 5 berlina nel marzo del 2010 sono state consegnate complessivamente più di un milione di vetture. Nessun'altra generazione ha registrato dei volumi di vendita così elevati in un periodo di tempo così breve.

Anche l'anno scorso la BMW Serie 5 berlina ha potuto difendere comodamente la propria posizione di best-seller, collocandosi al vertice rispetto alla concorrenza e dando seguito alla crescita costante dei volumi di vendita registrata sin dal lancio del modello.

Premiata in tutto il mondo: per la BMW Serie 5 il massimo dei voti, design award, primi posti nelle selezioni dei lettori.
La qualità e la popolarità della BMW Serie 5 si riflettono anche nei numerosi premi che sono stati conferiti in tutto il mondo ai membri della famiglia di modelli. All'inizio del 2013, per la terza volta consecutiva, la BMW Serie 5 si è assicurata il primo posto della propria categoria nell'inchiesta "Le migliori automobili" con i voti dei lettori della rivista automobilistica tedesca "auto, motor und sport". Poco tempo prima la BMW 520d EfficientDynamics Edition con tecnologia BMW BluePerformance era stata premiata dall'automobil club tedesco ADAC come "Automobile del futuro" ed aveva ricevuto l' "Angelo giallo". Nell'ambito della stessa competizione già nel 2011 l'intera BMW Serie 5 era stata eletta "Automobile preferita dei tedeschi".

Oltre al red dot award, all'iF Product Design Award e al Premio di Design della Repubblica Federale di Germania, la BMW Serie 5 ha ottenuto anche numerose onorificenze internazionali per il suo look particolarmente riuscito. In numerosi paesi, è stata nominata "Car of the Year", "Best Car", "Premium Car of the Year", "Familiy Car of the Year" oppure "Executive Car of the Year".

La varietà delle sue doti si esprime anche in numerosi altri giudizi positivi. La rivista automobilistica "Auto Bild" ha eletto la BMW 525d Touring "Campione dell'usato 2012" per l'elevato valore del modello nel mercato delle vetture usate. Nell'anno precedente lo stesso titolo lo aveva conquistato la BMW 520d. La BMW Serie 5 ha superato le prove di crash NCAP e US NCAP con il punteggio massimo di cinque stelle. Inoltre, essa è stata la prima vettura a raggiungere una valutazione del 100 percento nella prova di crash Euro NCAP nella categoria equipaggiamenti di sicurezza.

3. Design e scocca: eleganza senza tempo, funzionalità moderna e lusso su misura.

- **Delle apposite modifiche sottolineano l'ispirazione sportiva della berlina e del modello Touring.**
- **BMW Serie 5 Gran Turismo con coda ridisegnata: più elegante, dinamica e nel contempo dotata di un volume maggiore del bagagliaio.**
- **Tocchi personali: BMW Luxury Line e BMW Modern Line.**

Affascinano a prima vista e convincono nel tempo: il loro stile ha contribuito al successo mondiale dei modelli della BMW Serie 5 e alla conquista di numerosi premi ed onorificenze. "Non abbiamo ridisegnato ex novo la BMW Serie 5 ma abbiamo donato al suo carattere un orientamento più sportivo", afferma l'exterior designer Won Kyu Kang in merito alle modifiche apportate alla BMW Serie 5 berlina e alla BMW Serie 5 modello Touring.

BMW Serie 5 berlina e BMW Serie 5 modello Touring: sezione frontale sportiva con proiettori allo xeno montati di serie.
La caratteristica principale della BMW Serie 5 berlina e della BMW Serie 5 modello Touring è la loro eleganza sportiva. Il design riprende le proporzioni tipiche del marchio, dunque il cofano motore slanciato, il passo lungo, gli sbalzi tenuti corti e l'abitacolo arretrato. Delle linee caratteristiche supplementari nella sede del doppio rene BMW e la nuova forma della presa d'aria nel modulo frontale della vettura accentuano l'immagine sportiva. Tutte le varianti di modello della famiglia BMW Serie 5 sono equipaggiate di serie con proiettori allo xeno.

Oltre alle luci fendinebbia a LED, è disponibile anche l'optional Adaptive LED. Sia le luci abbaglianti che anabbaglianti vengono generate da unità a LED montate orizzontalmente al centro dei due anelli luminosi, appiattiti nella sezione inferiore. L'immagine individuale e particolarmente prestigiosa delle luci adattive a LED viene completata da inserti cromati ondulati con la scritta "BMW". In tutti i nuovi modelli della BMW Serie 5 gli indicatori laterali di direzione sono stati integrati negli specchietti retrovisori esterni. La berlina e il modello Touring sono dotati di luci posteriori ridisegnate con fasce luminose a LED particolarmente sottili e dai bordi marcati. In combinazione con la nervatura supplementare nello spoiler posteriore esse accentuano la carreggiata larga dei due modelli.

Nuova BMW Serie 5 Gran Turismo: carattere nella vista frontale, eleganza dinamica nella coda.

La BMW Serie 5 Gran Turismo combina le caratteristiche proporzioni del marchio con un innovativo concetto di carrozzeria. La linea del tetto con il tipico slancio dei modelli Coupé, quattro porte con cristalli laterali senza cornice e un cofano posteriore dall'ampia apertura verso l'alto svelano sportività, lussuoso comfort di viaggio e alta versatilità. L'inconfondibile carattere della vettura soddisfa le più svariate e sofisticate esigenze ed è esaltato da una serie di apposite modifiche apportate al design.

La robusta sezione frontale della BMW Serie 5 Gran Turismo viene sottolineata da una nuova presa d'aria. Il cofano del bagagliaio dalla linea allungata verso il posteriore rende il passaggio tra linea del tetto e coda ancora più armonioso, così che la vettura appare più bassa e dinamicamente slanciata. Un effetto supplementare prodotto dalle sagome ridisegnate è la crescita del volume del bagagliaio della nuova BMW Serie 5 Gran Turismo di 60 litri, raggiungendo i 500 litri.

Il look nuovo della coda viene dominato da superfici dalla struttura più orizzontale, modellate tridimensionalmente. Dei vivaci effetti luce/ombra nella zona del porta-targa, il bordo acuto che descrive una linea dinamicamente slanciata e si estende fino alla fiancata e il listello cromato inserito nella grembialatura rendono la coda più leggera e sportiva. Questa impressione viene intensificata dalla nuova forma delle luci posteriori bipartite. Il loro orientamento orizzontale viene accentuato internamente dalla grafica dei fari, concentrata su due strisce luminose composte da unità a LED.

Interni: comfort di viaggio, versatilità e ambiente lussuoso in un'interpretazione esclusiva per ogni modello.

Nell'abitacolo di tutti i modelli della nuova BMW Serie 5 una serie di dettagli nuovi generano una raffinata atmosfera da automobile premium, aumentandone contemporaneamente la funzionalità. In tutti i modelli, il Control Display del sistema di comando di serie iDrive è incorniciato ad entrambi i lati da prestigiosi listelli cromati. La vaschetta porta-oggetti e il porta-bicchiere nella zona della console centrale, sia della berlina che del modello Touring, hanno un maggiore volume.

Il caratteristico ambiente premium che contraddistingue la famiglia di modelli della BMW Serie 5 è il risultato della generosa abitabilità, dei materiali raffinati e della lavorazione di alta qualità, nonché di una serie di esclusivi dettagli dell'allestimento interno, come per esempio il sistema di comando iDrive e la tecnologia Black Panel nella strumentazione combinata e nel display dell'impianto automatico di climatizzazione.

A richiesta, l'iDrive Controller è ordinabile con una superficie sensibile al tatto che permette di scrivere singoli caratteri. Per esempio, quando si seleziona una destinazione nel sistema di navigazione, l'indirizzo desiderato può venire inserito scrivendo le singole lettere sulla superficie del Controller. Ovviamente, resta sempre a disposizione lo Speller visualizzato al Control Display. Il guidatore può passare da una modalità di input all'altra anche mentre inserisce un indirizzo.

Un optional unico nel segmento di appartenenza, dedicato all'aumento del piacere di guida, è il display multifunzionale della strumentazione. Questa variante dell'unità di visualizzazione del cockpit, eseguita come TFT-display da 10,25 pollici, varia la rappresentazione grafica e i coliri delle indicazioni in base all'opzione attivata con il tasto di selezione della modalità di guida. Nella modalità di guida COMFORT il display della strumentazione visualizza lo schermo classico con quattro strumenti circolari. Una funzione di lente d'ingrandimento sottolinea i valori momentanei della velocità di crociera e del numero di giri. Nel modo ECO PRO il contagiri si trasforma in un'indicazione EfficientDynamics che informa il guidatore sul grado di efficienza della guida. Nella modalità di guida SPORT il tachimetro visualizza la velocità in modo digitale attraverso dei grandi caratteri numerici che appaiono al centro dello schermo, mentre al centro del contagiri viene indicata la marcia inserita.

Grazie al suo elevato comfort di guida in tutti i posti, la nuova BMW Serie 5 Gran Turismo dà prova delle proprie qualità di vettura adatta ai viaggi lunghi, sia ai fini professionali che per recarsi in vacanza. La capacità del bagagliaio è di 520 litri.

Per coloro che hanno delle esigenze di trasporto maggiori, la BMW Serie 5 Touring sarà la prima scelta. Numerosi dettagli le assicurano un livello di funzionalità e versatilità unico nel segmento di appartenenza. Anche quando vengono occupati tutti i posti, il bagagliaio offre ancora un volume di 560 litri. Qualora fosse necessario, la capacità di carico è potenziabile fino a 1 670 litri. Lo schienale del divanetto posteriore è ribaltabile di serie nel rapporto 40:20:40 e, a richiesta, è possibile regolare anche l'angolo d'inclinazione. Grazie a due levette sistemate nel bagagliaio, lo schienale posteriore può venire abbassato anche dalla zona di carico. Poco prima di raggiungere la posizione orizzontale, il movimento degli elementi dello schienale viene dolcemente frenato. Quando si chiude il cofano posteriore, la copertura del vano di carico si abbassa automaticamente. Inoltre, il cofano del bagagliaio della BMW Serie 5 Touring è dotato di serie del sistema automatico Soft Close e di un lunotto ad apertura separata che si alza automaticamente premendo un tasto.

BMW Serie 5 Gran Turismo: una combinazione perfetta di lussuoso comfort di viaggio e di versatilità.

La BMW Serie 5 Gran Turismo offre un equilibrio unico tra lussuoso comfort di viaggio e versatilità. L'eleganza rappresentativa di una berlina è stata combinata con gli interni variabili di un modello Touring e con la versatilità di uno Sports Activity Vehicle. La posizione di guida, leggermente rialzata, dunque a un livello intermedio tra berlina e SAV, consente di salire e scendere con grande comodità. Nella zona posteriore i passeggeri godono di uno spazio per le gambe e per la testa riservato di norma alle vetture di lusso. I sedili posteriori sono spostabili in avanti di 73 millimetri, mentre l'inclinazione dello schienale è variabile di 33 gradi. Quando non è bloccata, la paratia inserita dietro lo schienale del divanetto posteriore segue il movimento longitudinale dei sedili, così da potere aumentare il volume del bagagliaio da 500 a 650 litri. La paratia e lo schienale del divanetto posteriore sono divisibili nel rapporto 40:20:40. Dopo avere ribaltato tutti gli elementi ed avere spostato completamente in avanti i sedili, si raggiunge il volume massimo di carico di 1 750 litri. Per le operazioni di carico può venire utilizzato l'intero cofano del bagagliaio che si apre verso l'alto oppure solo un elemento di apertura separato, sistemato sotto il lunotto. Analogamente alla berlina, la piccola apertura consente di accedere al bagagliaio senza disturbare le persone nell'abitacolo.

Nella BMW Serie 5 Touring e nella BMW Serie 5 Gran Turismo l'equipaggiamento di serie comprende il comando automatico del cofano del bagagliaio, disponibile a richiesta anche per la BMW Serie 5 berlina. In tutti i membri della nuova famiglia di modelli BMW Serie 5 la funzione di apertura touchless del cofano posteriore, compresa nell'optional Comfort Access, è stata completata da un rispettivo meccanismo di chiusura. Analogamente all'apertura, anche la chiusura del cofano del bagagliaio viene attivata con un movimento del piede sotto la grembialatura posteriore. In questo modo il cliente può attivare il cofano posteriore anche dopo avere svuotato il bagagliaio senza dovere depositare per terra le valigie.

Novità nella BMW Serie 5: BMW Lines per una maggiore personalizzazione.

Per la carrozzeria sono disponibili svariate tinte. Nuovi nella gamma sono i colori Kalistograu metallizzato, Jatoba metallizzato, Mineralweiß metallizzato e Glaciersilber metallizzato, disponibili per tutti i modelli. Inoltre, è stata ampliata l'offerta di cerchi in lega disponibili come optional.

Per la prima volta, in alternativa all'equipaggiamento di base, tutti i membri della nuova famiglia di modelli BMW Serie 5 possono essere equipaggiati con delle linee di design composte in esclusiva, le BMW Lines. La selezione

comprende la BMW Luxury Line e la BMW Modern Line, che permettono di accentuare determinate sfaccettature del singolo modello. Le due BMW Lines comprendono luci fendinebbia a LED, cerchi in lega da 18 pollici (BMW Serie 5 Gran Turismo: 19 pollici), coperture dei montanti B e delle basi degli specchietti retrovisori esterni in nero lucido, maniglie delle porte illuminate e impreziosite da un inserto cromato e battitacco illuminati con la scritta “BMW” inserita nella striscia in alluminio. Nelle fiancate anteriori sono state applicate le scritte “Luxury” oppure “Modern”.

Grazie a una selezione accurata di componenti di design interno ed esterno, la BMW Luxury Line offre il massimo grado di eleganza e di esclusività. Le asticelle ornamentali della presa d’aria inferiore, i lati frontali delle asticelle nere del doppio rene, le coperture dei canali di scorrimento dei cristalli laterali, il listello decorativo della grembialatura posteriore e le coperture cromate dei terminali dell’impianto di scarico creano insieme dei tocchi supplementari di lusso. L’abitacolo offre un ambiente particolarmente raffinato, con un allestimento in pelle ed esclusive cuciture decorative, volante sportivo in pelle nera e modanature interne nella variante di legno nobile Fineline antracite.

La BMW Modern Line si presenta estremamente progressista e dinamica. Le asticelle delle prese d’aria, le asticelle del doppio rene, il listello decorativo posteriore e i terminali di scarico sono realizzati in cromo opaco. La plancia portastrumenti e il volante sportivo in pelle sono disponibili anche nella tinta chiara Oyster. Le modanature interne in Pearl scuro e le esclusive cuciture a vista dell’allestimento in pelle offerto come optional creano nell’abitacolo un’atmosfera molto espressiva.

Per un’ulteriore personalizzazione tutte le varianti di modello della nuova BMW Serie 5 sono disponibili con il pacchetto M Sport, messo a punto appositamente.

4. Chassis e propulsore: equilibrio perfetto tra dinamismo e comfort.

- **Ampia gamma di motorizzazioni: a quattro motori a benzina e sei propulsori diesel da 105 kW/143 CV a 330 kW/450 CV, nuovi modelli xDrive.**
- **Modernissima tecnica di assetto, tasto di selezione della modalità di guida di serie, BMW Serie 5 Gran Turismo con taratura particolarmente confortevole.**
- **Unico nel segmento di appartenenza: Integral Active Steering, Adaptive Drive.**

Con il lancio della nuova famiglia di modelli BMW Serie 5, il piacere di guidare un'automobile premium di classe medio/alta si arricchisce di ulteriore fascino. Il risultato delle ottimizzazioni apportate a numerosi dettagli di tutte le varianti di modello della BMW Serie 5 include dei valori di consumo in parte sensibilmente ridotti con prestazioni sportive invariate e, in alcuni modelli, addirittura con una performance superiore. In più, tutte le varianti di modello soddisfano già oggi la norma antinquinamento Euro 6.

Una nuova motorizzazione diesel d'ingresso, ulteriori modelli equipaggiati con la trazione integrale xDrive e un propulsore V8 più potente e contemporaneamente anche più efficiente, completano la gamma, che copre adesso un arco di potenza tra i 105 kW/143 CV e i 330 kW/450 CV. Per la nuova BMW Serie 5 berlina e la nuova BMW Serie 5 modello Touring sono disponibili quattro motori a benzina e sei propulsori a gasolio. In più, la berlina viene offerta anche come modello full-hybrid BMW ActiveHybrid 5 e come berlina ad alte prestazioni BMW M5. La gamma di motorizzazioni della nuova BMW Serie 5 Gran Turismo è composta da due motori a benzina e due motori diesel.

In tutti i modelli della BMW Serie 5, una modernissima tecnologia di assetto garantisce un equilibrio tra dinamismo e comfort finora mai raggiunto da nessun competitor. Il servosterzo elettromeccanico include di serie la servoassistenza Servotronic, funzionante in dipendenza della velocità. Inoltre, la BMW Serie 5 modello Touring e la BMW Serie 5 Gran Turismo sono dotate di serie di ammortizzazione pneumatica dell'asse posteriore con compensazione automatica del livello. Come optional, tutti i membri della famiglia di modelli della BMW Serie 5 sono fornibili con due sistemi unici nel segmento di appartenenza, Integral Active Steering ed Adaptive Drive. Lo

status eccezionale della BMW Serie 5 Gran Turismo come vettura da viaggio particolarmente lussuosa viene esaltato anche da una serie d'interventi mirati di ottimizzazione nei campi acustica e comfort di molleggio. Sia la berlina che il modello Touring si distinguono per un grande progresso in questi settori.

Base efficiente: nuovo diesel d'ingresso per la berlina e il modello Touring.

La tecnologia BMW TwinPower Turbo assicura in tutta la gamma di motorizzazioni un rapporto esemplare tra piacere di guida e consumo di carburante. Nel nuovo motore diesel d'ingresso che alimenta i modelli BMW 518d berlina e BMW 518d Touring, il pacchetto tecnologico è composto da un turbocompressore con geometria variabile al lato di aspirazione ed iniezione diretta Common-rail con iniettori elettromagnetici. Il propulsore quattro cilindri da 2 000 cm³ eroga una potenza massima di 105 kW/143 CV e una coppia massima di 360 Newtonmetri. La nuova BMW 518d berlina accelera da 0 a 100 km/h in 9,6 secondi e consuma nel ciclo di prova combinato UE da 4,5 a 4,9 litri per 100 chilometri (valore di CO_2: 119 – 129 grammi per chilometro, a seconda dal cambio e dalle misure dei pneumatici selezionati).

La gamma di propulsori diesel disponibili per la berlina e il modello Touring comprende inoltre le due varianti a quattro cilindri BMW 520d con 135 kW/184 CV e BMW 525d con 160 kW/218 CV e tre motori a sei cilindri. La BMW 520d consuma nel ciclo di prova combinato UE 4,5 litri per 100 chilometri ed emette 119 grammi di CO_2 per chilometro, dunque offre i valori della 520d EfficientDynamics Edition che andrà a sostituire.

La BMW 530d eroga 190 kW/258 CV, la BMW 535d 230 kW/313 CV. La gamma di modelli viene completata dalle due automobili M Performance BMW M550d xDrive berlina e BMW M550d xDrive Touring. Grazie alla tecnologia M TwinPower Turbo, il loro motore sei cilindri in linea da 3 000 cm³ con tripla sovralimentazione turbo mette a disposizione un potenza massima assolutamente unica di 280 kW/381 CV e una coppia massima di 740 Newtonmetri. Per la nuova BMW Serie 5 Gran Turismo sono disponibili tre motori diesel. La gamma è composta dai modelli BMW 520d Gran Turismo, BMW 530d Gran Turismo e BMW 535d Gran Turismo.

Ancora più potente, ancora più efficiente: il motore V8 della BMW Serie 5.

Grazie a una potenza incrementata del 10 percento circa, accompagnata da un calo notevole del consumo di carburante, nella nuova famiglia di modelli della BMW Serie 5 debutta la nuova generazione del motore V8 con tecnologia BMW TwinPower Turbo. Nell'otto cilindri, che viene montato nei modelli BMW 550i berlina, BMW 550i Touring e BMW 550i Gran Turismo, il

sistema di sovralimentazione composto da due turbocompressori e l'iniezione diretta di carburante High Precision Injection vengono completati dal comando valvole variabile VALVETRONIC. Il propulsore da 330 kW/450 CV eroga da una cilindrata di 4 400 cm³ una coppia massima di 650 Newtonmetri. La nuova BMW 550i berlina accelera per esempio da 0 a 100 km/h in solo 4,6 secondi. Il consumo di carburante nel ciclo combinato UE varia da 8,6 a 8,8 litri per 100 chilometri (emissioni di CO_2: 199 – 206 g/km, a seconda della misura dei pneumatici selezionata).

Il multi-premiato sei cilindri in linea con 225 kW/306 CV alimenta i modelli BMW 535i berlina e BMW 535i Touring e la BMW 535i Gran Turismo. Inoltre, per la berlina e il modello Touring vengono offerti due motori quattro cilindri a benzina. Il propulsore della BMW 520i eroga 135 kW/184 CV, mentre il motore della BMW 528i, che è stato rivisitato in occasione del lancio della nuova famiglia di modelli, mette a disposizione 180 kW/245 CV.

I modelli BMW 520i, BMW 528i, BMW 535i, BMW 518d, BMW 520d e BMW 525d sono equipaggiati di serie con un cambio manuale a sei rapporti, sia nella versione berlina che Touring. Come optional è disponibile anche il cambio automatico a otto rapporti che si distingue per una rapidità di cambiata estrema, un'elevata precisione e un alto grado di efficienza; il cambio automatico a otto rapporti fa parte dell'equipaggiamento di serie dei modelli BMW 550i, BMW 530d e 535d e di tutte le varianti di modello della BMW Serie 5 Gran Turismo. Il cambio automatico a otto rapporti è stato completato con la funzione "sailing" ed è disponibile anche in combinazione con paddles al volante. I bilancieri del volante fanno parte dell'equipaggiamento del cambio automatico sportivo a otto rapporti, incluso nell'equipaggiamento di serie della BMW M550d xDrive, che assicura una dinamica di cambiata particolarmente elevata.

Ulteriori modelli equipaggiati con la trazione integrale intelligente BMW xDrive.

In più, è stata nuovamente ampliata la selezione di motorizzazioni combinabili con la trazione integrale intelligente BMW xDrive. Alla gamma sono stati aggiunti i modelli BMW 520d xDrive berlina e BMW 520d xDrive Touring. Anche in queste vetture il controllo elettronico della ripartizione della coppia motrice tra asse anteriore ed asse posteriore provvede a un netto aumento della trazione e della stabilità di guida, nonché a un incremento della dinamica nelle curve percorse a velocità sostenuta.

Il sistema di trazione integrale viene offerto inoltre come optional per la berlina e il modello Touring delle varianti BMW 528i, BMW 535i, BMW 525d, BMW 530d e BMW 535d, in più per la BMW 550i berlina. Le automobili

M Performance trasmettono di serie la potenza del loro motore sei cilindri diesel a tutte le quattro ruote. Nella gamma della BMW Serie 5 Gran Turismo tutti i modelli sono disponibili anche con xDrive, con eccezione della BMW 520d.

Modernissima tecnica di assetto per una dinamica di guida e un comfort su misura.

Nella nuova famiglia di modelli della BMW Serie 5 una tecnica di assetto sottoposta a un'ulteriore perfezionamento provvede a una trasformazione eccellente della potenza motore in dinamica e comfort di guida. Sia l'asse anteriore a doppio snodo che l'asse posteriore Integral sono realizzati quasi interamente in alluminio, così da offrire una reazione sensibile dei sistemi di molle ed ammortizzatori a irregolarità del fondo stradale e assicurare in ogni situazione un comfort di guida ottimale. Il risultato è un equilibrio tra sportività e comfort di guida unico nel segmento di appartenenza. Inoltre, grazie al tasto di selezione della modalità di guida, montato di serie sulla consolle centrale, la taratura della vettura è adattabile alle esigenze individuali e alla situazione di guida. Il passaggio da una modalità all'altra avviene premendo semplicemente un pulsante che influenza la linea caratteristica del pedale dell'acceleratore e dello sterzo e, nelle vetture con il rispettivo equipaggiamento, anche le caratteristiche di cambiata del cambio automatico e la mappatura degli ammortizzatori a controllo elettronico.

L'optional Dynamic Damper Control si adatta con la sua regolazione elettronica adattiva sia alle particolarità del fondo stradale sia allo stile di guida personale. Inoltre, le caratteristiche di guida vengono ottimizzate dal sistema Adaptive Drive che include anche la stabilizzazione attiva antirollío. Nelle curve percorse ad alta velocità e in caso di cambio improvviso di direzione, gli stabilizzatori a controllo elettronico riducono per esempio il coricamento laterale della vettura. Un altro optional offerto è l'assetto M Sport con abbassamento della vettura.

L'Integral Active Steering gestisce non solo la regolazione della servoassistenza in dipendenza della velocità e l'angolo di sterzo delle ruote anteriori, ma anche l'angolo di sterzo delle ruote posteriori. Il sistema mette a disposizione sia un'elevata agilità nelle situazioni di guida dinamiche, sia delle reazioni della vettura confortevoli e sicure durante il cambio di corsia e in curva e provvede a un'agilità ottimizzata nei tornanti stretti e nella guida in città.

5. BMW ConnectedDrive nella nuova BMW Serie 5: innovazioni uniche per aumentare la sicurezza, il comfort e l'infotainment.

- **Il collegamento in rete intelligente conferma il ruolo di leader di BMW nelle applicazioni di ufficio mobile e nell'infotainment.**
- **BMW Park Assistant con modalità automatica.**
- **Driving Assistant Plus con Assistente per la guida in colonna.**

Nella nuova famiglia di modelli della BMW Serie 5 il collegamento intelligente in rete tra guidatore, vettura e ambiente esterno ha raggiunto un livello unico su scala mondiale. L'offerta di BMW ConnectedDrive include nuovamente numerosi sistemi di assistenza di guida e servizi di mobilità che aumentano sia la sicurezza che il comfort e l'utilizzo dell'infotainment a bordo della vettura. La BMW Serie 5 rafforza il proprio ruolo di leader nel campo delle applicazioni di ufficio mobile e di offerte d'infotainment sulla base di internet.

Ma anche le soluzioni di BMW ConnectedDrive nel campo dei sistemi di assistenza di guida sono state sviluppate con coerenza. Le ultime innovazioni includono dei sistemi che riducono la stanchezza del conducente nelle situazioni di guida in colonna oppure di traffico lento e lo supportano più che in passato nelle manovre di parcheggio.

BMW ConnectedDrive: collegamento in rete perfetto per l'uso professionale, i viaggi e l'infotainment.
Grazie all'utilizzo di una carta SIM inserita fissa nella vettura, all'ampia integrazione dello smartphone e di funzioni innovative di BMW ConnectedDrive, nella BMW Serie 5 vengono create delle possibilità completamente nuove di comunicazione mobile e di utilizzo dei servizi online. L'offerta assicura un livello unico di comfort e di versatilità nei campi delle applicazioni professionali, di orientamento in viaggio e d'infotainment a bordo della vettura. L'equipaggiamento di serie di tutti i modelli della nuova BMW Serie 5 include anche un impianto vivavoce con porta USB.

Utilizzando il telefono del cliente oppure la carta SIM inserita fissa nella vettura, le funzioni di "ufficio mobile" trasformano la BMW Serie 5 in un vero e proprio posto di lavoro. E-mail, appuntamenti, contatti, notizie nel calendario e appunti vengono visualizzati sullo schermo centrale. La funzione di dettato trasforma gli appunti pronunciati dal guidatore in un testo scritto che può venire memorizzato e successivamente inviato via sms oppure e-mail.

Le applicazioni ufficiali BMW danno il via alla tendenza, costantemente in crescita, di servizi disponibili attraverso un collegamento telefonico o via internet. Un'offerta unica su scala mondiale è il Concierge Service, un servizio d'informazioni personale che i clienti di BMW ConnectedDrive possono utilizzare per esempio per prenotare un albergo, per cercare indirizzi e numeri telefonici o degli orari di apertura. Inoltre, sono a disposizione le funzioni a distanza di BMW ConnectedDrive, l'utilizzo di internet a bordo della vettura e l'optional Online Entertainment con una selezione di circa 12 milioni di brani musicali. BMW Apps include anche la funzione webradio, l'accesso al programma musicale personalizzato del servizio Aupeo! e l'utilizzo di Facebook e Twitter in automobile. Questo servizio viene aggiornato permanentemente con app nuove, scaricabili nella vettura attraverso la carta SIM oppure lo smartphone. La carta SIM installata fissa nella vettura è anche il presupposto per la chiamata di soccorso avanzata, di serie in molti mercati. In combinazione con il sistema di navigazione Professional, disponibile come optional, viene offerto l'optional Real Time Traffic Information che fornisce al guidatore in tempo reale delle informazioni sul traffico particolarmente precise e dei messaggi di code.

Varietà insuperata, funzioni nuove: i sistemi di assistenza del guidatore di BMW ConnectedDrive.

Anche la gamma di sistemi di assistenza del guidatore di BMW ConnectedDrive si presenta più moderna e ricca che mai. Una maggiore sicurezza durante la guida notturna la assicura l'introduzione dell'High Beam Assistant non abbagliante e del sistema BMW Night Vision con Dynamic Light Spot e riconoscimento delle persone e degli animali. La nuova generazione dell'High Beam Assistant crea delle condizioni visive ottimali senza che sia necessario l'intervento del guidatore. Una telecamera installata nello specchietto retrovisore interno registra le vetture precedenti fino a una distanza di 400 metri, mentre il traffico incrociante viene rilevato già a una distanza di 1 000 metri. Quando una vettura si avvicina a fari abbaglianti accesi, l'abbagliamento del traffico incrociante viene evitato attraverso una copertura puntuale e dinamica dei proiettori.

Anche il sistema di visione notturna BMW Night Vision è stato completato con una funzione nuova. Il sistema utilizza una telecamera termica installata nella sezione frontale della vettura che fornisce delle immagini in movimento in tempo reale in cui persone, animali e altri oggetti che emettono del calore vengono visualizzati al Control Display - anche se si trovano al di fuori del fascio luminoso dei proiettori. Inoltre, i dati del video vengono analizzati da una centralina che rileva pedoni, ciclisti ed animali che potrebbero trovarsi su una rotta di collisione con la vettura. In questo caso il guidatore viene avvertito da un simbolo nella strumentazione combinata e sull'Head-Up-Display,

disponibile come optional. L'avvertimento acuto include anche un segnale acustico. Il Dynamic Light Spot è un proiettore speciale che dirige un raggio luminoso sulle persone o sugli animali individuati ed avverte così il guidatore sul rischio.

Driving Assistant ed Assistente per la guida in colonna: maggiore sicurezza e comfort nella guida in coda e nel traffico di città.
Il nuovo optional Driving Assistant riunisce il Lane Departure Warning e l'Avvertimento di rischio di tamponamento con funzione frenante. Se il sistema riconosce una deviazione involontaria dalla rotta, il guidatore ottiene un segnale di avvertimento sotto forma di vibrazione del volante. Il sistema è utilizzabile a partire da una velocità di 70 km/h. La telecamera del sistema fornisce anche i dati necessari per l'Avvertimento di rischio di tamponamento con funzione frenante. Questa funzione, attivabile a partire da una velocità minima di 15 km/h, avvisa il guidatore con dei segnali ottici ed acustici in caso di rischio di collisione con la vettura che precede. Per abbreviare lo spazio di arresto viene predisposto contemporaneamente l'impianto frenante.

Un'assistenza ancora più completa la mette a disposizione il Driving Assistant Plus. Il sistema combina l'Active Cruise Control con funzione Stop & Go con il Driving Assistant, aumentando così il comfort e la sicurezza, soprattutto nel traffico lento e durante la guida in colonna. Il guidatore può delegare al sistema la regolazione della distanza rispetto alla vettura che precede. La combinazione di telecamera frontale e di sensori radar full-range registra sia le vetture precedenti che quelle ferme. Qualora il conducente non dovesse reagire all'avvertimento di un rischio imminente di tamponamento, il Driving Assistant Plus decelera automaticamente la vettura e frena, in caso di necessità, fino alla massima decelerazione possibile.

Probabilmente a partire dal novembre 2013 il Driving Assistant Plus verrà completato da un Assistente di guida in colonna. Per quanto riguarda velocità fino ai 40 km/h, questa funzione non esonera il guidatore solo dalla regolazione della distanza, ma anche dal mantenere la corsia selezionata. Grazie alla servoassistenza, l'Assistente della guida in colonna mantiene in modo affidabile la vettura al centro della carreggiata.

Ancora più confortevole: BMW Park Assistant automatico.
Un'altra innovazione che probabilmente verrà offerta per la nuova BMW Serie 5 berlina e per la nuova BMW Serie 5 modello Touring a partire dal novembre 2013 sarà il BMW Park Assistant automatico. Nella sua nuova versione il sistema non esonera il guidatore solo dalle manovre al volante nel parcheggio in retromarcia parallelo alla strada ma anche dall'attivazione del pedale

dell'acceleratore e del freno. In questo modo, la BMW Serie 5 entrerà nel parcheggio in modo completamente automatico.

Inoltre, sono state ampliate le funzioni dell'optional Active Protection. Nelle situazioni critiche, questo pacchetto di sicurezza svolge numerose attività che contribuiscono a ridurre le conseguenze di un possibile incidente. A questo scopo vengono chiusi i cristalli laterali e se disponibile, anche il tetto scorrevole. Non solo: vengono strette le cinture dei sedili anteriori e lo schienale del sedile del passeggero viene spostato in una posizione verticale. Active Protection include adesso anche un Assistente di attenzione che analizza il comportamento di guida e propone eventualmente una sosta.

Un aiuto veloce ed adeguato in caso di collisione lo offre la chiamata di soccorso avanzata, disponibile in numerosi mercati, con rilevazione automatica della posizione della vettura e riconoscimento del grado di gravità dell'incidente. La generazione attuale del sistema, con il quale BMW assunse già quindici anni fa un ruolo di avanguardia, in caso di crash trasmette al BMW Call Center informazioni importanti, come la posizione della vettura alla precisione di un metro, il numero di telaio, il tipo di vettura, il colore della vettura e i dati raccolti dai sensori. Inoltre, il sistema registra quante persone sono a bordo, quali airbag si sono gonfiati e misura l'intensità dell'urto.

Tutto sotto controllo: Head-Up-Display, Speed Limit Info, Lane Change Warning, Surround View.

Nella BMW Serie 5, le innovazioni attuali dell'offerta di BMW ConnectedDrive completano la straordinaria varietà di sistemi di assistenza del guidatore. Gli highlight del programma sono il BMW Head-Up-Display a colori che proietta adesso anche una lista dei contatti telefonici e del programma d'entertainment sul parabrezza della vettura, nonché la Speed Limit Info con riconoscimento di divieto di sorpasso e il Lane Change Warning.

Gli optional telecamera di retromarcia e Surround View contribuiscono a sorvegliare meglio il traffico e la zona intorno all'automobile. Oltre alla telecamera di retromarcia e ai sensori del Park Distance Control, Surround View utilizza anche due telecamere integrate negli specchietti retrovisori esterni e visualizza sul Control Display nella prospettiva a volo d'uccello sia la vettura che la zona circostante. Parte integrale del sistema è la funzione Side View che aiuta il guidatore quando deve uscire da passi carrabili stretti, a visibilità limitata, oppure da un autosilo. Due telecamere integrate nel paraurti anteriore permettono di osservare il traffico trasversale.

6. BMW EfficientDynamics nella nuova BMW Serie 5: aumento del divertimento di guida, riduzione del consumo.

- **Efficienza eccellente in tutte le categoria di potenza.**
- **I motori a benzina e diesel soddisfano la norma antinquinamento Euro 6.**
- **Novità esclusive nel segmento di appartenenza: modalità "sailing", Preview Assistant, ECO Pro Route.**

La famiglia di modelli della BMW Serie 5 non è solo il simbolo del piacere di guidare ma anche un esempio di efficienza nella categoria automobilistica medio/alta. Nel confronto con la concorrenza, tutti i modelli raggiungono un rapporto insuperato tra consumo di carburante e prestazioni di guida. Nella nuova BMW Serie 5 le misure di riduzione dei valori di consumo di carburante e delle emissioni sono state nuovamente potenziate. Oltre all'ottimizzazione di numerosi dettagli nel campo dell'aerodinamica, sono una serie d'innovative funzioni nel campo della gestione motore e del management dell'energia a permettere alla famiglia di modelli della BMW Serie 5 di rafforzare nuovamente la propria posizione di leader nel campo dell'efficienza.

Pronta per la norma antinquinamento Euro 6 grazie a BMW TwinPower Turbo e a BMW BluePerformance.
Tutti i motori montati nei modelli della BMW Serie 5 sono dotati della tecnologia BMW TwinPower Turbo. Già oggi tutti i membri della nuova famiglia di modelli della BMW Serie 5 soddisfano le disposizioni della norma antinquinamento Euro 6, valida a partire dal settembre 2014. Nei modelli diesel l'indispensabile limitazione delle emissioni di ossidi di azoto viene realizzata attraverso un post-trattamento dei gas di scarico particolarmente efficiente. A seconda del modello, la tecnologia BMW BluePerformance utilizzata è composta da un catalizzatore ad accumulo di ossidi di azoto oppure da un catalizzatore SCR con iniezione di urea.

Ampio pacchetto BMW EfficientDynamics – con integrazioni innovative.
Analogamente ai cambi manuali, anche il cambio automatico a otto rapporti utilizzato nella BMW Serie 5 si distingue per offrire un rendimento eccellente. La maggior parte dei modelli equipaggiati con il cambio automatico a otto rapporti consuma addirittura meno della rispettiva motorizzazione combinata con un cambio manuale. L'equipaggiamento di serie di tutti i modelli della BMW Serie 5 include per esempio la funzione start/stop automatico, la Brake

Energy Regeneration, gruppi secondari comandati in base al fabbisogno, alette di raffreddamento attive, servosterzo elettromeccanico e pneumatici con resistenza al rotolamento ridotta. Un'ulteriore ottimizzazione delle caratteristiche di aerodinamica è stata realizzata attraverso delle modifiche nella zona dei passaruota, del rivestimento del sottoscocca e ridisegnando la grembialatura anteriore. In questo modo il coefficiente di aerodinamica (valore c_x) della nuova BMW 520d è stato ridotto a 0,25.

Il modo ECO PRO, attivabile premendo il tasto di selezione della modalità di guida, determina un adattamento della gestione motore, della linea caratteristica del pedale dell'acceleratore e delle caratteristiche del cambio automatico a favore di uno stile di guida a consumo ottimizzato, a regimi motore bassi. Il controllo mirato della potenza delle funzioni ad alimentazione elettrica, come la climatizzazione, il riscaldamento dei sedili e degli specchietti retrovisori esterni, assicura inoltre una gestione dell'energia particolarmente efficiente. In combinazione con il cambio automatico, disponibile come optional, viene offerta per la prima volta la modalità di guida "sailing". Nel modo ECO PRO, a velocità tra i 50 e 160 km/h, la catena cinematica viene separata non appena il guidatore rilascia il pedale dell'acceleratore. La vettura può avanzare senza la coppia di trascinamento del motore, minimizzando il consumo di carburante.

Uno stile di guida efficiente viene supportato anche dall'optional sistema di navigazione Professional. Oltre al percorso più veloce o più breve, il modo ECO PRO mette a disposizione l'itinerario che consente di realizzare un consumo di carburante particolarmente basso. Un'altra innovazione, presentata per la prima volta nella nuova BMW Serie 5, è il Preview Assistant. Quando la guida a destinazione è attiva, questa funzione indica al guidatore il momento ideale per rilasciare il pedale dell'acceleratore prima di entrare in una curva o in caso di limiti di velocità. La BMW ActiveHybrid 5 è dotata di una versione speciale della modalità di guida "sailing" e del Preview Assistant che contribuiscono a utilizzare al massimo la possibilità di guida nella modalità elettrica.

7. Dati tecnici.
BMW 520i berlina, BMW 528i berlina.

		BMW 520i	BMW 528i
Carrozzeria			
Numero porte / posti		4 / 5	4 / 5
Lungh. / largh. / alt.[1] (a vuoto)	mm	4907 / 1860 / 1464	4907 / 1860 / 1464
Passo	mm	2968	2968
Carreggiata ant. / post.	mm	1600 / 1627	1600 / 1627
Luce a terra		141	141
Diametro di sterzata	m	12,0	12,0
Capacità serbatoio	ca. l	70	70
Radiatore con riscaldamento	l	9,1 (9,3)	9,1 (9,3)
Olio motore [2)]	l	5,75	5,75
Massa a vuoto DIN/UE	kg	1595 / 1670 (1615 / 1690)	1610 / 1685 (1625 / 1700)
Carico utile DIN	kg	610	610
Peso complessivo legale	kg	2205 (2225)	2220 (2235)
Carico per asse ant./post.	kg	1070 / 1280	1070 / 1280
Carico trainabile (12%) frenato / non frenato	kg	1900 (2000) / 750	2000 / 750
Carico sul tetto / al timone	kg	100 / 90	100 / 90
Capacità bagagliaio	l	520	520
Resistenza aerodinamica	c_x x A	0,25 x 2,35	0,26 x 2,35
Motore			
Tipo / cilindri / valvole		linea / 4 / 4	linea / 4 / 4
Tecnologia motore		tecnologia BMW TwinPower Turbo con turbocompressore Twin-Scroll, iniezione diretta di carburante High Precision Injection e comando valvole variabile (VALVETRONIC)	tecnologia BMW TwinPower Turbo con turbocompressore Twin-Scroll, iniezione diretta di carburante High Precision Injection e comando valvole variabile (VALVETRONIC)
Cilindrata effettiva	cm³	1997	1997
Corsa / alesaggio	mm	90,1 / 84,0	90,1 / 84,0
Compressione	:1	10,0	10,0
Carburante		min ottani 91	min ottani 91
Potenza	kW/CV	135 / 184	180 / 245
a giri	g/min	5000 – 6250	5000 – 6500
Coppia	Nm	270	350
a giri	g/min	1250 – 4500	1250 – 4800
Impianto elettrico			
Batteria/sede	Ah/–	90 / bagagliaio	90 / bagagliaio
Alternatore	A/W	170 / 2380	170 / 2380
Dinamica di guida e sicurezza			
Sospensioni anteriori		asse a doppio snodo in alluminio, piccolo braccio a terra, riduzione del beccheggio in frenata	
Sospensioni posteriori		asse multilink Integral V in alluminio, sterzante, con compensazione del beccheggio in partenza e in frenata, doppio isolamento acustico	
Freni anteriori		a disco, pinza flottante in alluminio, un pistone, costruzione a telaio	
Diametro	mm	330 x 24 / ventilati	348 x 30 / ventilati
Freni posteriori		a disco, pinza flottante in alluminio, un pistone	
Diametro	mm	330 x 20 / ventilati	330 x 20 / ventilati
Sistemi di stabilità di guida		di serie: DSC incl. ABS e DTC (Controllo dinamico della trazione), Assistente frenata in curva CBC, Assistente frenata DBC, Funzione freni asciutti, compensazione fading, Assistente di partenza, optional: Dynamic Damper Control	
Equipaggiamenti di sicurezza		di serie: airbag per guidatore e passeggero, airbag laterali per guidatore e passeggero, airbag per la testa per i sedili anteriori e posteriori, cinture automatiche a tre punti per tutti i sedili, davanti con bloccafibbia, tendicintura e limitatore di sforzo, davanti poggiatesta attivi anticrash, sensori di crash, indicatore avaria pneumatici	
Sterzo		servosterzo elettromeccanico (ECV) con funzione Servotronic, optional: Integral Active Steering	
Rapporto di demoltiplicazione	:1	17,1	17,1
Pneumatici ant./ post.		225/55 R17 97W	225/55 R17 97W
Cerchi anti./ post.		8J x 17 lega	8J x 17 lega

			BMW 520i	BMW 528i
Cambio				
Tipo			manuale a 6 rapporti (optional: automatico a 8 rapporti con Steptronic)	
Rapporti	I		3,683 (4,714)	3,683 (4,714)
	II	:1	2,062 (3,143)	2,062 (3,143)
	III	:1	1,313 (2,106)	1,313 (2,106)
	IV	:1	1,000 (1,667)	1,000 (1,667)
	V	:1	0,809 (1,285)	0,809 (1,285)
	VI	:1	0,677 (1,000)	0,677 (1,000)
	VII	:1	– (0,839)	– (0,839)
	VIII	:1	– (0,667)	– (0,667)
	R	:1	3,348 (3,295)	3,348 (3,295)
Rapporto del differenziale		:1	3,909 (3,231)	3,909 (3,231)
Prestazioni				
Rapporto massa/ potenza ((DIN)		kg/kW	11,8 (12,0)	8,9 (9,0)
Potenza specifica		kW/l	67,6	90,1
Accelerazione	0–100 km/h	s	7,9 (7,9)	6,2 (6,3)
	0–1000 m	s	29,1 (29,2)	26,1 (26,2)
in 4. /5.	80–120 km/h	s	7,5 / 10,5 (–)	6,2 / 8,3 (–)
Velocità massima		km/h	235 (233)	250 (250)
BMW EfficientDynamics				
Misure di BMW EfficientDynamics di serie			Brake Energy Regeneration con indicatore del recupero, funzione Auto Start/Stop, indicatore punto ottimale di cambiata (cambio manuale), modo ECO PRO con modalità di guida "sailing" (cambio automatico), lightweight design intelligente, controllo dei gruppi secondari in base al fabbisogno, controllo alette di raffreddamento, servosterzo elettromeccanico (EPS), pompa dell'olio regolata dalla mappatura, compressore del climatizzatore separabile, pneumatici a resistenza ridotta al rotolamento	
Consumo nel ciclo di prova UE[3)]				
con pneumatici di serie: cerchi 8J x 17, pneumatici 225/55 R17				
urbano		l/100 km	8,4 (8,1)	8,8 (8,0)
extraurbano		l/100 km	5,2 (4,7)	5,3 (5,0)
combinato		l/100 km	6,4 (6,0)	6,6 (6,1)
CO_2		g/km	149 (139)	154 (142)
con cerchi 8J x 18 e pneumatici 245/45 R18 o pneumatici invernali				
urbano		l/100 km	8,7 (8,4)	9,1 (8,3)
extraurbano		l/100 km	5,4 (4,9)	5,5 (5,1)
combinato		l/100 km	6,6 (6,2)	6,8 (6,3)
CO_2		g/km	154 (144)	163 (147)
con cerchi anteriori 8J x 18, posteriori 9J x 18 e pneumatici anteriori 245/45 R18, posteriori 275/40 R18, con cerchi anteriori 8,5J x 19, posteriori 9J x 19 e pneumatici anteriori 245/40 R19, posteriori 275/35 R19, con cerchi anteriori 8,5J x 20, posteriori 9J x 20 e pneumatici anteriori 245/35 R20, posteriori 275/30 R20				
urbano		l/100 km	9,0 (8,6)	9,4 (8,6)
extraurbano		l/100 km	5,5 (5,1)	5,6 (5,3)
combinato		l/100 km	6,8 (6,4)	7,0 (6,5)
CO_2		g/km	159 (149)	164 (152)
Classe antinquinamento			Euro 6	Euro 6

Dati tecnici validi solo per mercati ACEA /valori di omologazione validi in parte solo per la Germania (pesi)
I valori in parentesi sono applicabili ai cambi automatici
Tutti i valori sono provvisori

1) altezza con pinna sul tetto: 1475 mm
2) quantità cambio olio
3) valori consumo carburante ed emissioni CO_2 dipendono dalla misura di pneumatici selezionata

BMW 535i berlina, BMW 550i berlina.

		BMW 535i	BMW 550i
Carrozzeria			
Numero porte / posti		4 / 5	4 / 5
Lungh. / largh. / alt.[1](a vuoto)	mm	4907 / 1860 / 1464	4907 / 1860 / 1464
Passo	mm	2968	2968
Carreggiata ant. / post.	mm	1600 / 1627	1600 / 1627
Luce a terra	mm	141	141
Diametro di sterzata	m	12,0	12,0
Capacità serbatoio	ca. l	70	70
Radiatore con riscaldamento	l	10,1 (10,2)	11,6
Olio motore [2)]	l	6,5	9,0
Massa a vuoto DIN/UE	kg	1675 / 1750 (1690 / 1765)	1830 / 1905
Carico utile DIN	kg	610	600
Peso complessivo legale	kg	2285 (2300)	2430
Carico per asse ant./post.	kg	1100 / 1285	1195 / 1315
Carico trainabile (12%) frenato / non frenato	kg	2000 / 750	2000 / 750
Carico sul tetto / al timone	kg	100 / 90	100 / 90
Capacità bagagliaio	l	520	520
Resistenza aerodinamica	c_x x A	0,26 x 2,35	0,27 x 2,35
Motore			
Tipo / cilindri / valvole		linea / 6 / 4	V90 / 8 / 4
Tecnologia motore		tecnologia BMW TwinPower Turbo con turbocompressore Twin-Scroll, iniezione diretta di carburante High Precision Injection e comando valvole variabile (VALVETRONIC)	tecnologia BMW TwinPower Turbo con turbocompressore Twin-Scroll, iniezione diretta di carburante High Precision Injection e comando valvole variabile (VALVETRONIC)
Cilindrata effettiva	cm³	2979	4395
Corsa / alesaggio	mm	89,6 / 84,0	88,3 / 89,0
Compressione	:1	10,2	10,0
Carburante		min ottani 91	min ottani 91
Potenza	kW/CV	225 / 306	350 / 450
a giri	g/min	5800 – 6000	5500 – 6000
Coppia	Nm	400	650
a giri	g/min	1200 – 5000	2000 – 4500
Impianto elettrico			
Batteria/sede	Ah/–	90 / bagagliaio	90 / bagagliaio
Alternatore	A/W	170 / 2380	210 / 2940
Dinamica di guida e sicurezza			
Sospensioni anteriori		asse a doppio snodo in alluminio, piccolo braccio a terra, riduzione del beccheggio in frenata	
Sospensioni posteriori		asse multilink Integral V in alluminio, sterzante, con compensazione del beccheggio in partenza e in frenata, doppio isolamento acustico	
Freni anteriori		a disco, pinza flottante in alluminio, un pistone, costruzione a telaio	
Diametro	mm	348 x 36 / ventilati	374 x 36 / ventilati
Freni posteriori		a disco, pinza flottante in alluminio, un pistone	
Diametro	mm	345 x 24 / ventilati	345 x 24 / ventilati
Sistemi di stabilità di guida		di serie: DSC incl. ABS e DTC (Controllo dinamico della trazione), Assistente frenata in curva CBC, Assistente frenata DBC, Funzione freni asciutti, compensazione fading, Assistente di partenza, optional: Dynamic Damper Control, Adaptive Drive	
Equipaggiamenti di sicurezza		di serie: airbag per guidatore e passeggero, airbag laterali per guidatore e passeggero, airbag per la testa per i sedili anteriori e posteriori, cinture automatiche a tre punti per tutti i sedili, davanti con bloccafibbia, tendicintura e limitatore di sforzo, davanti poggiatesta attivi anticrash, sensori di crash, indicatore avaria pneumatici	
Sterzo		servosterzo elettromeccanico (ECV) con funzione Servotronic, optional: Integral Active Steering	
Rapporto di demoltiplicazione	:1	17,1	17,1
Pneumatici ant./ post.		225/55 R17 97W	245/45 R18 96Y RSC
Cerchi anti./ post.		8J x 17 lega	8J x 18 lega

			BMW 535i	BMW 550i
Cambio				
Tipo			manuale a 6 rapporti (optional: automatico a 8 rapporti con Steptronic)	automatico a 8 rapporti con Steptronic
Rapporti	I		4,110 (4,714)	4,714
	II	:1	2,315 (3,143)	3,143
	III	:1	1,542 (2,106)	2,106
	IV	:1	1,179 (1,667)	1,667
	V	:1	1,000 (1,285)	1,285
	VI	:1	0,846 (1,000)	1,000
	VII	:1	– (0,839)	0,839
	VIII	:1	– (0,667)	0,667
	R	:1	3,727 (3,295)	3,317
Rapporto del differenziale		:1	3,231 (3,080)	2,813
Prestazioni				
Rapporto massa/ potenza ((DIN)		kg/kW	7,4 (7,5)	5,5
Potenza specifica		kW/l	75,5	75,1
Accelerazione	0–100 km/h	s	5,8 (5,7)	4,6
	0–1000 m	s	25,1 (25,5)	23,5
in 4. /5.	80–120 km/h	s	5,9 / 6,9 (–)	–
Velocità massima		km/h	250	250
BMW EfficientDynamics				
Misure di BMW EfficientDynamics di serie			Brake Energy Regeneration con indicatore del recupero, funzione Auto Start/Stop, indicatore punto ottimale di cambiata (cambio manuale), modo ECO PRO con modalità di guida “sailing” (cambio automatico), lightweight design intelligente, controllo dei gruppi secondari in base al fabbisogno, controllo alette di raffreddamento, servosterzo elettromeccanico (EPS), pompa dell’olio regolata dalla mappatura, compressore del climatizzatore separabile, pneumatici a resistenza ridotta al rotolamento	
Consumo nel ciclo di prova UE[3)]				
con pneumatici di serie: cerchi 8J x 17, pneumatici 225/55 R17 (BMW 535i), cerchi 8J x 18, pneumatici 245/45 R18				
urbano		l/100km	11,0 (10,0)	11,8
extraurbano		l/100 km	6,2 (5,6)	6,6
combinato		l/100 km	8,0 (7,2)	8,6
CO_2		g/km	186 (169)	199
con cerchi 8J x 18 e pneumatici 245/45 R18 o con pneumatici invernali				
urbano		l/100 km	11,3 (10,3)	–
extraurbano		l/100 km	6,3 (5,8)	–
combinato		l/100 km	8,2 (7,5)	–
CO_2		g/km	191 (174)	–
con cerchi anteriori 8J x 18, posteriori 9J x 18 e pneumatici anteriori 245/45 R18, posteriori 275/40 R18, con cerchi anteriori 8,5J x 19, posteriori 9J x 19 e pneumatici anteriori 245/40 R19, posteriori 275/35 R19, con cerchi anteriori 8,5J x 20, posteriori 9J x 20 e pneumatici anteriori 245/35 R20, posteriori 275/30 R20				
urbano		l/100 km	11,6 (10,6)	12,3
extraurbano		l/100 km	6,5 (6,0)	6,9
combinato		l/100 km	8,4 (7,7)	8,8
CO_2		g/km	196 (179)	206
Classe antinquinamento			Euro 6	Euro 6

Dati tecnici validi solo per mercati ACEA /valori di omologazione validi in parte solo per la Germania (pesi)
I valori in parentesi sono applicabili ai cambi automatici
Tutti i valori sono provvisori

1) altezza con pinna sul tetto: 1475 mm
2) quantità cambio olio
3) valori consumo carburante ed emissioni CO_2 dipendono dalla misura di pneumatici selezionata

BMW ActiveHybrid 5.

		BMW ActiveHybrid 5
Carrozzeria		
Numero porte/posti		4 / 5
Lungh./largh. / alt.[1] (a vuoto)	mm	4907 / 1860 / 1464
Passo	mm	2968
Carreggiata ant. / post.	mm	1600 / 1627
Altezza da terra		141
Diametro sterzata	m	12,0
Capacità serbatoio	ca. l	67
Radiatore con riscaldamento	l	10,3
Olio motore [2]	l	6,5
Massa a vuoto DIN/UE	kg	1850 / 1925
Carico utile DIN	kg	550
Peso complessivo legale	kg	2400
Carico per asse ant. / post.	kg	1140 / 1350
Carico trainabile frenato (12%) non frenato	kg	– / –
Carico sul tetto / al timone	kg	100 / –
Volume bagagliaio	l	375
Resistenza aerodinamica	c_X x A	0,27 x 2,35
Motore		
Tipo/no. cilindri/no. valvole		linea / 6 / 4
Tecnologia motore		tecnologia BMW TwinPower Turbo con turbocompressore Twin-Scroll, iniezione diretta High Precision Injection e comando valvole variabile (VALVETRONIC)
Cilindrata effettiva	cm³	2979
Corsa / alesaggio	mm	89,6 / 84,0
Compressione	:1	10,2
Carburante		min ottani 91
Potenza	kW/CV	225 / 306
a giri	min^{-1}	5800 – 6000
Coppia	Nm	400
a giri	g/min	1200 – 5000
Potenza elettromotore	kW/CV	40 / 55
Coppia elettromotore	Nm	210
Potenza di sistema	kW/CV	250 / 340
Coppia di sistema	Nm	450
Impianto elettrico		
Batteria/sede	Ah/–	90 +50 / bagagliaio
Accumulatore ad alta tensione	Wh	1350
Generatore	A/W	200 + 170 / 2800 + 2400
Dinamica di guida e sicurezza		
Sospensioni anteriori		asse a doppio snodo in costruzione in alluminio, piccolo braccio a terra, riduzione del beccheggio in frenata
Sospensioni posteriori		asse multilink Integral-V in alluminio, compensazione del beccheggio in partenza e frenata, doppio isolamento acustico
Freni anteriori		a disco, pinza flottante in alluminio, un pistone, costruzione a telaio
Diametro	mm	348 x 36 / ventilati
Freni posteriori		a disco, pinza flottante in alluminio, un pistone
Diametro	mm	345 x 24 / ventilati
Sistemi di stabilità di guida		di serie: DSC incl. ABS e DTC (Dynamic Traction Control), assistente frenata in curva CBC, assistente frenata DBC, funzione freni asciutti, compensazione fading, assistente di partenza, optional: Dynamic Damper Control
Equipaggiamento di sicurezza		di serie: airbag per guidatore e passeggero, airbag laterali per guidatore e passeggero con airbag per la testa per i sedili anteriori e posteriori, cinture automatiche a tre punti in tutti i sedili, davanti bloccafibbia, tendicintura e limitatore di sforzo, davanti poggiatesta attivi anticrash, sensori di crash, indicatore avaria pneumatici
Sterzo		servosterzo elettromeccanico (ECV) con funzione Servotronic
Demoltiplicazione totale sterzo	:1	17,1
Pneumatici ant./ post.		225/55 R17 97W
Cerchi ant. / post.		8J x 17 lega

			BMW ActiveHybrid 5
Cambio			
Tipo			automatico a 8 rapporti con Steptronic
Rapporti	I		4,714
	II	:1	3,143
	III	:1	2,106
	IV	:1	1,667
	V	:1	1,285
	VI	:1	1,000
	VII	:1	0,839
	VIII	:1	0,667
	R	:1	3,317
Rapporto del differenziale		:1	2,929

Prestazioni			
Rapporto peso/potenza (di sistema) DIN		kg/kW	8,2 (7,4)
Potenza specifica		kW/l	75,5
Accelerazione	0–100 km/h	s	5,9
	0–1000 m	s	25,5
in 4.	80–120 km/h	s	–
Velocità massima		km/h	250
Velocità massima guida elettrica		km/h	60
Velocità massima sailing		km/h	160
Autonomia elettrica		km	3 – 4

BMW EfficientDynamics	
Misure di BMW EfficientDynamics di serie	BMW ActiveHybrid, Brake Energy Regeneration con indicazione del flusso energetico e dell'efficienza, funzione start/stop automatico per vetture ibride, servosterzo elettromeccanico, modo ECO PRO con modalità di guida "sailing", lightweight design intelligente, controllo prese d'aria, gruppi secondari funzionanti in base al fabbisogno, compressore del climatizzatore integrato nella rete ad alta tensione, pompa dell'olio controllata dalla mappatura, pneumatici a resistenza al rotolamento ridotta

Consumo nel ciclo di prova UE [3]		
con pneumatici di serie: cerchi 8J x 17, pneumatici 225/55 R17		
urbano	l/100 km	6,1
extraurbano	l/100 km	6,6
combinato	l/100 km	6,4
CO_2	g/km	149
con cerchi 8J x 18 e pneumatici 245/45 R18 o con pneumatici invernali		
urbano	l/100 km	6,5
extraurbano	l/100 km	7,0
combinato	l/100 km	6,8
CO_2	g/km	159
con cerchi anteriori 8J x 18, posteriori 9J x 18 e pneumatici anteriori 245/45 R18, posteriori 275/40 R18 con cerchi anteriori 8,5J x 19, posteriori 9J x 19 e pneumatici anteriori 245/40 R19, posteriori 275/35 R19 con cerchi anteriori 8,5J x 20, posteriori 9J x 20 e pneumatici anteriori 245/35 R20, posteriori 275/30 R20		
urbano	l/100 km	6,7
extraurbano	l/100 km	7,2
combinato	l/100 km	7,0
CO_2	g/km	163
Classe antinquinamento		Euro 6

Dati tecnici validi solo per mercati ACEA /valori di omologazione validi in parte solo per la Germania (pesi)
Tutti i valori sono provvisori

[1] altezza con pinna sul tetto: 1475 mm
[2] quantità cambio olio
[3] valori consumo carburante ed emissioni CO_2 dipendono dalla misura di pneumatici selezionata

BMW 518d berlina, BMW 520d berlina, BMW 525d berlina.

		BMW 518d	BMW 520d	BMW 525d
Carrozzeria				
Numero porte / posti		4 / 5	4 / 5	4 / 5
Lungh. / largh. /alt.[1] (a vuoto)	mm	4907 / 1860 / 1464	4907 / 1860 / 1464	4907 / 1860 / 1464
Passo	mm	2968	2968	2968
Carreggiata ant. / post.	mm	1600 / 1627	1600 / 1627	1600 / 1627
Luce a terra	mm	141	141	141
Diametro di sterzata	m	12,0	12,0	12,0
Capacità serbatoio	ca. l	70	70	70
Radiatore con riscaldamento	l	7,0	7,0	7,0
Olio motore [2)]	l	5,2	5,2	5,2
Massa a vuoto DIN/UE	kg	1615 / 1690 (1625 / 1700)	1620 / 1695 (1630 / 1705)	1650 / 1725 (1655 /1730)
Carico utile DIN	kg	610	610	610
Peso complessivo legale	kg	2225 (2235)	2230 (2240)	2260 (2265)
Carico per asse ant./post.	kg	1060 / 1275	1060 / 1275	1100 / 1290
Carico trainabile (12%)	kg	1800 (2000) / 750	1800 (2000) / 750	2000 / 750
Carico sul tetto / al timone	kg	100 / 90	100 / 90	100 / 90
Capacità bagagliaio	l	520	520	520
Resistenza aerodinamica	c_X x A	0,26 x 2,35	0,25 x 2,35	0,26 x 2,35
Motore				
Tipo / cilindri / valvole		linea / 4 / 4	linea / 4 / 4	linea / 4 / 4
Tecnologia motore		tecnologia BMW TwinPower Turbo: turbocompressore con geometria variabile al lato aspirazione, iniezione diretta Common-rail con iniettori elettromagnetici (pressione max. d'iniezione: 1800 bar)	tecnologia BMW TwinPower Turbo: turbocompressore con geometria variabile al lato aspirazione, iniezione diretta Common-rail con iniettori elettromagnetici (pressione max. d'iniezione: 1800 bar)	tecnologia BMW TwinPower Turbo: sovralimentazione bistadio, compressore ad alta pressione con geometria variabile al lato aspirazione, iniezione diretta Common-rail con iniettori piezoelettrici (pressione max. d'iniezione: 2000 bar)
Cilindrata effettiva	cm³	1995	1995	1955
Corsa / alesaggio	mm	90,0 / 84,0	90,0 / 84,0	90,0 / 84,0
Compressione	:1	16,5	16,5	16,5
Carburante		diesel	diesel	diesel
Potenza	kW/CV	105 / 143	135 / 184	160 / 218
a giri	g/min	4000	4000	4400
Coppia	Nm	360	380	450
a giri	g/min	1750	1750	1500
Impianto elettrico				
Batteria/sede	Ah/–	90 / bagagliaio	90 / bagagliaio	90 / bagagliaio
Alternatore	A/W	180 / 2520	180 / 2520	180 / 2520
Dinamica di guida e sicurezza				
Sospensioni anteriori		asse a doppio snodo in alluminio, piccolo braccio a terra, riduzione del beccheggio in frenata		
Sospensioni posteriori		asse multilink Integral V in alluminio, sterzante, con compensazione del beccheggio in partenza e in frenata, doppio isolamento acustico		
Freni anteriori		a disco, pinza flottante in alluminio, un pistone, costruzione a telaio		
Diametro	mm	330 x 24 / ventilati	330 x 24 / ventilati	348 x 30 / ventilati
Freni posteriori		a disco, pinza flottante in alluminio, un pistone		
Diametro	mm	330 x 20 / ventilati	330 x 20 / ventilati	330 x 20 / ventilati
Sistemi di stabilità di guida		di serie: DSC incl. ABS e DTC (Controllo dinamico della trazione), Assistente frenata in curva CBC, Assistente frenata DBC, Funzione freni asciutti, compensazione fading, Assistente di partenza, optional: Dynamic Damper Control		
Equipaggiamenti di sicurezza		di serie: airbag per guidatore e passeggero, airbag laterali per guidatore e passeggero, airbag per la testa per i sedili anteriori e posteriori, cinture automatiche a tre punti per tutti i sedili, davanti con bloccafibbia, tendicintura e limitatore di sforzo, davanti poggiatesta attivi anticrash, sensori di crash, indicatore avaria pneumatici		
Sterzo		servosterzo elettromeccanico (ECV) con funzione Servotronic, optional: Integral Active Steering		
Rapporto di demoltiplicazione	:1	17,1	17,1	17,1
Pneumatici ant./ post.		225/55 R17 97W	225/55 R17 97W	225/55 R17 97W
Cerchi anti./ post.		8J x 17 lega	8J x 17 lega	8J x 17 lega

			BMW 518d	BMW 520d	BMW 525d
Cambio					
Tipo			manuale a 6 rapporti (optional: automatico a 8 rapporti con Steptronic)		
Rapporti	I		4,110 (4,714)	4,110 (4,714)	4,110 (4,714)
	II	:1	2,248 (3,143)	2,248 (3,143)	2,248 (3,143)
	III	:1	1,403 (2,106)	1,403 (2,106)	1,403 (2,106)
	IV	:1	1,000 (1,667)	1,000 (1,667)	1,000 (1,667)
	V	:1	0,802 (1,285)	0,802 (1,285)	0,802 (1,285)
	VI	:1	0,659 (1,000)	0,659 (1,000)	0,659 (1,000)
	VII	:1	– (0,839)	– (0,839)	– (0,839)
	VIII	:1	– (0,667)	– (0,667)	– (0,667)
	R	:1	3,727 (3,295)	3,727 (3,295)	3,727 (3,295)
Rapporto del differenziale		:1	3,231 (2,929)	3,077 (2,929)	3,462 (2,929)
Prestazioni					
Rapporto massa/ potenza ((DIN)		kg/kW	15,4 (15,5)	12,0 (12,1)	10,3 (10,3)
Potenza specifica		kW/l	52,6	67,7	80,2
Accelerazione	0–100 km/h	s	9,7 (9,6)	8,1 (7,9)	7,0 (6,9)
	0–1000 m	s	31,1 (31,0)	28,8 (28,8)	27,5 (27,5)
in 4. /5.	80–120 km/h	s	7,9 / 9,9 (–)	7,5 / 9,8 (–)	5,7 / 7,2 (–)
Velocità massima		km/h	214 (212)	234 (231)	248 (243)
BMW EfficientDynamics					
Misure di BMW EfficientDynamics di serie			Brake Energy Regeneration con indicatore del recupero, funzione Auto Start/Stop, indicatore punto ottimale di cambiata (cambio manuale), modo ECO PRO con modalità di guida "sailing" (cambio automatico), lightweight design intelligente, controllo dei gruppi secondari in base al fabbisogno, controllo alette di raffreddamento, servosterzo elettromeccanico (EPS), pompa dell'olio regolata dalla mappatura, compressore del climatizzatore separabile, pneumatici a resistenza ridotta al rotolamento, tecnologia BMW		
Consumo nel ciclo di prova UE [3]					
con pneumatici di serie: cerchi 8J x 17, pneumatici 225/55 R17					
urbano		l/100 km	5,4 (5,3)	5,4 (5,2)	5,9 (5,6)
extraurbano		l/100 km	4,0 (4,1)	4,0 (4,1)	4,3 (4,1)
combinato		l/100 km	4,5 (4,5)	4,5 (4,5)	4,9 (4,7)
CO_2		g/km	119 (119)	119 (119)	129 (123)
con cerchi 8J x 18 e pneumatici 245/45 R18 o pneumatici invernali					
urbano		l/100 km	5,6 (5,5)	5,6 (5,5)	6,1 (5,8)
extraurbano		l/100 km	4,2 (4,3)	4,2 (4,3)	4,5 (4,3)
combinato		l/100 km	4,7 (4,7)	4,7 (4,7)	5,1 (4,9)
CO_2		g/km	124 (124)	124 (124)	134 (128)
con cerchi anteriori 8J x 18, posteriori 9J x 18 e pneumatici anteriori 245/45 R18, posteriori 275/40 R18, con cerchi anteriori 8,5J x 19, posteriori 9J x 19 e pneumatici anteriori 245/40 R19, posteriori 275/35 R19, con cerchi anteriori 8,5J x 20, posteriori 9J x 20 e pneumatici anteriori 245/35 R20, posteriori 275/30 R20					
urbano		l/100 km	5,8 (5,7)	5,8 (5,7)	6,3 (6,0)
extraurbano		l/100 km	4,4 (4,4)	4,4 (4,5)	4,7 (4,5)
combinato		l/100 km	4,9 (4,9)	4,9 (4,9)	5,3 (5,0)
CO_2		g/km	129 (129)	129 (129)	139 (133)
Classe antinquinamento			Euro 6	Euro 6	Euro 6

Dati tecnici validi solo per mercati ACEA /valori di omologazione validi in parte solo per la Germania (pesi)
I valori in parentesi sono applicabili ai cambi automatici
Tutti i valori sono provvisori

[1] altezza con pinna sul tetto: 1475 mm
[2] quantità cambio olio
[3] valori consumo carburante ed emissioni CO_2 dipendono dalla misura di pneumatici selezionata

BMW 530d berlina, BMW 535d berlina.

		BMW 530d	BMW 535d
Carrozzeria			
Numero porte / posti		4 / 5	4 / 5
Lungh. / largh. / alt.[1] (a vuoto)	mm	4907 / 1860 / 1464	4907 / 1860 / 1464
Passo	mm	2968	2968
Carreggiata ant. / post.	mm	1600 / 1627	1600 / 1627
Luce a terra	mm	141	141
Diametro di sterzata	m	12,0	12,0
Capacità serbatoio	ca. l	70	70
Radiatore con riscaldamento	l	8,0	8,0
Olio motore [2)]	l	7,2	7,2
Massa a vuoto DIN/UE	kg	1710 / 1785	1735 / 1810
Carico utile DIN	kg	610	610
Peso complessivo legale	kg	2320	2345
Carico per asse ant./post.	kg	1100 / 1290	1100 / 1310
Carico trainabile (12%)	kg	2000 / 750	2000 / 750
Carico sul tetto / al timone	kg	100 / 90	100 / 90
Capacità bagagliaio	l	520	520
Resistenza aerodinamica	c_X x A	0,26 x 2,35	0,26 x 2,35
Motore			
Tipo / cilindri / valvole		linea / 6 / 4	linea / 6 / 4
Tecnologia motore		tecnologia BMW TwinPower Turbo: turbocompressore con geometria variabile al lato aspirazione, iniezione diretta Common-rail con iniettori elettromagnetici (pressione max. d'iniezione: 1800 bar)	tecnologia BMW TwinPower Turbo: sovralimentazione bistadio, compressore ad alta pressione con geometria variabile al lato aspirazione, iniezione diretta Common-rail con iniettori piezoelettrici (pressione max. d'iniezione: 2000 bar)
Cilindrata effettiva	cm³	2993	2993
Corsa / alesaggio	mm	90,0 / 84,0	90,0 / 84,0
Compressione	:1	16,5	16,5
Carburante		diesel	diesel
Potenza	kW/CV	190 / 258	230 / 313
a giri	g/min	4000	4400
Coppia	Nm	540	630
a giri	g/min	1500 – 3000	1500 – 2500
Impianto elettrico			
Batteria/sede	Ah/–	90 / bagagliaio	90 / bagagliaio
Alternatore	A/W	180 / 2520	220 / 3080
Dinamica di guida e sicurezza			
Sospensioni anteriori		asse a doppio snodo in alluminio, piccolo braccio a terra, riduzione del beccheggio in frenata	
Sospensioni posteriori		asse multilink Integral V in alluminio, sterzante, con compensazione del beccheggio in partenza e in frenata, doppio isolamento acustico	
Freni anteriori		a disco, pinza flottante in alluminio, un pistone, costruzione a telaio	
Diametro	mm	348 x 30 / ventilati	348 x 36 / ventilati
Freni posteriori		a disco, pinza flottante in alluminio, un pistone	
Diametro	mm	330 x 20 / ventilati	345 x 24 / ventilati
Sistemi di stabilità di guida		di serie: DSC incl. ABS e DTC (Controllo dinamico della trazione), Assistente frenata in curva CBC, Assistente frenata DBC, Funzione freni asciutti, compensazione fading, Assistente di partenza, optional: Dynamic Damper Control, Adaptive Drive	
Equipaggiamenti di sicurezza		di serie: airbag per guidatore e passeggero, airbag laterali per guidatore e passeggero, airbag per la testa per i sedili anteriori e posteriori, cinture automatiche a tre punti per tutti i sedili, davanti con bloccafibbia, tendicintura e limitatore di sforzo, davanti poggiatesta attivi anticrash, sensori di crash, indicatore avaria pneumatici	
Sterzo		servosterzo elettromeccanico (EPS) con funzione Servotronic, optional: Integral Active Steering	
Rapporto di demoltiplicazione	:1	17,1	17,1
Pneumatici ant./ post.		225/55 R17 97W	225/55 R17 97W
Cerchi anti./ post.		8J x 17 lega	8J x 17 lega

			BMW 530d	BMW 535d
Cambio				
Tipo			automatico a 8 rapporti con Steptronic	
Rapporti	I		4,714	4,714
	II	:1	3,143	3,143
	III	:1	2,106	2,106
	IV	:1	1,667	1,667
	V	:1	1,285	1,285
	VI	:1	1,000	1,000
	VII	:1	0,839	0,839
	VIII	:1	0,667	0,667
	R	:1	3,317	3,317
Rapporto del differenziale		:1	2,471	2,647)
Prestazioni				
Rapporto massa/ potenza		kg/kW	9,0	7,5
Potenza specifica		kW/l	63,5	76,8
Accelerazione	0–100 km/h	s	5,8	5,3
	0–1000 m	s	25,9	24,5
in 4. /5.	80–120 km/h	s	(–)	(–)
Velocità massima		km/h	250	250
BMW EfficientDynamics				
Misure di BMW EfficientDynamics di serie			Brake Energy Regeneration con indicatore del recupero, funzione Auto Start/Stop, modo ECO PRO con modalità di guida “sailing”, lightweight design intelligente, controllo dei gruppi secondari in base al fabbisogno, controllo alette di raffreddamento, servosterzo elettromeccanico (EPS), compressore del climatizzatore separabile, pneumatici a resistenza ridotta al rotolamento, tecnologia BMW BluePerformance	
Consumo nel ciclo di prova UE [3]				
con pneumatici di serie: cerchi 8J x 17, pneumatici 225/55 R17				
urbano		l/100 km	6,0	6,2
extraurbano		l/100 km	4,6	4,7
combinato		l/100 km	5,1	5,3
CO_2		g/km	134	138
con cerchi 8J x 18 e pneumatici 245/45 R18 o con pneumatici invernali				
urbano		l/100 km	6,2	6,5
extraurbano		l/100 km	4,7	4,9
combinato		l/100 km	5,3	5,4
CO_2		g/km	139	143
con cerchi anteriori 8J x 18, posteriori 9J x 18 e pneumatici anteriori 245/45 R18, posteriori 275/40 R18, con cerchi anteriori 8,5J x 19, posteriori 9J x 19 e pneumatici anteriori 245/40 R19, posteriori 275/35 R19, con cerchi anteriori 8,5J x 20, posteriori 9J x 20 e pneumatici anteriori 245/35 R20, posteriori 275/30 R20				
urbano		l/100 km	6,5	6,7
extraurbano		l/100 km	4,9	5,1
combinato		l/100 km	5,5	5,6
CO_2		g/km	144	148
Classe antinquinamento			Euro 6	Euro 6

Dati tecnici validi solo per mercati ACEA /valori di omologazione validi in parte solo per la Germania (pesi)
I valori in parentesi sono applicabili ai cambi automatici
Tutti i valori sono provvisori

[1] altezza con pinna sul tetto: 1475 mm
[2] quantità cambio olio
[3] valori consumo carburante ed emissioni CO_2 dipendono dalla misura di pneumatici selezionata

BMW 528i xDrive berlina, BMW 535i xDrive berlina, BMW 550i xDrive berlina.

		BMW 528i xDrive	BMW 535i xDrive	BMW 550i xDrive
Carrozzeria				
Numero porte / posti		4 / 5	4 / 5	4 / 5
Lungh. / largh. / alt.[1] (a vuoto)	mm	4907 / 1860 / 1464	4907 / 1860 / 1464	4907 / 1860 / 1464
Passo	mm	2968	2968	2968
Carreggiata ant. / post.	mm	1600 / 1627	1600 / 1627	1600 / 1627
Luce a terra	mm	141	141	141
Diametro di sterzata	m	12,1	12,1	12,1
Capacità serbatoio	ca. l	70	70	70
Radiatore con riscaldamento	l	9,3	10,2	11,4
Olio motore [2)]	l	5,75	6,5	9,0
Massa a vuoto DIN/UE	kg	1710 / 1785	1765 / 1840	1880 / 1955
Carico utile DIN	kg	600	600	600
Peso complessivo legale	kg	2310	2365	2480
Carico per asse ant./post.	kg	1100 / 1290	1170 / 1310	1250 / 1320
Carico trainabile (12%) frenato / non frenato	kg	2000 / 750	2000 / 750	2000 / 750
Carico sul tetto / al timone	kg	100 / 90	100 / 90	100 / 90
Capacità bagagliaio	l	520	520	520
Resistenza aerodinamica	c_x x A	0,26 x 2,35	0,27 x 2,35	0,29 x 2,35
Motore				
Tipo / cilindri / valvole		linea / 4 / 4	linea / 6 / 4	V90 / 8 / 4
Tecnologia motore		Tecnologia BMW TwinPower Turbo con turbocompressore Twin-Scroll, iniezione diretta di carburante, High Precision Injection e comando valvole variabile (VALVETRONIC)	Tecnologia BMW TwinPower Turbo con turbocompressore Twin-Scroll, iniezione diretta di carburante, High Precision Injection e comando valvole variabile (VALVETRONIC)	Tecnologia BMW TwinPower Turbo con turbocompressore Twin-Scroll, iniezione diretta di carburante, High Precision Injection e comando valvole variabile (VALVETRONIC)
Cilindrata effettiva	cm³	1997	2979	4395
Corsa / alesaggio	mm	90,1 / 84,0	89,6 / 84,0	88,3 / 89,0
Compressione	:1	10,0	10,2	10,0
Carburante		min ottani 91	min ottani 91	min ottani 91
Potenza	kW/CV	180 / 245	225 / 306	350 / 450
a giri	g/min	5000 – 6500	5800 – 6000	5500 – 6000
Coppia	Nm	350	400	650
a giri	g/min	1250 – 4800	1200 – 5000	2000 – 4500
Impianto elettrico				
Batteria/sede	Ah/–	90 / bagagliaio	90 / bagagliaio	90 / bagagliaio
Alternatore	A/W	170 / 2380	210 / 2940	220 / 3080
Dinamica di guida e sicurezza				
Sospensioni anteriori		asse a doppio snodo in alluminio, piccolo braccio a terra, riduzione del beccheggio in frenata		
Sospensioni posteriori		asse multilink Integral-V in alluminio, compensazione del beccheggio in partenza e frenata, doppio isolamento acustico		
Freni anteriori		a disco, pinza flottante in alluminio, un pistone, costruzione a telaio		
Diametro	mm	330 x 24 / ventilati	348 x 36 / ventilati	374 x 36 / ventilati
Freni posteriori		a disco, pinza flottante in alluminio, un pistone		
Diametro	mm	330 x 20 / ventilati	345 x 24 / ventilati	345 x 24 / ventilati
Sistemi di stabilità di guida		di serie: DSC incl. ABS e DTC (Dynamic Traction Control), assistente frenata in curva CBC, assistente frenata DBC, funzione freni asciutti, compensazione del fading, assistente di partenza, collegamento in rete con il sistema di trazione integrale xDrive attraverso l'Integrated Chassis Management (ICM), optional: Dynamic Damper Control, Adaptive Drive (BMW 535i xDrive, BMW 550i xDrive)		
Equipaggiamenti di sicurezza		di serie: airbag per guidatore e passeggero, airbag laterali per guidatore e passeggero, airbag per la testa per i sedili anteriori e posteriori, cinture automatiche a tre punti per tutti i sedili, davanti con bloccafibbia, tendicintura e limitatore di sforzo, davanti poggiatesta attivi anticrash, sensori di crash, indicatore avaria pneumatici		
Sterzo		sterzo idraulico a pignone e cremagliera con funzione Servotronic		
Rapporto di demoltiplicazione	:1	17,9	17,9	17,9
Pneumatici ant./ post.		225/55 R17 97W	225/55 R17 97W	245/45 R18 96Y RSC
Cerchi anti./ post.		8J x 17 lega	8J x 17 lega	8J x 18 lega

			BMW 528i xDrive	BMW 535i xDrive	BMW 550i xDrive
Cambio					
Tipo			automatico a 8 rapporti con Steptronic		
Rapporti	I	:1	4,714	4,714	4,714
	II	:1	3,143	3,143	3,143
	III	:1	2,106	2,106	2,106
	IV	:1	1,667	1,667	1,667
	V	:1	1,285	1,285	1,285
	VI	:1	1,000	1,000	1,000
	VII	:1	0,839	0,839	0,839
	VIII	:1	0,667	0,667	0,667
	R	:1	3,295	3,295	3,317
Rapporto del differenziale		:1	3,231	3,077	2,813
Prestazioni					
Rapporto massa/ potenza (DIN)		kg/kW	9,5	7,8	5,7
Potenza specifica		kW/l	90,1	75,5	75,1
Accelerazione	0–100 km/h	s	6,3	5,6	4,4
	0–1000 m	s	26,6	25,6	23,3
in 4. /5.	80–120 km/h	s	–	–	–
Velocità massima		km/h	250	250	250
BMW EfficientDynamics					
Misure di BMW EfficientDynamics di serie			Brake Energy Regeneration con indicatore del recupero, funzione Auto Start/Stop, modo ECO PRO con modalità di guida “sailing”, lightweight design intelligente, controllo dei gruppi secondari in base al fabbisogno, controllo alette di raffreddamento, pompa dell’olio regolata dalla mappatura, compressore del climatizzatore separabile, differenziale posteriore e ripartitore di coppia a rendimento ottimizzato, pneumatici a resistenza ridotta al rotolamento		
Consumo nel ciclo di prova UE[3)]					
con pneumatici di serie: cerchi 8J x 17, pneumatici 225/55 R17 (BMW 528i xDrive, BMW 535i xDrive), cerchi 8J x 18, pneumatici 245/45 R18 (BMW 550i xDrive)					
urbano		l/100 km	8,4	10,5	12,7
extraurbano		l/100 km	5,2	5,9	7,1
combinato		l/100 km	6,4	7,6	9,2
CO_2		g/km	149	178	214
con cerchi 8J x 18 e pneumatici 245/45 R18 o con pneumatici invernali					
urbano		l/100 km	8,7	10,8	–
extraurbano		l/100 km	5,4	6,1	–
combinato		l/100 km	6,6	7,8	–
CO_2		g/km	154	183	–
con cerchi anteriori 8J x 18, posteriori 9J x 18 e pneumatici anteriori 245/45 R18, posteriori 275/40 R18, con cerchi anteriori 8,5J x 19, posteriori 9J x 19 e pneumatici anteriori 245/40 R19, posteriori 275/35 R19, con cerchi anteriori 8,5J x 20, posteriori 9J x 20 e pneumatici anteriori 245/35 R20, posteriori 275/30 R20					
urbano		l/100 km	9,0	11,1	13,0
extraurbano		l/100 km	5,6	6,3	7,2
combinato		l/100 km	6,8	8,1	9,3
CO_2		g/km	159	188	218
Classe antinquinamento			Euro 6	Euro 6	Euro 6

Dati tecnici validi solo per mercati ACEA /valori di omologazione validi in parte solo per la Germania (pesi)
Tutti i valori sono provvisori

1) altezza con pinna sul tetto: 1475 mm
2) quantità cambio olio
3) valori consumo carburante ed emissioni CO_2 dipendono dalla misura di pneumatici selezionata
4) dati non ancora disponibili

BMW 520d xDrive berlina, BMW 525d xDrive berlina.

		BMW 520d xDrive	BMW 525d xDrive
Carrozzeria			
Numero porte / posti		4 / 5	4 / 5
Lungh. / largh. / alt.[1] (a vuoto)	mm	4907 / 1860 / 1464	4907 / 1860 / 1464
Passo	mm	2968	2968
Carreggiata ant. / post.	mm	1600 / 1627	1600 / 1627
Luce a terra	mm	141	141
Diametro di sterzata	m	12,1	12,1
Capacità serbatoio	ca. l	70	70
Radiatore con riscaldamento	l	7,0	7,0
Olio motore [2)]	l	5,2	5,2
Massa a vuoto DIN/UE	kg	1730 / 1805	1765 / 1840
Carico utile DIN	kg	600	600
Peso complessivo legale	kg	2330	2365
Carico per asse ant./post.	kg	1170 / 1300	1170 / 1320
Carico trainabile (12%) frenato / non frenato	kg	2000 / 750	2000 / 750
Carico sul tetto / al timone	kg	100 / 90	100 / 90
Capacità bagagliaio	l	520	520
Resistenza aerodinamica	c_x x A	0,25 x 2,35	0,26 x 2,35
Motore			
Tipo / cilindri / valvole		linea / 4 / 4	linea / 4 / 4
Tecnologia motore		tecnologia BMW TwinPower Turbo: turbocompressore con geometria variabile al lato di aspirazione, iniezione diretta Common-rail con iniettori elettromagnetici (pressione max. d'iniezione: 1800 bar)	tecnologia BMW TwinPower Turbo: sovralimentazione a fasi variabili, compressore ad alta pressione a geometria variabile al lato di aspirazione, iniezione diretta Common-rail con iniettori piezoelettrici (pressione max. d'iniezione: 2000 bar)
Cilindrata effettiva	cm³	1995	1955
Corsa / alesaggio	mm	90,0 / 84,0	90,0 / 84,0
Compressione	:1	16,5	16,5
Carburante		diesel	diesel
Potenza	kW/CV	135 / 184	160 / 218
a giri	g/min	4000	4400
Coppia	Nm	380	450
a giri	g/min	1750	1500
Impianto elettrico			
Batteria/sede	Ah/–	90 / bagagliaio	90 / bagagliaio
Alternatore	A/W	180 / 2520	180 / 2520
Dinamica di guida e sicurezza			
Sospensioni anteriori		asse a doppio snodo in alluminio, piccolo braccio a terra, riduzione del beccheggio in frenata	
Sospensioni posteriori		asse multilink Integral-V in alluminio, compensazione del beccheggio in partenza e frenata, doppio isolamento acustico	
Freni anteriori		a disco, pinza flottante in alluminio, un pistone, costruzione a telaio	
Diametro	mm	330 x 24 / ventilati	348 x 30 / ventilati
Freni posteriori		a disco, pinza flottante in alluminio, un pistone	
Diametro	mm	330 x 20 / ventilati	330 x 20 / ventilati
Sistemi di stabilità di guida		di serie: DSC incl. ABS e DTC (Dynamic Traction Control), assistente frenata in curva CBC, assistente frenata DBC, funzione freni asciutti, compensazione del fading, assistente di partenza, collegamento in rete con il sistema di trazione integrale xDrive attraverso l'Integrated Chassis Management (ICM), optional: Dynamic Damper Control	
Equipaggiamenti di sicurezza		di serie: airbag per guidatore e passeggero, airbag laterali per guidatore e passeggero, airbag per la testa per i sedili anteriori e posteriori, cinture automatiche a tre punti per tutti i sedili, davanti con bloccafibbia, tendicintura e limitatore di sforzo, davanti poggiatesta attivi anticrash, sensori di crash, indicatore avaria pneumatici	
Sterzo		sterzo idraulico a pignone e cremagliera con funzione Servotronic	
Rapporto di demoltiplicazione	:1	17,9	17,9
Pneumatici ant./ post.		225/55 R17 97W	225/55 R17 97W
Cerchi anti./ post.		8J x 17 lega	8J x 17 lega

			BMW 520d xDrive	BMW 525d xDrive
Cambio				
Tipo			automatico a 8 rapporti con Steptronic	
Rapporti	I	:1	4,714	4,714
	II	:1	3,143	3,143
	III	:1	2,106	2,106
	IV	:1	1,667	1,667
	V	:1	1,285	1,285
	VI	:1	1,000	1,000
	VII	:1	0,839	0,839
	VIII	:1	0,667	0,667
	R	:1	3,295	3,295
Rapporto del differenziale		:1	3,077	3,077
Prestazioni				
Rapporto massa/ potenza (DIN)		kg/kW	12,8	11,0
Potenza specifica		kW/l	67,7	80,2
Accelerazione	0–100 km/h	s	8,1	7,0
	0–1000 m	s	29,1	27,6
in 4. /5.	80–120 km/h	s	–	–
Velocità massima		km/h	228	240
BMW EfficientDynamics				
Misure di BMW EfficientDynamics di serie			Brake Energy Regeneration con indicatore del recupero, funzione Auto Start/Stop, modo ECO PRO con modalità di guida “sailing”, lightweight design intelligente, controllo dei gruppi secondari in base al fabbisogno, controllo alette di raffreddamento, compressore del climatizzatore separabile, differenziale posteriore e ripartitore di coppia a rendimento ottimizzato, pneumatici a resistenza ridotta al rotolamento, tecnologia BMW BluePerformance	
Consumo nel ciclo di prova UE[3)]				
con pneumatici di serie: cerchi 8J x 17, pneumatici 225/55 R17				
urbano		l/100 km	5,7	5,8
extraurbano		l/100 km	4,4	4,6
combinato		l/100 km	4,9	5,1
CO_2		g/km	129	133
con cerchi 8J x 18 e pneumatici 245/45 R18 o con pneumatici invernali				
urbano		l/100 km	5,9	6,1
extraurbano		l/100 km	4,6	4,8
combinato		l/100 km	5,1	5,3
CO_2		g/km	134	138
con cerchi anteriori 8J x 18, posteriori 9J x 18 e pneumatici anteriori 245/45 R18, posteriori 275/40 R18, con cerchi anteriori 8,5J x 19, posteriori 9J x 19 e pneumatici anteriori 245/40 R19, posteriori 275/35 R19, con cerchi anteriori 8,5J x 20, posteriori 9J x 20 e pneumatici anteriori 245/35 R20, posteriori 275/30 R20				
urbano		l/100 km	6,2	6,3
extraurbano		l/100 km	4,8	5,0
combinato		l/100 km	5,3	5,4
CO_2		g/km	139	143
Classe antinquinamento			Euro 6	Euro 6

Dati tecnici validi solo per mercati ACEA /valori di omologazione validi in parte solo per la Germania (pesi)
Tutti i valori sono provvisori

1) altezza con pinna sul tetto: 1475 mm
2) quantità cambio olio
3) valori consumo carburante ed emissioni CO_2 dipendono dalla misura di pneumatici selezionata
4) dati non ancora disponibili

BMW 530d xDrive berlina, BMW 535d xDrive berlina.

		BMW 530d xDrive	BMW 535d xDrive
Carrozzeria			
Numero porte / posti		4 / 5	4 / 5
Lungh. / largh. / alt.[1] (a vuoto)	mm	4907 / 1860 / 1464	4907 / 1860 / 1464
Passo	mm	2968	2968
Carreggiata ant. / post.	mm	1600 / 1627	1600 / 1627
Luce a terra	mm	141	141
Diametro di sterzata	m	12,1	12,1
Capacità serbatoio	ca. l	70	70
Radiatore con riscaldamento	l	8,0	8,0
Olio motore [2)]	l	7,2	7,2
Massa a vuoto DIN/UE	kg	1810 / 1885	1840 / 1915
Carico utile DIN	kg	600	600
Peso complessivo legale	kg	2410	2440
Carico per asse ant./post.	kg	1190 / 1325	1200 / 1330
Carico trainabile (12%)	kg	2000 / 750	2000 / 750
Carico sul tetto / al timone	kg	100 / 90	100 / 90
Capacità bagagliaio	l	520	520
Resistenza aerodinamica	c_X x A	0,26 x 2,35	0,26 x 2,35
Motore			
Tipo / cilindri / valvole		linea / 6 / 4	linea / 6 / 4
Tecnologia motore		tecnologia BMW TwinPower Turbo: turbocompressore con geometria variabile al lato di aspirazione, iniezione diretta Common-rail con iniettori elettromagnetici (pressione max. d'iniezione: 1800 bar)	tecnologia BMW TwinPower Turbo: sovralimentazione a fasi variabili, compressore ad alta pressione a geometria variabile al lato di aspirazione, iniezione diretta Common-rail con iniettori piezoelettrici (pressione max. d'iniezione: 2000 bar)
Cilindrata effettiva	cm³	2993	2993
Corsa / alesaggio	mm	90,0 / 84,0	90,0 / 84,0
Compressione	:1	16,5	16,5
Carburante		diesel	diesel
Potenza	kW/CV	190 / 258	230 / 313
a giri	g/min	4000	4400
Coppia	Nm	560	630
a giri	g/min	1500 – 3000	1500 – 2500
Impianto elettrico			
Batteria/sede	Ah/–	90 / bagagliaio	90 / bagagliaio
Alternatore	A/W	220 / 3080	220 / 3080
Dinamica di guida e sicurezza			
Sospensioni anteriori		asse a doppio snodo in alluminio, piccolo braccio a terra, riduzione del beccheggio in frenata	
Sospensioni posteriori		asse multilink Integral-V in alluminio, compensazione del beccheggio in partenza e frenata, doppio isolamento acustico	
Freni anteriori		a disco, pinza flottante in alluminio, un pistone, costruzione a telaio	
Diametro	mm	348 x 30 / ventilati	348 x 36 / ventilati
Freni posteriori		a disco, pinza flottante in alluminio, un pistone	
Diametro	mm	330 x 20 / ventilati	345 x 24 / ventilati
Sistemi di stabilità di guida		di serie: DSC incl. ABS e DTC (Dynamic Traction Control), assistente frenata in curva CBC, assistente frenata DBC, funzione freni asciutti, compensazione del fading, assistente di partenza, collegamento in rete con il sistema di trazione integrale xDrive attraverso l'Integrated Chassis Management (ICM), optional: Dynamic Damper Control, Adaptive Drive	
Equipaggiamenti di sicurezza		di serie: airbag per guidatore e passeggero, airbag laterali per guidatore e passeggero, airbag per la testa per i sedili anteriori e posteriori, cinture automatiche a tre punti per tutti i sedili, davanti con bloccafibbia, tendicintura e limitatore di sforzo, davanti poggiatesta attivi anticrash, sensori di crash, indicatore avaria pneumatici	
Sterzo		sterzo idraulico a pignone e cremagliera con funzione Servotronic	
Rapporto di demoltiplicazione	:1	17,1	17,1
Pneumatici ant./ post.		225/55 R17 97W	225/55 R17 97W
Cerchi anti./ post.		8J x 17 lega	8J x 17 lega

			BMW 530d xDrive	BMW 535d xDrive
Cambio				
Tipo			automatico a 8 rapporti con Steptronic	
Rapporti	I	:1	4,714	4,714
	II	:1	3,143	3,143
	III	:1	2,106	2,106
	IV	:1	1,667	1,667
	V	:1	1,285	1,285
	VI	:1	1,000	1,000
	VII	:1	0,839	0,839
	VIII	:1	0,667	0,667
	R	:1	3,317	3,317
Rapporto del differenziale		:1	2,471	2,647
Prestazioni				
Rapporto massa/ potenza ((DIN)		kg/kW	9,5	8,0
Potenza specifica		kW/l	63,5	76,8
Accelerazione	0–100 km/h	s	5,7	5,1
	0–1000 m	s	26,1	24,6
in 4. /5.	80–120 km/h	s	–	–
Velocità massima		km/h	250	250
BMW EfficientDynamics				
Misure di BMW EfficientDynamics di serie			Brake Energy Regeneration con indicatore del recupero, funzione Auto Start/Stop, modo ECO PRO con modalità di guida “sailing”, lightweight design intelligente, controllo dei gruppi secondari in base al fabbisogno, controllo alette di raffreddamento, compressore del climatizzatore separabile, differenziale posteriore e ripartitore di coppia a rendimento ottimizzato, pneumatici a resistenza ridotta al rotolamento, tecnologia BMW BluePerformance	
Consumo nel ciclo di prova UE[3)]				
Misure di BMW				
con pneumatici di serie: cerchi 8J x 17, pneumatici 225/55 R17				
urbano		l/100 km	6,4	6,8
extraurbano		l/100 km	4,9	4,9
combinato		l/100 km	5,4	5,6
CO_2		g/km	142	147
con cerchi 8J x 18 e pneumatici 245/45 R18 o con pneumatici invernali				
urbano		l/100 km	6,6	7,0
extraurbano		l/100 km	5,0	5,1
combinato		l/100 km	5,6	5,8
CO_2		g/km	147	152
con cerchi anteriori 8J x 18, posteriori 9J x 18 e pneumatici anteriori 245/45 R18, posteriori 275/40 R18, con cerchi anteriori 8,5J x 19, posteriori 9J x 19 e pneumatici anteriori 245/40 R19, posteriori 275/35 R19, con cerchi anteriori 8,5J x 20, posteriori 9J x 20 e pneumatici anteriori 245/35 R20, posteriori 275/30 R20				
urbano		l/100 km	6,8	7,2
extraurbano		l/100 km	5,2	5,2
combinato		l/100 km	5,8	6,0
CO_2		g/km	152	157
Classe antinquinamento			Euro 6	Euro 6

Dati tecnici validi solo per mercati ACEA /valori di omologazione validi in parte solo per la Germania (pesi)
Tutti i valori sono provvisori

1) altezza con pinna sul tetto: 1475 mm
2) quantità cambio olio
3) valori consumo carburante ed emissioni CO_2 dipendono dalla misura di pneumatici selezionata
4) dati non ancora disponibili

BMW M550d xDrive berlina.

		BMW M550d xDrive
Carrozzeria		
Numero porte / posti		4 / 5
Lungh. / largh. / alt.[1] (a vuoto)	mm	4910 / 1860 / 1454
Passo	mm	2968
Carreggiata ant. / post.	mm	1594 / 1599
Luce a terra	mm	131
Diametro di sterzata	m	12,1
Capacità serbatoio	ca. l	70
Radiatore con riscaldamento	l	12,6
Olio motore [2)]	l	6,5
Massa a vuoto DIN/UE	kg	1880 / 1955
Carico utile DIN	kg	580
Peso complessivo legale	kg	2460
Carico per asse ant./post.	kg	1240 / 1130
Carico trainabile (12%) frenato / non frenato	kg	2000 / 750
Carico sul tetto / al timone	kg	100 / 90
Capacità bagagliaio	l	520
Resistenza aerodinamica	c_X x A	0,30 x 2,35
Motore		
Tipo / cilindri / valvole		linea / 6 / 4
Tecnologia motore		tecnologia M Performance TwinPower Turbo con tre turbocompressori, sovralimentazione a fasi variabili e geometria variabile della turbina, iniezione diretta Common-rail con iniettori piezoelettrici (pressione max. d'iniezione: 2200 bar)
Cilindrata effettiva	cm³	2993
Corsa / alesaggio	mm	90,0 / 84,0
Compressione	:1	16,0
Carburante		diesel
Potenza	kW/CV	280 / 381
a giri	g/min	4000 – 4400
Coppia	Nm	740
a giri	g/min	2000 – 3000
Impianto elettrico		
Batteria/sede	Ah/–	90 / bagagliaio
Alternatore	A/W	220 / 3080
Dinamica di guida e sicurezza		
Sospensioni anteriori		asse a doppio snodo in alluminio, taratura di molle e ammortizzatori specifica M, piccolo braccio a terra, riduzione del beccheggio in frenata
Sospensioni posteriori		asse multilink Integral-V in alluminio, doppio isolamento acustico, taratura specifica M di molle e ammortizzatori, compensazione del beccheggio in partenza e frenata,
Freni anteriori		a disco, pinza flottante in alluminio, un pistone, costruzione a telaio
Diametro	mm	374 x 36 / ventilati
Freni posteriori		a disco, pinza flottante in alluminio, un pistone
Diametro	mm	345 x 24 / ventilati
Sistemi di stabilità di guida		di serie: DSC incl. ABS e DTC (Dynamic Traction Control), assistente frenata in curva CBC, assistente frenata DBC, funzione freni asciutti, compensazione del fading, assistente di partenza, collegamento in rete con il sistema di trazione integrale xDrive attraverso l'Integrated Chassis Management (ICM), optional: Adaptive Drive
Equipaggiamenti di sicurezza		di serie: airbag per guidatore e passeggero, airbag laterali per guidatore e passeggero, airbag per la testa per i sedili anteriori e posteriori, cinture automatiche a tre punti per tutti i sedili, davanti con bloccafibbia, tendicintura e limitatore di sforzo, davanti poggiatesta attivi anticrash, sensori di crash, pneumatici runflat, indicatore avaria pneumatici
Sterzo		servosterzo idraulico a pignone e cremagliera con funzione Servotronic specifica M
Rapporto di demoltiplicazione	:1	17,9
Pneumatici ant./ post.		245/40 R19 94Y RSC 275/35 R19 96Y RSC
Cerchi anti./ post.		8,5J x 19 lega 9J x 19 lega

			BMW M550d xDrive
Cambio			
Tipo			automatico sportivo a 8 rapporti con Steptronic
Rapporti	I	:1	4,714
	II	:1	3,143
	III	:1	2,106
	IV	:1	1,667
	V	:1	1,285
	VI	:1	1,000
	VII	:1	0,839
	VIII	:1	0,667
	R	:1	3,317
Rapporto del differenziale		:1	2,813

Prestazioni			
Rapporto massa/ potenza (DIN)		kg/kW	6,7
Potenza specifica		kW/l	93,6
Accelerazione	0–100 km/h	s	4,7
	0–1000 m	s	23,7
in 4. /5.	80–120 km/h	s	–
Velocità massima		km/h	250

BMW EfficientDynamics	
Misure di BMW EfficientDynamics di serie	Brake Energy Regeneration con indicatore del recupero, funzione Auto Start/Stop, modo ECO PRO con modalità di guida “sailing”, lightweight design intelligente, controllo dei gruppi secondari in base al fabbisogno, controllo alette di raffreddamento, compressore del climatizzatore separabile, differenziale posteriore e ripartitore di coppia a rendimento ottimizzato, pneumatici a resistenza ridotta al rotolamento, tecnologia BMW BluePerformance

Consumo nel ciclo di prova UE		
urbano	l/100 km	7,5
extraurbano	l/100 km	5,4
combinato	l/100 km	6,2
CO_2	g/km	162
Classe antinquinamento		Euro 6

Dati tecnici validi solo per mercati ACEA /valori di omologazione validi in parte solo per la Germania (pesi)
Tutti i valori sono provvisori

1) altezza con pinna sul tetto: 1465 mm
2) quantità cambio olio
3) dati non ancora disponibili

BMW 520i Touring, BMW 528i Touring.

		BMW 520i Touring	BMW 528i Touring
Carrozzeria			
Numero porte / posti		5 / 5	5 / 5
Lungh. / largh. / alt.[1] (a vuoto)	mm	4907 / 1860 / 1462	4907 / 1860 / 1462
Passo	mm	2968	2968
Carreggiata ant. / post.	mm	1600 / 1626	1600 / 1626
Luce a terra	mm	141	141
Diametro di sterzata	m	12,0	12,0
Capacità serbatoio	ca. l	70	70
Radiatore con riscaldamento	l	9,1 (9,3)	9,1 (9,3)
Olio motore [2)]	l	5,75	5,75
Massa a vuoto DIN/UE	kg	1710 / 1785 (1730 / 1805)	1715 / 1790 (1735 / 1810)
Carico utile DIN	kg	640	640
Peso complessivo legale	kg	2350 (2370)	2355 (2375)
Carico per asse ant./post.	kg	1070 / 1415	1070 / 1415
Carico trainabile (12%) frenato / non frenato	kg	2000 / 750	2000 / 750
Carico sul tetto / al timone	kg	100 / 90	100 / 90
Capacità bagagliaio	l	560 – 1670	560 – 1670
Resistenza aerodinamica	c_X x A	[4)] x 2,35	[4)] x 2,35
Motore			
Tipo / cilindri / valvole		linea / 4 / 4	linea / 4 / 4
Tecnologia motore		Tecnologia BMW TwinPower Turbo con turbocompressore Twin-Scroll, iniezione diretta di carburante, High Precision Injection e comando valvole variabile (VALVETRONIC)	Tecnologia BMW TwinPower Turbo con turbocompressore Twin-Scroll, iniezione diretta di carburante, High Precision Injection e comando valvole variabile (VALVETRONIC)
Cilindrata effettiva	cm³	1997	1997
Corsa / alesaggio	mm	90,1 / 84,0	90,1 / 84,0
Compressione	:1	10,0	10,0
Carburante		min ottani 91	min ottani 91
Potenza	kW/CV	135 / 184	180 / 245
a giri	g/min	5000 – 6200	5000 – 6500
Coppia	Nm	270	350
a giri	g/min	1250 – 4500	1250 – 4800
Impianto elettrico			
Batteria/sede	Ah/–	90 / bagagliaio	90 / bagagliaio
Alternatore	A/W	170 / 2380	170 / 2380
Dinamica di guida e sicurezza			
Sospensioni anteriori		asse a doppio snodo in alluminio, piccolo braccio a terra, riduzione del beccheggio in frenata	
Sospensioni posteriori		asse multilink Integral V in alluminio, sterzante, con compensazione del beccheggio in partenza e in frenata, doppio isolamento acustico, ammortizzazione pneumatica con regolazione automatica del livello	
Freni anteriori		a disco, pinza flottante in alluminio, un pistone, costruzione a telaio	
Diametro	mm	330 x 24 / ventilati	348 x 30 / ventilati
Freni posteriori		a disco, pinza flottante in alluminio, un pistone	
Diametro	mm	330 x 20 / ventilati	330 x 20 / ventilati
Sistemi di stabilità di guida		di serie: DSC incl. ABS e DTC (Dynamic Traction Control), assistente frenata in curva CBC, assistente frenata DBC, funzione freni asciutti, compensazione del fading, assistente di partenza, optional: Dynamic Damper Control	
Equipaggiamenti di sicurezza		di serie: airbag per guidatore e passeggero, airbag laterali per guidatore e passeggero, airbag per la testa per i sedili anteriori e posteriori, cinture automatiche a tre punti per tutti i sedili, davanti con bloccafibbia, tendicintura e limitatore di sforzo, davanti poggiatesta attivi anticrash, sensori di crash, indicatore avaria pneumatici	
Sterzo		servosterzo elettromeccanico (EPS) con funzione Servotronic, optional: Integral Active Steering	
Rapporto di demoltiplicazione	:1	17,1	17,1
Pneumatici ant./ post.		225/55 R17 97W	225/55 R17 97W
Cerchi anti./ post.		8J x 17 lega	8J x 17 lega

			BMW 520i Touring	BMW 528i Touring
Cambio				
Tipo			manuale a 6 rapporti (optional: automatico a 8 rapporti con Steptronic)	
Rapporti	I	:1	3,683 (4,714)	3,683 (4,714)
	II	:1	2,062 (3,143)	2,062 (3,143)
	III	:1	1,313 (2,106)	1,313 (2,106)
	IV	:1	1,000 (1,667)	1,000 (1,667)
	V	:1	0,809 (1,285)	0,809 (1,285)
	VI	:1	0,677 (1,000)	0,677 (1,000)
	VII	:1	– (0,839)	– (0,839)
	VIII	:1	– (0,667)	– (0,667)
	R	:1	3,348 (3,295)	3,348 (3,295)
Rapporto del differenziale		:1	3,909 (3,231)	3,909 (3,231)
Prestazioni				
Rapporto massa/ potenza (DIN)		kg/kW	12,7 (12,8)	9,5 (9,6)
Potenza specifica		kW/l	67,6	90,1
Accelerazione	0–100 km/h	s	8,3 (8,3)	6,4 (6,5)
	0–1000 m	s	29,6 (29,7)	26,5 (26,6)
in 4. /5.	80–120 km/h	s	8,1 / 11,2 (–)	6,7 / 9,0 (–)
Velocità massima		km/h	226 (225)	248 (247)
BMW EfficientDynamics				
Misure di BMW EfficientDynamics di serie			Brake Energy Regeneration con indicatore del recupero, funzione Auto Start/Stop, indicatore punto ottimale di cambiata (cambio manuale), modo ECO PRO con modalità di guida “sailing” (cambio automatico), lightweight design intelligente, controllo dei gruppi secondari in base al fabbisogno, controllo alette di raffreddamento, servosterzo elettromeccanico (EPS), pompa dell’olio regolata dalla mappatura, compressore del climatizzatore separabile, pneumatici a resistenza ridotta al rotolamento	
Consumo nel ciclo di prova UE[3)]				
con pneumatici di serie: cerchi 8J x 17, pneumatici 225/55 R17				
urbano		l/100 km	8,9 (8,6)	9,3 (8,0)
extraurbano		l/100 km	5,5 (5,0)	5,6 (5,0)
combinato		l/100 km	6,7 (6,3)	7,0 (6,1)
CO_2		g/km	157 (147)	162 (142)
con cerchi 8J x 18 e pneumatici 245/45 R18 o con pneumatici invernali				
urbano		l/100 km	9,2 (8,9)	9,6 (8,3)
extraurbano		l/100 km	5,7 (5,2)	5,7 (5,1)
combinato		l/100 km	7,0 (6,5)	7,2 (6,3)
CO_2		g/km	162 (152)	167 (147)
con cerchi 8,5J x 19 e pneumatici 245/40 R19				
urbano		l/100 km	9,5 (9,1)	9,9 (8,6)
extraurbano		l/100 km	5,8 (5,3)	5,9 (5,3)
combinato		l/100 km	7,2 (6,7)	7,4 (6,5)
CO_2		g/km	167 (157)	172 (152)
Classe antinquinamento			Euro 6	Euro 6

Dati tecnici validi solo per mercati ACEA /valori di omologazione validi in parte solo per la Germania (pesi)
I valori tra parentesi sono applicabili ai cambi automatici
Tutti i valori sono provvisori

1) altezza con pinna sul tetto: 1488 mm
2) quantità cambio olio
3) valori consumo carburante ed emissioni CO_2 dipendono dalla misura di pneumatici selezionata
4) dati non ancora disponibili

BMW 535i Touring, BMW 550i Touring.

		BMW 535i Touring	BMW 550i Touring
Carrozzeria			
Numero porte / posti		5 / 5	5 / 5
Lungh. / largh. / alt.[1] (a vuoto)	mm	4907 / 1860 / 1462	4907 / 1860 / 1462
Passo	mm	2968	2968
Carreggiata ant. / post.	mm	1600 / 1626	1600 / 1626
Luce a terra	mm	141	141
Diametro di sterzata	m	12,0	12,0
Capacità serbatoio	ca. l	70	70
Radiatore con riscaldamento	l	10,1 (10,2)	11,6
Olio motore [2]	l	6,5	9,0
Massa a vuoto DIN/UE	kg	1770 / 1845 (1785 / 1860)	1925 / 2000
Carico utile DIN	kg	650	630
Peso complessivo legale	kg	2420 (2435)	2555
Carico per asse ant./post.	kg	1100 / 1400	1195 / 1420
Carico trainabile (12%) frenato / non frenato	kg	2000 / 750	2000 / 750
Carico sul tetto / al timone	kg	100 / 90	100 / 90
Capacità bagagliaio	l	560 – 1670	560 – 1670
Resistenza aerodinamica	c_x x A	[4] x 2,35	[4] x 2,35
Motore			
Tipo / cilindri / valvole		linea / 6 / 4	V90 / 8 / 4
Tecnologia motore		Tecnologia BMW TwinPower Turbo con turbocompressore Twin-Scroll, iniezione diretta di carburante, High Precision Injection e comando valvole variabile (VALVETRONIC)	Tecnologia BMW TwinPower Turbo con turbocompressore Twin-Scroll, iniezione diretta di carburante, High Precision Injection e comando valvole variabile (VALVETRONIC)
Cilindrata effettiva	cm³	2979	4395
Corsa / alesaggio	mm	89,6 / 84,0	88,3 / 89,0
Compressione	:1	10,2	10,0
Carburante		min ottani 91	min ottani 91
Potenza	kW/CV	225 / 306	350 / 450
a giri	g/min	5800 – 6000	5500 – 6000
Coppia	Nm	400	650
a giri	g/min	1200 – 5000	2000 – 4500
Impianto elettrico			
Batteria/sede	Ah/–	90 / bagagliaio	90 / bagagliaio
Alternatore	A/W	210 / 2940	210 / 2940
Dinamica di guida e sicurezza			
Sospensioni anteriori		asse a doppio snodo in alluminio, piccolo braccio a terra, riduzione del beccheggio in frenata	
Sospensioni posteriori		asse multilink Integral V in alluminio, sterzante, con compensazione del beccheggio in partenza e in frenata, doppio isolamento acustico, ammortizzazione pneumatica con regolazione automatica del livello	
Freni anteriori		a disco, pinza flottante in alluminio, un pistone, costruzione a telaio	
Diametro	mm	348 x 36 / ventilati	374 x 36 / ventilati
Freni posteriori		a disco, pinza flottante in alluminio, un pistone	
Diametro	mm	345 x 24 / ventilati	345 x 24 / ventilati
Sistemi di stabilità di guida		di serie: DSC incl. ABS e DTC (Dynamic Traction Control), assistente frenata in curva CBC, assistente frenata DBC, funzione freni asciutti, compensazione del fading, assistente di partenza, optional: Dynamic Damper Control, Adaptive Drive	
Equipaggiamenti di sicurezza		di serie: airbag per guidatore e passeggero, airbag laterali per guidatore e passeggero, airbag per la testa per i sedili anteriori e posteriori, cinture automatiche a tre punti per tutti i sedili, davanti con bloccafibbia, tendicintura e limitatore di sforzo, davanti poggiatesta attivi anticrash, sensori di crash, indicatore avaria pneumatici	
Sterzo		servosterzo elettromeccanico (EPS) con funzione Servotronic, optional: Integral Active Steering	
Rapporto di demoltiplicazione	:1	17,1	17,1
Pneumatici ant./ post.		225/55 R17 97W	245/45 R18 96Y RSC
Cerchi anti./ post.		8J x 17 lega	8J x 18 lega

			BMW 535i Touring	BMW 550i Touring
Cambio				
Tipo			manuale a 6 rapporti (optional: automatico a 8 rapporti con Steptronic)	automatico a 8 rapporti con Steptronic
Rapporti	I	:1	4,110 (4,714)	4,714
	II	:1	2,315 (3,143)	3,143
	III	:1	1,542 (2,106)	2,106
	IV	:1	1,179 (1,667)	1,667
	V	:1	1,000 (1,285)	1,285
	VI	:1	0,846 (1,000)	1,000
	VII	:1	– (0,839)	0,839
	VIII	:1	– (0,667)	0,667
	R	:1	3,727 (3,295)	3,317
Rapporto del differenziale		:1	3,231 (3,077)	2,647
Prestazioni				
Rapporto massa/ potenza (DIN)		kg/kW	7,9 (7,9)	5,8
Potenza specifica		kW/l	75,5	75,1
Accelerazione	0–100 km/h	s	5,8 (5,8)	4,7
	0–1000 m	s	25,3 (25,7)	23,5
in 4. /5.	80–120 km/h	s	6,1 / 7,3 (–)	–
Velocità massima		km/h	250	250
BMW EfficientDynamics				
Misure di BMW EfficientDynamics di serie			Brake Energy Regeneration con indicatore del recupero, funzione Auto Start/Stop, indicatore punto ottimale di cambiata (cambio manuale), modo ECO PRO con modalità di guida “sailing” (cambio automatico), lightweight design intelligente, controllo dei gruppi secondari in base al fabbisogno, controllo alette di raffreddamento, servosterzo elettromeccanico (EPS), pompa dell’olio regolata dalla mappatura, compressore del climatizzatore separabile, pneumatici a resistenza ridotta al rotolamento	
Consumo nel ciclo di prova UE[3)]				
con pneumatici di serie: cerchi 8J x 17, pneumatici 225/55 R17 (BMW 535i), cerchi 8J x 18, pneumatici 245/45 R18				
urbano		l/100 km	11,2 (10,3)	12,3
extraurbano		l/100 km	6,3 (5,8)	6,9
combinato		l/100 km	8,1 (7,5)	8,8
CO_2		g/km	188 (174)	206
con cerchi 8J x 18 e pneumatici 245/45 R18 o con pneumatici invernali				
urbano		l/100 km	11,5 (10,6)	–
extraurbano		l/100 km	6,4 (6,0)	–
combinato		l/100 km	8,3 (7,7)	–
CO_2		g/km	193 (179)	–
con cerchi 8,5J x 19 e pneumatici 245/40 R19				
urbano		l/100 km	11,8 (10,9)	12,7
extraurbano		l/100 km	6,6 (6,2)	7,1
combinato		l/100 km	8,5 (7,9)	9,1
CO_2		g/km	198 (184)	213
Classe antinquinamento			Euro 6	Euro 6

Dati tecnici validi solo per mercati ACEA /valori di omologazione validi in parte solo per la Germania (pesi)
I valori tra parentesi sono applicabili ai cambi automatici
Tutti i valori sono provvisori

1) altezza con pinna sul tetto: 1488 mm
2) quantità cambio olio
3) valori consumo carburante ed emissioni CO_2 dipendono dalla misura di pneumatici selezionata
4) dati non ancora disponibili

BMW 518d Touring, BMW 520d Touring, BMW 525d Touring.

		BMW 518d Touring	BMW 520d Touring	BMW 525d Touring
Carrozzeria				
Numero porte / posti		5 / 5	5 / 5	5 / 5
Lungh. / largh. / alt.[1] (a vuoto)	mm	4907 / 1860 / 1462	4907 / 1860 / 1462	4907 / 1860 / 1462
Passo	mm	2968	2968	2968
Carreggiata ant. / post.	mm	1600 / 1626	1600 / 1626	1600 / 1626
Luce a terra	mm	141	141	141
Diametro di sterzata	m	12,0	12,0	12,0
Capacità serbatoio	ca. l	70	70	70
Radiatore con riscaldamento	l	7,0	7,0	7,0
Olio motore [2)]	l	5,2	5,2	5,2
Massa a vuoto DIN/UE	kg	1720 / 1795 (1730 / 1805)	1725 / 1800 (1735 / 1810)	1750 / 1825 (1760 /1835)
Carico utile DIN	kg	650	650	650
Peso complessivo legale	kg	2370 (2380)	2375 (2385)	2400 (2410)
Carico per asse ant./post.	kg	1060 / 1420	1060 / 1420	1100 / 1410
Carico trainabile (12%)	kg	2000 / 750	1800 (2000) / 750	2000 / 750
Carico sul tetto / al timone	kg	100 / 90	100 / 90	100 / 90
Capacità bagagliaio	l	560 – 1670	560 – 1670	560 – 1670
Resistenza aerodinamica	c_X x A	[4)] x 2,35	[4)] x 2,35	[4)] x 2,35
Motore				
Tipo / cilindri / valvole		linea / 4 / 4	linea / 4 / 4	linea / 4 / 4
Tecnologia motore		tecnologia BMW TwinPower Turbo: turbocompressore con geometria variabile al lato di aspirazione, iniezione diretta Common-rail con iniettori elettromagnetici (pressione max. d'iniezione: 1800 bar)	tecnologia BMW TwinPower Turbo: turbocompressore con geometria variabile al lato di aspirazione, iniezione diretta Common-rail con iniettori elettromagnetici (pressione max. d'iniezione: 1800 bar)	tecnologia BMW TwinPower Turbo: sovralimentazione a fasi variabili, compressore ad alta pressione a geometria variabile al lato di aspirazione, iniezione diretta Common-rail con iniettori piezoelettrici (pressione max. d'iniezione: 2000 bar)
Cilindrata effettiva	cm³	1995	1995	1955
Corsa / alesaggio	mm	90,0 / 84,0	90,0 / 84,0	90,0 / 84,0
Compressione	:1	16,5	16,5	16,5
Carburante		diesel	diesel	diesel
Potenza	kW/CV	105 / 143	135 / 184	160 / 218
a giri	g/min	4000	4000	4400
Coppia	Nm	360	380	450
a giri	g/min	1750	1750	1500
Impianto elettrico				
Batteria/sede	Ah/–	90 / bagagliaio	90 / bagagliaio	90 / bagagliaio
Alternatore	A/W	180 / 2520	180 / 2520	180 / 2520
Dinamica di guida e sicurezza				
Sospensioni anteriori		asse a doppio snodo in alluminio, piccolo braccio a terra, riduzione del beccheggio in frenata		
Sospensioni posteriori		asse multilink Integral V in alluminio, sterzante, con compensazione del beccheggio in partenza e in frenata, doppio isolamento acustico, ammortizzazione pneumatica con regolazione automatica del livello		
Freni anteriori		a disco, pinza flottante in alluminio, un pistone, costruzione a telaio		
Diametro	mm	330 x 24 / ventilati	330 x 24 / ventilati	348 x 30 / ventilati
Freni posteriori		a disco, pinza flottante in alluminio, un pistone		
Diametro	mm	330 x 20 / ventilati	330 x 20 / ventilati	330 x 20 / ventilati
Sistemi di stabilità di guida		di serie: DSC incl. ABS e DTC (Dynamic Traction Control), assistente frenata in curva CBC, assistente frenata DBC, funzione freni asciutti, compensazione del fading, assistente di partenza, optional: Dynamic Damper Control		
Equipaggiamenti di sicurezza		di serie: airbag per guidatore e passeggero, airbag laterali per guidatore e passeggero, airbag per la testa per i sedili anteriori e posteriori, cinture automatiche a tre punti per tutti i sedili, davanti con bloccafibbia, tendicintura e limitatore di sforzo, davanti poggiatesta attivi anticrash, sensori di crash, indicatore avaria pneumatici		
Sterzo		servosterzo elettromeccanico (EPS) con funzione Servotronic, optional: Integral Active Steering		
Rapporto di demoltiplicazione	:1	17,1	17,1	17,1
Pneumatici ant./ post.		225/55 R17 97W	225/55 R17 97W	225/55 R17 97W
Cerchi anti./ post.		8J x 17 lega	8J x 17 lega	8J x 17 lega

			BMW 518d Touring	BMW 520d Touring	BMW 525d Touring
Cambio					
Tipo			manuale a 6 rapporti (optional: automatico a 8 rapporti con Steptronic)		
Rapporti	I	:1	4,110 (4,714)	4,110 (4,714)	4,110 (4,714)
	II	:1	2,248 (3,143)	2,248 (3,143)	2,248 (3,143)
	III	:1	1,403 (2,106)	1,403 (2,106)	1,403 (2,106)
	IV	:1	1,000 (1,667)	1,000 (1,667)	1,000 (1,667)
	V	:1	0,802 (1,285)	0,802 (1,285)	0,802 (1,285)
	VI	:1	0,659 (1,000)	0,659 (1,000)	0,659 (1,000)
	VII	:1	– (0,839)	– (0,839)	– (0,839)
	VIII	:1	– (0,667)	– (0,667)	– (0,667)
	R	:1	3,727 (3,295)	3,727 (3,295)	3,727 (3,295)
Rapporto del differenziale		:1	3,385 (3,077)	3,462 (3,077)	3,462 (2,929)
Prestazioni					
Rapporto massa/ potenza (DIN)		kg/kW	16,4 (16,5)	12,8 (12,9)	10,9 (11,0)
Potenza specifica		kW/l	52,6	67,7	80,2
Accelerazione	0–100 km/h	s	10,1 (10,0)	8,3 (8,2)	7,2 (7,1)
	0–1000 m	s	31,7 (31,6)	29,3 (29,4)	27,9 (27,9)
in 4. /5.	80–120 km/h	s	8,2 / 10,2 (–)	7,1 / 9,1 (–)	6,1 / 7,7 (–)
Velocità massima		km/h	206 (205)	227 (224)	240 (237)
BMW EfficientDynamics					
Misure di BMW EfficientDynamics di serie			Brake Energy Regeneration con indicatore del recupero, funzione Auto Start/Stop, indicatore punto ottimale di cambiata (cambio manuale), modo ECO PRO con modalità di guida "sailing" (cambio automatico), lightweight design intelligente, controllo dei gruppi secondari in base al fabbisogno, controllo alette di raffreddamento, servosterzo elettromeccanico (EPS), compressore del climatizzatore separabile, pneumatici a resistenza ridotta al rotolamento, tecnologia BMW BluePerformance		
Consumo nel ciclo di prova UE[3)]					
con pneumatici di serie: cerchi 8J x 17, pneumatici 225/55 R17					
urbano		l/100 km	5,8 (5,7)	5,8 (5,7)	6,2 (5,8)
extraurbano		l/100 km	4,3 (4,4)	4,4 (4,5)	4,6 (4,4)
combinato		l/100 km	4,8 (4,9)	4,9 (4,9)	5,2 (4,9)
CO_2		g/km	127 (129)	129 (129)	136 (129)
con cerchi 8J x 18 e pneumatici 245/45 R18 o con pneumatici invernali					
urbano		l/100 km	6,0 (6,0)	6,1 (5,9)	6,4 (6,1)
extraurbano		l/100 km	4,5 (4,6)	4,6 (4,6)	4,7 (4,6)
combinato		l/100 km	5,0 (5,1)	5,1 (5,1)	5,4 (5,1)
CO_2		g/km	132 (134)	134 (134)	141 (134)
con cerchi 8,5J x 19 e pneumatici 245/40 R19					
urbano		l/100 km	6,2 (6,2)	6,3 (6,1)	6,6 (6,3)
extraurbano		l/100 km	4,6 (4,8)	4,7 (4,8)	4,9 (4,7)
combinato		l/100 km	5,2 (5,3)	5,3 (5,3)	5,6 (5,3)
CO_2		g/km	137 (139)	139 (139)	146 (139)
Classe antinquinamento			Euro 6	Euro 6	Euro 6

Dati tecnici validi solo per mercati ACEA /valori di omologazione validi in parte solo per la Germania (pesi)
I valori tra parentesi sono applicabili ai cambi automatici
Tutti i valori sono provvisori

1) altezza con pinna sul tetto: 1488 mm
2) quantità cambio olio
3) valori consumo carburante ed emissioni CO_2 dipendono dalla misura di pneumatici selezionata
4) dati non ancora disponibili

BMW 530d Touring, BMW 535d Touring.

		BMW 530d Touring	BMW 535d Touring
Carrozzeria			
Numero porte / posti		5 / 5	5 / 5
Lungh. / largh. / alt.[1] (a vuoto)	mm	4907 / 1860 / 1462	4907 / 1860 / 1462
Passo	mm	2968	2968
Carreggiata ant. / post.	mm	1600 / 1626	1600 / 1626
Luce a terra	mm	141	141
Diametro di sterzata	m	12,0	12,0
Capacità serbatoio	ca. l	70	70
Radiatore con riscaldamento	l	8,0	8,0
Olio motore [2)]	l	7,2	7,2
Massa a vuoto DIN/UE	kg	1820 / 1895	1850 / 1925
Carico utile DIN	kg	650	650
Peso complessivo legale	kg	2470	2500
Carico per asse ant./post.	kg	1100 / 1420	1100 / 1420
Carico trainabile (12%)	kg	2000 / 750	2000 / 750
Carico sul tetto / al timone	kg	100 / 90	100 / 90
Capacità bagagliaio	l	560 – 1670	560 – 1670
Resistenza aerodinamica	c_X x A	[4)] x 2,35	[4)] x 2,35
Motore			
Tipo / cilindri / valvole		linea / 6 / 4	linea / 6 / 4
Tecnologia motore		tecnologia BMW TwinPower Turbo: turbocompressore con geometria variabile al lato di aspirazione, iniezione diretta Common-rail con iniettori elettromagnetici (pressione max. d'iniezione: 1800 bar)	tecnologia BMW TwinPower Turbo: sovralimentazione a fasi variabili, compressore ad alta pressione a geometria variabile al lato di aspirazione, iniezione diretta Common-rail con iniettori piezoelettrici (pressione max. d'iniezione: 2000 bar)
Cilindrata effettiva	cm³	2993	2993
Corsa / alesaggio	mm	90,0 / 84,0	90,0 / 84,0
Compressione	:1	16,5	16,5
Carburante		diesel	diesel
Potenza	kW/CV	190 / 258	230 / 313
a giri	g/min	4000	4400
Coppia	Nm	540	630
a giri	g/min	1500 – 3000	1500 – 2500
Impianto elettrico			
Batteria/sede	Ah/–	90 / bagagliaio	90 / bagagliaio
Alternatore	A/W	180 / 2520	220 / 3080
Dinamica di guida e sicurezza			
Sospensioni anteriori		asse a doppio snodo in alluminio, piccolo braccio a terra, riduzione del beccheggio in frenata	
Sospensioni posteriori		asse multilink Integral V in alluminio, sterzante, con compensazione del beccheggio in partenza e in frenata, doppio isolamento acustico, ammortizzazione pneumatica con regolazione automatica del livello	
Freni anteriori		a disco, pinza flottante in alluminio, un pistone, costruzione a telaio	
Diametro	mm	348 x 30 / ventilati	348 x 36 / ventilati
Freni posteriori		a disco, pinza flottante in alluminio, un pistone	
Diametro	mm	330 x 20 / ventilati	345 x 24 / ventilati
Sistemi di stabilità di guida		di serie: DSC incl. ABS e DTC (Dynamic Traction Control), assistente frenata in curva CBC, assistente frenata DBC, funzione freni asciutti, compensazione del fading, assistente di partenza, optional: Dynamic Damper Control, Adaptive Drive	
Equipaggiamenti di sicurezza		di serie: airbag per guidatore e passeggero, airbag laterali per guidatore e passeggero, airbag per la testa per i sedili anteriori e posteriori, cinture automatiche a tre punti per tutti i sedili, davanti con bloccafibbia, tendicintura e limitatore di sforzo, davanti poggiatesta attivi anticrash, sensori di crash, indicatore avaria pneumatici	
Sterzo		servosterzo elettromeccanico (EPS) con funzione Servotronic, optional: Integral Active Steering	
Rapporto di demoltiplicazione	:1	17,1	17,1
Pneumatici ant./ post.		225/55 R17 97W	225/55 R17 97W
Cerchi anti./ post.		8J x 17 lega	8J x 17 lega

			BMW 530d Touring	BMW 535d Touring
Cambio				
Tipo			automatico a 8 rapporti con Steptronic	
Rapporti	I	:1	4,714	4,714
	II	:1	3,143	3,143
	III	:1	2,106	2,106
	IV	:1	1,667	1,667
	V	:1	1,285	1,285
	VI	:1	1,000	1,000
	VII	:1	0,839	0,839
	VIII	:1	0,667	0,667
	R	:1	3,317	3,317
Rapporto del differenziale		:1	2,471	2,647
Prestazioni				
Rapporto massa/ potenza (DIN)		kg/kW	9,6	8,0
Potenza specifica		kW/l	63,5	76,8
Accelerazione	0–100 km/h	s	5,9	5,4
	0–1000 m	s	26,2	24,8
in 4. /5.	80–120 km/h	s	–	–
Velocità massima		km/h	250	250
BMW EfficientDynamics				
Misure di BMW EfficientDynamics di serie			Brake Energy Regeneration con indicatore del recupero, funzione Auto Start/Stop, modo ECO PRO con modalità di guida “sailing”, lightweight design intelligente, controllo dei gruppi secondari in base al fabbisogno, controllo alette di raffreddamento, servosterzo elettromeccanico (EPS), compressore del climatizzatore separabile, pneumatici a resistenza ridotta al rotolamento, tecnologia BMW BluePerformance	
Consumo nel ciclo di prova UE[3)]				
con pneumatici di serie: cerchi 8J x 17, pneumatici 225/55 R17				
urbano		l/100 km	6,2	6,5
extraurbano		l/100 km	4,7	4,9
combinato		l/100 km	5,3	5,5
CO_2		g/km	139	144
con cerchi 8J x 18 e pneumatici 245/45 R18 o con pneumatici invernali				
urbano		l/100 km	6,5	6,7
extraurbano		l/100 km	4,9	5,1
combinato		l/100 km	5,5	5,7
CO_2		g/km	144	149
con cerchi 8,5J x 19 e pneumatici 245/40 R19				
urbano		l/100 km	6,7	7,0
extraurbano		l/100 km	5,1	5,2
combinato		l/100 km	5,7	5,9
CO_2		g/km	149	154
Classe antinquinamento			Euro 6	Euro 6

Dati tecnici validi solo per mercati ACEA /valori di omologazione validi in parte solo per la Germania (pesi)
I valori tra parentesi sono applicabili ai cambi automatici
Tutti i valori sono provvisori

1) altezza con pinna sul tetto: 1488 mm
2) quantità cambio olio
3) valori consumo carburante ed emissioni CO_2 dipendono dalla misura di pneumatici selezionata
4) dati non ancora disponibili

BMW 528i xDrive Touring, BMW 535i xDrive Touring.

		BMW 528i xDrive Touring	BMW 535i xDrive Touring
Carrozzeria			
Numero porte / posti		5 / 5	5 / 5
Lungh. / largh. / alt.[1] (a vuoto)	mm	4907 / 1860 / 1462	4907 / 1860 / 1462
Passo	mm	2968	2968
Carreggiata ant. / post.	mm	1600 / 1626	1600 / 1626
Luce a terra	mm	141	141
Diametro di sterzata	m	12,1	12,1
Capacità serbatoio	ca. l	70	70
Radiatore con riscaldamento	l	9,3	10,1
Olio motore [2)]	l	5,75	6,5
Massa a vuoto DIN/UE	kg	1815 / 1890	1865 / 1940
Carico utile DIN	kg	640	640
Peso complessivo legale	kg	2455	2505
Carico per asse ant./post.	kg	1100 / 1420	1140 / 1415
Carico trainabile (12%) frenato / non frenato	kg	2000 / 750	2000 / 750
Carico sul tetto / al timone	kg	100 / 90	100 / 90
Capacità bagagliaio	l	520	520
Resistenza aerodinamica	c_x x A	[4)] x 2,35	[4)] x 2,35
Motore			
Tipo / cilindri / valvole		linea / 4 / 4	linea / 6 / 4
Tecnologia motore		Tecnologia BMW TwinPower Turbo con turbocompressore Twin-Scroll, iniezione diretta di carburante, High Precision Injection e comando valvole variabile (VALVETRONIC)	Tecnologia BMW TwinPower Turbo con turbocompressore Twin-Scroll, iniezione diretta di carburante, High Precision Injection e comando valvole variabile (VALVETRONIC)
Cilindrata effettiva	cm³	1997	2979
Corsa / alesaggio	mm	90,1 / 84,0	89,6 / 84,0
Compressione	:1	10,0	10,2
Carburante		min ottani 91	min ottani 91
Potenza	kW/CV	180 / 245	225 / 306
a giri	g/min	5000 – 6500	5800 – 6000
Coppia	Nm	350	400
a giri	g/min	1250 – 4800	1200 – 5000
Impianto elettrico			
Batteria/sede	Ah/–	90 / bagagliaio	90 / bagagliaio
Alternatore	A/W	170 / 2380	210 / 2940
Dinamica di guida e sicurezza			
Sospensioni anteriori		asse a doppio snodo in alluminio, piccolo braccio a terra, riduzione del beccheggio in frenata	
Sospensioni posteriori		asse multilink Integral V in alluminio, sterzante, con compensazione del beccheggio in partenza e in frenata, doppio isolamento acustico, ammortizzazione pneumatica con regolazione automatica del livello	
Freni anteriori		a disco, pinza flottante in alluminio, un pistone, costruzione a telaio	
Diametro	mm	330 x 24 / ventilati	348 x 36 / ventilati
Freni posteriori		a disco, pinza flottante in alluminio, un pistone	
Diametro	mm	330 x 20 / ventilati	345 x 24 / ventilati
Sistemi di stabilità di guida		di serie: DSC incl. ABS e DTC (Dynamic Traction Control), assistente frenata in curva CBC, assistente frenata DBC, funzione freni asciutti, compensazione del fading, assistente di partenza, collegamento in rete con il sistema di trazione integrale xDrive attraverso l'Integrated Chassis Management (ICM), optional: Dynamic Damper Contro, Adaptive Drive (BMW 535i xDrive)	
Equipaggiamenti di sicurezza		di serie: airbag per guidatore e passeggero, airbag laterali per guidatore e passeggero, airbag per la testa per i sedili anteriori e posteriori, cinture automatiche a tre punti per tutti i sedili, davanti con bloccafibbia, tendicintura e limitatore di sforzo, davanti poggiatesta attivi anticrash, sensori di crash, indicatore avaria pneumatici	
Sterzo		sterzo idraulico a pignone e cremagliera con funzione Servotronic	
Rapporto di demoltiplicazione	:1	17,9	17,9
Pneumatici ant./ post.		225/55 R17 97W	225/55 R17 97W
Cerchi anti./ post.		8J x 17 lega	8J x 17 lega

			BMW 528i xDrive Touring	BMW 535i xDrive Touring
Cambio				
Tipo			automatico a 8 rapporti con Steptronic	
Rapporti	I	:1	4,714	4,714
	II	:1	3,143	3,143
	III	:1	2,106	2,106
	IV	:1	1,667	1,667
	V	:1	1,285	1,285
	VI	:1	1,000	1,000
	VII	:1	0,839	0,839
	VIII	:1	0,667	0,667
	R	:1	3,295	3,295
Rapporto del differenziale		:1	3,231	3,231
Prestazioni				
Rapporto massa/ potenza (DIN)		kg/kW	10,1	8,3
Potenza specifica		kW/l	90,1	75,5
Accelerazione	0–100 km/h	s	6,6	5,7
	0–1000 m	s	27,0	25,9
in 4. /5.	80–120 km/h	s	–	–
Velocità massima		km/h	244	250
BMW EfficientDynamics				
Misure di BMW EfficientDynamics di serie			Brake Energy Regeneration con indicatore del recupero, funzione Auto Start/Stop, modo ECO PRO con modalità di guida “sailing”, lightweight design intelligente, controllo dei gruppi secondari in base al fabbisogno, controllo alette di raffreddamento, pompa dell’olio regolata dalla mappatura, compressore del climatizzatore separabile, differenziale posteriore e ripartitore di coppia a rendimento ottimizzato, pneumatici a resistenza ridotta al rotolamento	
Consumo nel ciclo di prova UE[3)]				
con pneumatici di serie: cerchi 8J x 17, pneumatici 225/55 R17				
urbano		l/100 km	8,4	11,1
extraurbano		l/100 km	5,2	6,3
combinato		l/100 km	6,4	8,1
CO_2		g/km	149	188
con cerchi 8J x 18 e pneumatici 245/45 R18 o con pneumatici invernali				
urbano		l/100 km	8,7	11,4
extraurbano		l/100 km	5,4	6,5
combinato		l/100 km	6,6	8,3
CO_2		g/km	154	193
con cerchi 8,5J x 19 e pneumatici 245/40 R19				
urbano		l/100 km	9,0	11,7
extraurbano		l/100 km	5,6	6,6
combinato		l/100 km	6,8	8,5
CO_2		g/km	159	198
Classe antinquinamento			Euro 6	Euro 6

Dati tecnici validi solo per mercati ACEA /valori di omologazione validi in parte solo per la Germania (pesi)
I valori tra parentesi sono applicabili ai cambi automatici
Tutti i valori sono provvisori

1) altezza con pinna sul tetto: 1488 mm
2) quantità cambio olio
3) valori consumo carburante ed emissioni CO_2 dipendono dalla misura di pneumatici selezionata
4) dati non ancora disponibili

BMW 520d xDrive Touring, BMW 525d xDrive Touring.

		BMW 520d xDrive Touring	BMW 525d xDrive Touring
Carrozzeria			
Numero porte / posti		5 / 5	5 / 5
Lungh. / largh. / alt.[1] (a vuoto)	mm	4907 / 1860 / 1462	4907 / 1860 / 1462
Passo	mm	2968	2968
Carreggiata ant. / post.	mm	1600 / 1626	1600 / 1626
Luce a terra	mm	141	141
Diametro di sterzata	m	12,1	12,1
Capacità serbatoio	ca. l	70	70
Radiatore con riscaldamento	l	7,0	7,0
Olio motore [2)]	l	5,2	5,2
Massa a vuoto DIN/UE	kg	1840 / 1915	1870 / 1945
Carico utile DIN	kg	620	610
Peso complessivo legale	kg	2460	2480
Carico per asse ant./post.	kg	1170 / 1420	1170 / 1420
Carico trainabile (12%)	kg	2000 / 750	2000 / 750
Carico sul tetto / al timone	kg	100 / 90	100 / 90
Capacità bagagliaio	l	560 – 1670	560 – 1670
Resistenza aerodinamica	c_X x A	[4)] x 2,35	[4)] x 2,35
Motore			
Tipo / cilindri / valvole		linea / 4 / 4	linea / 4 / 4
Tecnologia motore		tecnologia BMW TwinPower Turbo: turbocompressore con geometria variabile al lato di aspirazione, iniezione diretta Common-rail con iniettori elettromagnetici (pressione max. d'iniezione: 1800 bar)	tecnologia BMW TwinPower Turbo: sovralimentazione a fasi variabili, compressore ad alta pressione a geometria variabile al lato di aspirazione, iniezione diretta Common-rail con iniettori piezoelettrici (pressione max. d'iniezione: 2000 bar)
Cilindrata effettiva	cm³	1995	1955
Corsa / alesaggio	mm	90,0 / 84,0	90,0 / 84,0
Compressione	:1	16,5	16,5
Carburante		diesel	diesel
Potenza	kW/CV	135 / 184	160 / 218
a giri	g/min	4000	4400
Coppia	Nm	380	450
a giri	g/min	1750	1500
Impianto elettrico			
Batteria/sede	Ah/–	90 / bagagliaio	90 / bagagliaio
Alternatore	A/W	180 / 2520	180 / 2520
Dinamica di guida e sicurezza			
Sospensioni anteriori		asse a doppio snodo in alluminio, piccolo braccio a terra, riduzione del beccheggio in frenata	
Sospensioni posteriori		asse multilink Integral-V in alluminio, compensazione del beccheggio in partenza e frenata, doppio isolamento acustico, ammortizzazione pneumatica con regolazione automatica del livello	
Freni anteriori		a disco, pinza flottante in alluminio, un pistone, costruzione a telaio	
Diametro	mm	330 x 24 / ventilati	348 x 30 / ventilati
Freni posteriori		a disco, pinza flottante in alluminio, un pistone	
Diametro	mm	330 x 20 / ventilati	330 x 20 / ventilati
Sistemi di stabilità di guida		di serie: DSC incl. ABS e DTC (Dynamic Traction Control), assistente frenata in curva CBC, assistente frenata DBC, funzione freni asciutti, compensazione del fading, assistente di partenza, collegamento in rete con il sistema di trazione integrale xDrive attraverso l'Integrated Chassis Management (ICM), optional: Dynamic Damper Control	
Equipaggiamenti di sicurezza		di serie: airbag per guidatore e passeggero, airbag laterali per guidatore e passeggero, airbag per la testa per i sedili anteriori e posteriori, cinture automatiche a tre punti per tutti i sedili, davanti con bloccafibbia, tendicintura e limitatore di sforzo, davanti poggiatesta attivi anticrash, sensori di crash, indicatore avaria pneumatici	
Sterzo		sterzo idraulico a pignone e cremagliera con funzione Servotronic	
Rapporto di demoltiplicazione	:1	17,9	17,9
Pneumatici ant./ post.		225/55 R17 97W	225/55 R17 97W
Cerchi anti./ post.		8J x 17 lega	8J x 17 lega

			BMW 520d xDrive Touring	BMW 525d xDrive Touring
Cambio				
Tipo			automatico a 8 rapporti con Steptronic	
Rapporti	I	:1	4,714	4,714
	II	:1	3,143	3,143
	III	:1	2,106	2,106
	IV	:1	1,667	1,667
	V	:1	1,285	1,285
	VI	:1	1,000	1,000
	VII	:1	0,839	0,839
	VIII	:1	0,667	0,667
	R	:1	3,295	3,295
Rapporto del differenziale		:1	3,077	3,077
Prestazioni				
Rapporto massa/ potenza (DIN)		kg/kW	13,6	11,7
Potenza specifica		kW/l	67,7	80,2
Accelerazione	0–100 km/h	s	8,4	7,3
	0–1000 m	s	29,9	28,2
in 4. /5.	80–120 km/h	s	–	–
Velocità massima		km/h	218	231
BMW EfficientDynamics				
Misure di BMW EfficientDynamics di serie			Brake Energy Regeneration con indicatore del recupero, funzione Auto Start/Stop, modo ECO PRO con modalità di guida “sailing”, lightweight design intelligente, controllo dei gruppi secondari in base al fabbisogno, controllo alette di raffreddamento, compressore del climatizzatore separabile, differenziale posteriore e ripartitore di coppia a rendimento ottimizzato, pneumatici a resistenza ridotta al rotolamento, tecnologia BMW BluePerformance	
Consumo nel ciclo di prova UE[3)]				
con pneumatici di serie: cerchi 8J x 17, pneumatici 225/55 R17				
urbano		l/100 km	6,1	6,2
extraurbano		l/100 km	4,7	4,9
combinato		l/100 km	5,2	5,4
CO_2		g/km	138	142
con cerchi 8J x 18 e pneumatici 245/45 R18 o con pneumatici invernali				
urbano		l/100 km	6,4	6,5
extraurbano		l/100 km	4,9	5,1
combinato		l/100 km	5,4	5,6
CO_2		g/km	143	147
con cerchi 8,5J x 19 e pneumatici 245/40 R19				
urbano		l/100 km	6,6	6,7
extraurbano		l/100 km	5,1	5,3
combinato		l/100 km	5,6	5,8
CO_2		g/km	148	152
Classe antinquinamento			Euro 6	Euro 6

Dati tecnici validi solo per mercati ACEA /valori di omologazione validi in parte solo per la Germania (pesi)
Tutti i valori sono provvisori

1) altezza con pinna sul tetto: 1488 mm
2) quantità cambio olio
3) valori consumo carburante ed emissioni CO_2 dipendono dalla misura di pneumatici selezionata
4) dati non ancora disponibili

BMW 530d xDrive Touring, BMW 535d xDrive Touring.

		BMW 530d xDrive Touring	BMW 535d xDrive Touring
Carrozzeria			
Numero porte / posti		5 / 5	5 / 5
Lungh. / largh. / alt.[1] (a vuoto)	mm	4907 / 1860 / 1462	4907 / 1860 / 1462
Passo	mm	2968	2968
Carreggiata ant. / post.	mm	1600 / 1626	1600 / 1626
Luce a terra	mm	141	141
Diametro di sterzata	m	12,1	12,1
Capacità serbatoio	ca. l	70	70
Radiatore con riscaldamento	l	8,0	8,0
Olio motore [2)]	l	7,2	7,2
Massa a vuoto DIN/UE	kg	1920 / 1995	1950 / 2025
Carico utile DIN	kg	610	600
Peso complessivo legale	kg	2530	2550
Carico per asse ant./post.	kg	1160 / 1420	1200 / 1420
Carico trainabile (12%)	kg	2000 / 750	2000 / 750
Carico sul tetto / al timone	kg	100 / 90	100 / 90
Capacità bagagliaio	l	560 – 1670	560 – 1670
Resistenza aerodinamica	c_X x A	[4)] x 2,35	[4)] x 2,35
Motore			
Tipo / cilindri / valvole		linea / 6 / 4	linea / 6 / 4
Tecnologia motore		tecnologia BMW TwinPower Turbo: turbocompressore con geometria variabile al lato di aspirazione, iniezione diretta Common-rail con iniettori elettromagnetici (pressione max. d'iniezione: 1800 bar)	tecnologia BMW TwinPower Turbo: sovralimentazione a fasi variabili, compressore ad alta pressione a geometria variabile al lato di aspirazione, iniezione diretta Common-rail con iniettori piezoelettrici (pressione max. d'iniezione: 2000 bar)
Cilindrata effettiva	cm³	2993	2993
Corsa / alesaggio	mm	90,0 / 84,0	90,0 / 84,0
Compressione	:1	16,5	16,5
Carburante		diesel	diesel
Potenza	kW/CV	190 / 258	230 / 313
a giri	g/min	4000	4400
Coppia	Nm	560	630
a giri	g/min	1500 – 3000	1500 – 2500
Impianto elettrico			
Batteria/sede	Ah/–	90 / bagagliaio	90 / bagagliaio
Alternatore	A/W	220 / 3080	220 / 3080
Dinamica di guida e sicurezza			
Sospensioni anteriori		asse a doppio snodo in alluminio, piccolo braccio a terra, riduzione del beccheggio in frenata	
Sospensioni posteriori		asse multilink Integral-V in alluminio, compensazione del beccheggio in partenza e frenata, doppio isolamento acustico, ammortizzazione pneumatica con regolazione automatica del livello	
Freni anteriori		a disco, pinza flottante in alluminio, un pistone, costruzione a telaio	
Diametro	mm	348 x 30 / ventilati	348 x 36 / ventilati
Freni posteriori		a disco, pinza flottante in alluminio, un pistone	
Diametro	mm	330 x 20 / ventilati	345 x 24 / ventilati
Sistemi di stabilità di guida		di serie: DSC incl. ABS e DTC (Dynamic Traction Control), assistente frenata in curva CBC, assistente frenata DBC, funzione freni asciutti, compensazione del fading, assistente di partenza, collegamento in rete con il sistema di trazione integrale xDrive attraverso l'Integrated Chassis Management (ICM), optional: Dynamic Damper Control, Adaptive Drive	
Equipaggiamenti di sicurezza		di serie: airbag per guidatore e passeggero, airbag laterali per guidatore e passeggero, airbag per la testa per i sedili anteriori e posteriori, cinture automatiche a tre punti per tutti i sedili, davanti con bloccafibbia, tendicintura e limitatore di sforzo, davanti poggiatesta attivi anticrash, sensori di crash, indicatore avaria pneumatici	
Sterzo		sterzo idraulico a pignone e cremagliera con funzione Servotronic	
Rapporto di demoltiplicazione	:1	17,1	17,1
Pneumatici ant./ post.		225/55 R17 97W	225/55 R17 97W
Cerchi anti./ post.		8J x 17 lega	8J x 17 lega

			BMW 530d xDrive Touring	BMW 535d xDrive Touring
Cambio				
Tipo			automatico a 8 rapporti con Steptronic	
Rapporti	I	:1	4,714	4,714
	II	:1	3,143	3,143
	III	:1	2,106	2,106
	IV	:1	1,667	1,667
	V	:1	1,285	1,285
	VI	:1	1,000	1,000
	VII	:1	0,839	0,839
	VIII	:1	0,667	0,667
	R	:1	3,317	3,317
Rapporto del differenziale		:1	2,471	2,647
Prestazioni				
Rapporto massa/ potenza (DIN)		kg/kW	10,1	8,5
Potenza specifica		kW/l	63,5	76,8
Accelerazione	0–100 km/h	s	5,9	5,3
	0–1000 m	s	26,5	25,0
in 4. /5.	80–120 km/h	s	–	–
Velocità massima		km/h	248	250
BMW EfficientDynamics				
Misure di BMW EfficientDynamics di serie			Brake Energy Regeneration con indicatore del recupero, funzione Auto Start/Stop, modo ECO PRO con modalità di guida “sailing”, lightweight design intelligente, controllo dei gruppi secondari in base al fabbisogno, controllo alette di raffreddamento, compressore del climatizzatore separabile, differenziale posteriore e ripartitore di coppia a rendimento ottimizzato, pneumatici a resistenza ridotta al rotolamento, tecnologia BMW BluePerformance	
Consumo nel ciclo di prova UE[3)]				
con pneumatici di serie: cerchi 8J x 17, pneumatici 225/55 R17				
urbano		l/100 km	6,7	7,1
extraurbano		l/100 km	5,1	5,2
combinato		l/100 km	5,7	5,9
CO_2		g/km	149	154
con cerchi 8J x 18 e pneumatici 245/45 R18 o con pneumatici invernali				
urbano		l/100 km	6,9	7,3
extraurbano		l/100 km	5,2	5,3
combinato		l/100 km	5,9	6,0
CO_2		g/km	154	159
con cerchi 8,5J x 19 e pneumatici 245/40 R19				
urbano		l/100 km	7,1	7,6
extraurbano		l/100 km	5,4	5,5
combinato		l/100 km	6,0	6,2
CO_2		g/km	159	164
Classe antinquinamento			Euro 6	Euro 6

Dati tecnici validi solo per mercati ACEA /valori di omologazione validi in parte solo per la Germania (pesi)
Tutti i valori sono provvisori

1) altezza con pinna sul tetto: 1488 mm
2) quantità cambio olio
3) valori consumo carburante ed emissioni CO_2 dipendono dalla misura di pneumatici selezionata
4) dati non ancora disponibili

BMW M550d xDrive Touring.

		BMW M550d xDrive Touring
Carrozzeria		
Numero porte / posti		5 / 5
Lungh. / largh. / alt.[1] (a vuoto)	mm	4910 / 1860 / 1462
Passo	mm	2968
Carreggiata ant. / post.	mm	1600 / 1626
Luce a terra	mm	141
Diametro di sterzata	m	12,1
Capacità serbatoio	ca. l	70
Radiatore con riscaldamento	l	12,6
Olio motore [2)]	l	6,5
Massa a vuoto DIN/UE	kg	1990 / 2065
Carico utile DIN	kg	580
Peso complessivo legale	kg	2570
Carico per asse ant./post.	kg	1240 / 1450
Carico trainabile (12%) frenato / non frenato	kg	2000 / 750
Carico sul tetto / al timone	kg	100 / 90
Capacità bagagliaio	l	560 – 1670
Resistenza aerodinamica	c_X x A	[4)] x 2,35
Motore		
Tipo / cilindri / valvole		linea / 6 / 4
Tecnologia motore		tecnologia M Performance TwinPower Turbo con tre turbocompressori, sovralimentazione a fasi variabili e geometria variabile della turbina, iniezione diretta Common-rail con iniettori piezoelettrici (pressione max. d'iniezione: 2200 bar)
Cilindrata effettiva	cm³	2993
Corsa / alesaggio	mm	90,0 / 84,0
Compressione	:1	16,0
Carburante		diesel
Potenza	kW/CV	280 / 381
a giri	g/min	4000 – 4400
Coppia	Nm	740
a giri	g/min	2000 – 3000
Impianto elettrico		
Batteria/sede	Ah/–	90 / bagagliaio
Alternatore	A/W	220 / 3080
Dinamica di guida e sicurezza		
Sospensioni anteriori		asse a doppio snodo in alluminio, taratura di molle e ammortizzatori specifica M, piccolo braccio a terra, riduzione del beccheggio in frenata
Sospensioni posteriori		asse multilink Integral-V in alluminio, doppio isolamento acustico, taratura specifica M di molle e ammortizzatori, compensazione del beccheggio in partenza e frenata, ammortizzazione pneumatica con regolazione automatica del livello
Freni anteriori		a disco, pinza flottante in alluminio, un pistone, costruzione a telaio
Diametro	mm	374 x 36 / ventilati
Freni posteriori		a disco, pinza flottante in alluminio, un pistone
Diametro	mm	345 x 24 / ventilati
Sistemi di stabilità di guida		di serie: DSC incl. ABS e DTC (Dynamic Traction Control), assistente frenata in curva CBC, assistente frenata DBC, funzione freni asciutti, compensazione del fading, assistente di partenza, collegamento in rete con il sistema di trazione integrale xDrive attraverso l'Integrated Chassis Management (ICM), optional: Adaptive Drive
Equipaggiamenti di sicurezza		di serie: airbag per guidatore e passeggero, airbag laterali per guidatore e passeggero, airbag per la testa per i sedili anteriori e posteriori, cinture automatiche a tre punti per tutti i sedili, davanti con bloccafibbia, tendicintura e limitatore di sforzo, davanti poggiatesta attivi anticrash, sensori di crash, pneumatici runflat, indicatore avaria pneumatici
Sterzo		servosterzo idraulico a pignone e cremagliera con funzione Servotronic specifica M
Rapporto di demoltiplicazione	:1	17,9
Pneumatici ant./ post.		245/40 R19 98Y RSC
Cerchi anti./ post.		8,5J x 19 lega

			BMW M550d xDrive Touring
Cambio			
Tipo			automatico sportivo a 8 rapporti con Steptronic
Rapporti	I	:1	4,714
	II	:1	3,143
	III	:1	2,106
	IV	:1	1,667
	V	:1	1,285
	VI	:1	1,000
	VII	:1	0,839
	VIII	:1	0,667
	R	:1	3,317
Rapporto del differenziale		:1	2,813

Prestazioni			
Rapporto massa/ potenza (DIN)		kg/kW	7,1
Potenza specifica		kW/l	93,6
Accelerazione	0–100 km/h	s	4,9
	0–1000 m	s	24,1
in 4. /5.	80–120 km/h	s	–
Velocità massima		km/h	250

BMW EfficientDynamics	
Misure di BMW EfficientDynamics	Brake Energy Regeneration con indicatore del recupero, funzione Auto Start/Stop, modo ECO PRO con modalità di guida “sailing”, lightweight design intelligente, controllo dei gruppi secondari in base al fabbisogno, controllo alette di raffreddamento, compressore del climatizzatore separabile, differenziale posteriore e ripartitore di coppia a rendimento ottimizzato, pneumatici a resistenza ridotta al rotolamento, tecnologia BMW BluePerformance

Consumo nel ciclo di prova UE		
urbano	l/100 km	7,7
extraurbano	l/100 km	5,5
combinato	l/100 km	6,3
CO_2	g/km	166
Classe antinquinamento		Euro 6

Dati tecnici validi solo per mercati ACEA /valori di omologazione validi in parte solo per la Germania (pesi)
I valori tra parentesi sono applicabili ai cambi automatici
Tutti i valori sono provvisori

[1] altezza con pinna sul tetto: 1488 mm
[2] quantità cambio olio
[3] dati non ancora disponibili

BMW 535i Gran Turismo, BMW 550i Gran Turismo.

		BMW 535i Gran Turismo	BMW 550i Gran Turismo
Carrozzeria			
Numero porte / posti		4 / 5	4 / 5
Lungh. / largh. / alt.[1] (a vuoto)	mm	5004 / 1901 / 1559	5004 / 1901 / 1559
Passo	mm	3070	3070
Carreggiata ant. / post.	mm	1611 / 1654	1621 / 1636
Luce a terra	mm	145	145
Diametro di sterzata	m	12,2	12,2
Capacità serbatoio	ca. l	70	70
Radiatore con riscaldamento	l	9,3	14,4
Olio motore [2)]	l	6,5	9,0
Massa a vuoto DIN/UE	kg	1940 / 2015	2070 / 2145
Carico utile DIN	kg	630	600
Peso complessivo legale	kg	2570	2670
Carico per asse ant./post.	kg	1165 / 1490	1245 / 1500
Carico trainabile (12%) frenato / non frenato	kg	2100 / 750	2100 / 750
Carico sul tetto / al timone	kg	75 / 100	75 / 100
Capacità bagagliaio	l	500 – 1700	500 – 1700
Resistenza aerodinamica	c_X x A	0,30 x 2,57	0,31 x 2,57
Motore			
Tipo / cilindri / valvole		linea / 6 / 4	V / 8 / 4
Tecnologia motore		Tecnologia BMW TwinPower Turbo con turbocompressore Twin-Scroll, iniezione diretta di carburante, High Precision Injection e comando valvole variabile (VALVETRONIC)	tecnologia BMW TwinPower Turbo con due turbocompressori, iniezione diretta di carburante High Precision Injection e comando valvole variabile (VALVETRONIC)
Cilindrata effettiva	cm³	2979	4395
Corsa / alesaggio	mm	89,6 / 84,0	88,3 / 89,0
Compressione	:1	10,2	10,0
Carburante		min ottani 91	min ottani 91
Potenza	kW/CV	225 / 306	330 / 450
a giri	g/min	5800 – 6000	5500 – 6000
Coppia	Nm	400	650
a giri	g/min	1200 – 5000	2000 – 4500
Impianto elettrico			
Batteria/sede	Ah/–	90 / bagagliaio	105 / bagagliaio
Alternatore	A/W	210 / 2940	210 / 2940
Dinamica di guida e sicurezza			
Sospensioni anteriori		asse a doppio snodo in alluminio, piccolo braccio a terra, riduzione del beccheggio in frenata	
Sospensioni posteriori		asse multilink Integral V in alluminio, sterzante, con compensazione del beccheggio in partenza e in frenata, doppio isolamento acustico, ammortizzazione pneumatica con regolazione automatica del livello	
Freni anteriori		a disco, un pistone e pinza flottante	
Freni posteriori		a disco, un pistone e pinza flottante	
Sistemi di stabilità di guida		di serie: DSC incl. ABS e DTC (Dynamic Traction Control), assistente frenata in curva CBC, assistente frenata DBC, funzione freni asciutti, compensazione del fading, assistente di partenza; optional: Dynamic Damper Control, Adaptive Drive	
Equipaggiamenti di sicurezza		di serie: airbag per guidatore e passeggero, airbag laterali per guidatore e passeggero, airbag per la testa per i due sedili posteriori alle estremità, cinture automatiche a tre punti per tutti i sedili, davanti con bloccafibbia, tendicintura, davanti poggiatesta attivi anticrash, sensori di crash, indicatore avaria pneumatici	
Sterzo		servosterzo elettromeccanico (EPS) con funzione Servotronic, optional: Integral Active Steering	
Rapporto di demoltiplicazione	:1	19,1	19,1
Pneumatici ant./ post.		245/50 R18 100Y RSC	245/45 R19 98Y RSC / 275/40 R19 101Y RSC
Cerchi anti./ post.		8J x 18 lega	8,5J x 19 lega / 9,5J x 19 lega

			BMW 535i Gran Turismo	BMW 550i Gran Turismo
Cambio				
Tipo			automatico a 8 rapporti con Steptronic	
Rapporti	I	:1	4,714	4,714
	II	:1	3,143	3,143
	III	:1	2,106	2,106
	IV	:1	1,667	1,667
	V	:1	1,285	1,285
	VI	:1	1,000	1,000
	VII	:1	0,839	0,839
	VIII	:1	0,667	0,667
	R	:1	3,317	3,317
Rapporto del differenziale		:1	3,077	2,813
Prestazioni				
Rapporto massa/ potenza		kg/kW	8,6	6,3
Potenza specifica		kW/l	75,5	75,1
Accelerazione	0–100 km/h	s	6,1	5,0
	0–1000 m	s	26,2	23,5
in 4. /5.	80–120 km/h	s	–	–
Velocità massima		km/h	250	250
BMW EfficientDynamics				
Misure di BMW EfficientDynamics di serie			Brake Energy Regeneration con indicatore del recupero, funzione Auto Start/Stop, indicatore punto ottimale di cambiata (cambio manuale), modo ECO PRO con modalità di guida “sailing” (cambio automatico), lightweight design intelligente, controllo dei gruppi secondari in base al fabbisogno, controllo alette di raffreddamento, servosterzo elettromeccanico (EPS), pompa dell’olio regolata dalla mappatura, compressore del climatizzatore separabile, pneumatici a resistenza ridotta al rotolamento	
Consumo nel ciclo di prova UE				
urbano		l/100 km	11,2	12,4
extraurbano		l/100 km	6,5	7,3
combinato		l/100 km	8,2	9,2
CO_2		g/km	192	214
Classe antinquinamento			Euro 6	Euro 6

Dati tecnici validi solo per mercati ACEA /valori di omologazione validi in parte solo per la Germania (pesi)
Tutti i valori sono provvisori

[1] altezza con pinna sul tetto: 1564 mm
[2] quantità cambio olio
[3] dati non ancora disponibili

BMW 520d Gran Turismo.

		BMW 520d Gran Turismo
Carrozzeria		
Numero porte / posti		4 / 5
Lungh. / largh. / alt.[1] (a vuoto)	mm	5004 / 1901 / 1559
Passo	mm	3070
Carreggiata ant. / post.	mm	1611 / 1654
Luce a terra	mm	145
Diametro di sterzata	m	12,2
Capacità serbatoio	ca. l	70
Radiatore con riscaldamento	l	8,4
Olio motore [2)]	l	5,2
Massa a vuoto DIN/UE	kg	1915 / 1990
Carico utile DIN	kg	630
Peso complessivo legale	kg	2545
Carico per asse ant./post.	kg	1090 / 1500
Carico trainabile (12%) frenato / non frenato	kg	2100 / 750
Carico sul tetto / al timone	kg	75 / 100
Capacità bagagliaio	l	500 – 1700
Resistenza aerodinamica	c_X x A	0,29 x 2,57
Motore		
Tipo / cilindri / valvole		linea / 4 / 4
Tecnologia motore		tecnologia BMW TwinPower Turbo: turbocompressore con geometria variabile al lato di aspirazione, iniezione diretta Common-rail con iniettori elettromagnetici (pressione max. d'iniezione: 1800 bar)
Cilindrata effettiva	cm³	1995
Corsa / alesaggio	mm	90,0 / 84,0
Compressione	:1	16,5
Carburante		diesel
Potenza	kW/CV	135 / 184
a giri	g/min	4000
Coppia	Nm	380
a giri	g/min	1750
Impianto elettrico		
Batteria/sede	Ah/–	105 / bagagliaio
Alternatore	A/W	180 / 2520
Dinamica di guida e sicurezza		
Sospensioni anteriori		asse a doppio snodo in alluminio, piccolo braccio a terra, riduzione del beccheggio in frenata
Sospensioni posteriori		asse multilink Integral V in alluminio, sterzante, con compensazione del beccheggio in partenza e in frenata, doppio isolamento acustico, ammortizzazione pneumatica con regolazione automatica del livello
Freni anteriori		a disco, un pistone e pinza flottante
Freni posteriori		a disco, un pistone e pinza flottante
Sistemi di stabilità di guida		di serie: DSC incl. ABS e DTC (Dynamic Traction Control), assistente frenata in curva CBC, assistente frenata DBC, funzione freni asciutti, compensazione del fading, assistente di partenza; optional: Dynamic Damper Control
Equipaggiamenti di sicurezza		di serie: airbag per guidatore e passeggero, airbag laterali per guidatore e passeggero, airbag per la testa per i due sedili posteriori alle estremità, cinture automatiche a tre punti per tutti i sedili, davanti con bloccafibbia, tendicintura, davanti poggiatesta attivi anticrash, sensori di crash, indicatore avaria pneumatici
Sterzo		servosterzo elettromeccanico (EPS) con funzione Servotronic, optional: Integral Active Steering
Rapporto di demoltiplicazione	:1	19,1
Pneumatici ant./ post.		245/50 R18 100Y
Cerchi anti./ post.		8J x 18 lega

			BMW 520d Gran Turismo
Cambio			
Tipo			automatico a 8 rapporti con Steptronic
Rapporti	I	:1	4,714
	II	:1	3,143
	III	:1	2,106
	IV	:1	1,667
	V	:1	1,285
	VI	:1	1,000
	VII	:1	0,839
	VIII	:1	0,667
	R	:1	3,295
Rapporto del differenziale		:1	3,077

Prestazioni			
Rapporto massa/ potenza		kg/kW	14,2
Potenza specifica		kW/l	67,7
Accelerazione	0–100 km/h	s	8,9
	0–1000 m	s	29,9
in 4. /5.	80–120 km/h	s	–
Velocità massima		km/h	215

BMW EfficientDynamics	
Misure di BMW EfficientDynamics di serie	Brake Energy Regeneration con indicatore del recupero, funzione Auto Start/Stop, modo ECO PRO con modalità di guida “sailing”, lightweight design intelligente, controllo dei gruppi secondari in base al fabbisogno, controllo alette di raffreddamento, servosterzo elettromeccanico (EPS), compressore del climatizzatore separabile, pneumatici a resistenza ridotta al rotolamento, tecnologia BMW BluePerformance

Consumo nel ciclo di prova UE		
urbano	l/100 km	6,2
extraurbano	l/100 km	5,0
combinato	l/100 km	5,5
CO_2	g/km	144
Classe antinquinamento		Euro 6

Dati tecnici validi solo per mercati ACEA /valori di omologazione validi in parte solo per la Germania (pesi)
Tutti i valori sono provvisori

[1] altezza con pinna sul tetto: 1564 mm
[2] quantità cambio olio
[3] dati non ancora disponibili

BMW 530d Gran Turismo, BMW 535d Gran Turismo.

		BMW 530d Gran Turismo	BMW 535d Gran Turismo
Carrozzeria			
Numero porte / posti		4 / 5	4 / 5
Lungh. / largh. / alt.[1] (a vuoto)	mm	5004 / 1901 / 1559	5004 / 1901 / 1559
Passo	mm	3070	3070
Carreggiata ant. / post.	mm	1611 / 1654	1611 / 1654
Luce a terra	mm	145	145
Diametro di sterzata	m	12,2	12,2
Capacità serbatoio	ca. l	70	70
Radiatore con riscaldamento	l	8,8	8,9
Olio motore [2)]	l	6,5	6,5
Massa a vuoto DIN/UE	kg	1940 / 2015	1970 / 2045
Carico utile DIN	kg	630	630
Peso complessivo legale	kg	2570	2600
Carico per asse ant./post.	kg	1150 / 1500	1170 / 1500
Carico trainabile (12%)	kg	2100 / 750	2100 / 750
Carico sul tetto / al timone	kg	75 / 100	75 / 100
Capacità bagagliaio	l	500 – 1700	500 – 1700
Resistenza aerodinamica	c_X x A	0,29 x 2,57	0,30 x 2,57
Motore			
Tipo / cilindri / valvole		linea / 6 / 4	linea / 6 / 4
Tecnologia motore		tecnologia BMW TwinPower Turbo: turbocompressore con geometria variabile al lato di aspirazione, iniezione diretta Common-rail con iniettori elettromagnetici (pressione max. d'iniezione: 1800 bar)	tecnologia BMW TwinPower Turbo: sovralimentazione a fasi variabili, compressore ad alta pressione a geometria variabile al lato di aspirazione, iniezione diretta Common-rail con iniettori piezoelettrici (pressione max. d'iniezione: 2000 bar)
Cilindrata effettiva	cm³	2993	2993
Corsa / alesaggio	mm	90,0 / 84,0	90,0 / 84,0
Compressione	:1	16,5	16,5
Carburante		diesel	diesel
Potenza	kW/CV	190 / 258	230 / 313
a giri	g/min	4000	4400
Coppia	Nm	560	630
a giri	g/min	1500 – 3000	1500 – 2500
Impianto elettrico			
Batteria/sede	Ah/–	105 / bagagliaio	105 / bagagliaio
Alternatore	A/W	180 / 2520	180 / 2520
Dinamica di guida e sicurezza			
Sospensioni anteriori		asse a doppio snodo in alluminio, piccolo braccio a terra, riduzione del beccheggio in frenata	
Sospensioni posteriori		asse multilink Integral V in alluminio, sterzante, con compensazione del beccheggio in partenza e in frenata, doppio isolamento acustico, ammortizzazione pneumatica con regolazione automatica del livello	
Freni anteriori		a disco, pinza flottante in alluminio, un pistone, costruzione a telaio	
Freni posteriori		a disco, pinza flottante in alluminio, un pistone	
Sistemi di stabilità di guida		di serie: DSC incl. ABS e DTC (Dynamic Traction Control), assistente frenata in curva CBC, assistente frenata DBC, funzione freni asciutti, compensazione del fading, assistente di partenza; optional: Dynamic Damper Control, Adaptive Drive	
Equipaggiamenti di sicurezza		di serie: airbag per guidatore e passeggero, airbag laterali per guidatore e passeggero, airbag per la testa per i sedili anteriori e posteriori, cinture automatiche a tre punti per tutti i sedili, davanti con bloccafibbia, tendicintura, davanti poggiatesta attivi anticrash, sensori di crash, indicatore avaria pneumatici	
Sterzo		servosterzo elettromeccanico (EPS) con funzione Servotronic, optional: Integral Active Steering	
Rapporto di demoltiplicazione	:1	19,1	19,1
Pneumatici ant./ post.		245/50 R18 100Y RSC	245/50 R18 100Y RSC
Cerchi anti./ post.		8J x 18 lega	8J x 18 lega

			BMW 530d Gran Turismo	BMW 535d Gran Turismo
Cambio				
Tipo			automatico a 8 rapporti con Steptronic	
Rapporti	I	:1	4,714	4,714
	II	:1	3,143	3,143
	III	:1	2,106	2,106
	IV	:1	1,667	1,667
	V	:1	1,285	1,285
	VI	:1	1,000	1,000
	VII	:1	0,839	0,839
	VIII	:1	0,667	0,667
	R	:1	3,317	3,317
Rapporto del differenziale		:1	2,563	2,647
Prestazioni				
Rapporto massa/ potenza		kg/kW	10,2	8,6
Potenza specifica		kW/l	63,5	76,8
Accelerazione	0–100 km/h	s	6,2	5,7
	0–1000 m	s	26,5	25,5
in 4. /5.	80–120 km/h	s	–	–
Velocità massima		km/h	246	250
BMW EfficientDynamics				
Misure di BMW EfficientDynamics di serie			Brake Energy Regeneration con indicatore del recupero, funzione Auto Start/Stop, modo ECO PRO con modalità di guida “sailing”, lightweight design intelligente, controllo dei gruppi secondari in base al fabbisogno, controllo alette di raffreddamento, servosterzo elettromeccanico (EPS), compressore del climatizzatore separabile, pneumatici a resistenza ridotta al rotolamento, tecnologia BMW BluePerformance	
Consumo nel ciclo di prova UE				
urbano		l/100 km	6,8	6,8
extraurbano		l/100 km	5,2	5,3
combinato		l/100 km	5,8	5,9
CO_2		g/km	153	154
Classe antinquinamento			Euro 6	Euro 6

Dati tecnici validi solo per mercati ACEA /valori di omologazione validi in parte solo per la Germania (pesi)
Tutti i valori sono provvisori

[1] altezza con pinna sul tetto: 1564 mm
[2] quantità cambio olio
[3] dati non ancora disponibili

BMW 535i xDrive Gran Turismo, BMW 550i xDrive Gran Turismo.

		BMW 535i xDrive Gran Turismo	BMW 550i xDrive Gran Turismo
Carrozzeria			
Numero porte / posti		4 / 5	4 / 5
Lungh. / largh. / alt.[1] (a vuoto)	mm	5004 / 1901 / 1559	5004 / 1901 / 1559
Passo	mm	3070	3070
Carreggiata ant. / post.	mm	1611 / 1654	1621 / 1636
Luce a terra	mm	145	145
Diametro di sterzata	m	12,5	12,5
Capacità serbatoio	ca. l	70	70
Radiatore con riscaldamento	l	9,3	14,4
Olio motore [2)]	l	6,5	9,0
Massa a vuoto DIN/UE	kg	1995 / 2070	2140 / 2215
Carico utile DIN	kg	630	590
Peso complessivo legale	kg	2625	2730
Carico per asse ant./post.	kg	1200 / 1500	1290 / 1500
Carico trainabile (12%) frenato / non frenato	kg	2100 / 750	2100 / 750
Carico sul tetto / al timone	kg	75 / 100	75 / 100
Capacità bagagliaio	l	500 – 1700	500 – 1700
Resistenza aerodinamica	c_x x A	0,31 x 2,57	0,31 x 2,57
Motore			
Tipo / cilindri / valvole		linea / 6 / 4	V / 8 / 4
Tecnologia motore		Tecnologia BMW TwinPower Turbo con turbocompressore Twin-Scroll, iniezione diretta di carburante, High Precision Injection e comando valvole variabile (VALVETRONIC)	tecnologia BMW TwinPower Turbo con due turbocompressori, iniezione diretta di carburante High Precision Injection e comando valvole variabile (VALVETRONIC)
Cilindrata effettiva	cm³	2979	4395
Corsa / alesaggio	mm	89,6 / 84,0	88,3 / 89,0
Compressione	:1	10,2	10,0
Carburante		min ottani 91	min ottani 91
Potenza	kW/CV	225 / 306	330 / 450
a giri	g/min	5800 – 6000	5500 – 6000
Coppia	Nm	400	650
a giri	g/min	1200 – 5000	2000 – 4500
Impianto elettrico			
Batteria/sede	Ah/–	90 / bagagliaio	105 / bagagliaio
Alternatore	A/W	210 / 2940	210 / 2940
Dinamica di guida e sicurezza			
Sospensioni anteriori		asse a doppio snodo in alluminio, piccolo braccio a terra, riduzione del beccheggio in frenata	
Sospensioni posteriori		asse multilink Integral V in alluminio, sterzante, con compensazione del beccheggio in partenza e in frenata, doppio isolamento acustico, ammortizzazione pneumatica con regolazione automatica del livello	
Freni anteriori		a disco, un pistone e pinza flottante	
Freni posteriori		a disco, un pistone e pinza flottante	
Sistemi di stabilità di guida		di serie: DSC incl. ABS e DTC (Dynamic Traction Control), assistente frenata in curva CBC, assistente frenata DBC, funzione freni asciutti, compensazione del fading, assistente di partenza; optional: Dynamic Damper Control, Adaptive Drive	
Equipaggiamenti di sicurezza		di serie: airbag per guidatore e passeggero, airbag laterali per guidatore e passeggero, airbag per la testa per i due sedili posteriori alle estremità, cinture automatiche a tre punti per tutti i sedili, davanti con bloccafibbia, tendicintura, davanti poggiatesta attivi anticrash, sensori di crash, indicatore avaria pneumatici	
Sterzo		sterzo idraulico a pignone e cremagliera con funzione Servotronic	
Rapporto di demoltiplicazione	:1	19,1	19,1
Pneumatici ant./ post.		245/50 R18 100Y RSC	245/45 R19 98Y RSC / 275/40 R19 101Y RSC
Cerchi anti./ post.		8J x 18 lega	8,5J x 19 lega / 9,5J x 19 lega

			BMW 535i xDrive Gran Turismo	BMW 550i xDrive Gran Turismo
Cambio				
Tipo			automatico a 8 rapporti con Steptronic	
Rapporti	I	:1	4,714	4,714
	II	:1	3,143	3,143
	III	:1	2,106	2,106
	IV	:1	1,667	1,667
	V	:1	1,285	1,285
	VI	:1	1,000	1,000
	VII	:1	0,839	0,839
	VIII	:1	0,667	0,667
	R	:1	3,295	3,317
Rapporto del differenziale		:1	3,077	2,813
Prestazioni				
Rapporto massa/ potenza		kg/kW	8,9	6,5
Potenza specifica		kW/l	75,5	75,1
Accelerazione	0–100 km/h	s	6,1	4,8
	0–1000 m	s	26,4	23,5
in 4. /5.	80–120 km/h	s	–	–
Velocità massima		km/h	250	250
BMW EfficientDynamics				
Misure di BMW EfficientDynamics di serie			Brake Energy Regeneration con indicatore del recupero, funzione Auto Start/Stop, indicatore punto ottimale di cambiata (cambio manuale), modo ECO PRO con modalità di guida “sailing” (cambio automatico), lightweight design intelligente, controllo dei gruppi secondari in base al fabbisogno, controllo alette di raffreddamento, pompa dell’olio regolata dalla mappatura, compressore del climatizzatore separabile, differenziale posteriore e ripartitore di coppia a rendimento ottimizzato, pneumatici a resistenza ridotta al rotolamento	
Consumo nel ciclo di prova UE				
urbano		l/100 km	11,7	13,0
extraurbano		l/100 km	6,7	7,7
combinato		l/100 km	8,5	9,6
CO_2		g/km	199	224
Classe antinquinamento			Euro 6	Euro 6

Dati tecnici validi solo per mercati ACEA /valori di omologazione validi in parte solo per la Germania (pesi)
Tutti i valori sono provvisori

[1] altezza con pinna sul tetto: 1564 mm
[2] quantità cambio olio
[3] dati non ancora disponibili

BMW 530d xDrive Gran Turismo, BMW 535d xDrive Gran Turismo.

		BMW 530d xDrive Gran Turismo	BMW 535d xDrive Gran Turismo
Carrozzeria			
Numero porte / posti		4 / 5	4 / 5
Lungh. / largh. / alt.[1] (a vuoto)	mm	5004 / 1901 / 1559	5004 / 1901 / 1559
Passo	mm	3070	3070
Carreggiata ant. / post.	mm	1611 / 1654	1611 / 1654
Luce a terra	mm	145	145
Diametro di sterzata	m	12,2	12,2
Capacità serbatoio	ca. l	70	70
Radiatore con riscaldamento	l	8,8	8,9
Olio motore [2)]	l	6,5	6,5
Massa a vuoto DIN/UE	kg	2045 / 2120	2070 / 2145
Carico utile DIN	kg	620	600
Peso complessivo legale	kg	2665	2670
Carico per asse ant./post.	kg	1220 / 1500	1235 / 1500
Carico trainabile (12%)	kg	2100 / 750	2100 / 750
Carico sul tetto / al timone	kg	75 / 100	75 / 100
Capacità bagagliaio	l	500 – 1700	500 – 1700
Resistenza aerodinamica	c_X x A	0,30 x 2,57	0,30 x 2,57
Motore			
Tipo / cilindri / valvole		linea / 6 / 4	linea / 6 / 4
Tecnologia motore		tecnologia BMW TwinPower Turbo: turbocompressore con geometria variabile al lato di aspirazione, iniezione diretta Common-rail con iniettori elettromagnetici (pressione max. d'iniezione: 1800 bar)	tecnologia BMW TwinPower Turbo: sovralimentazione a fasi variabili, compressore ad alta pressione a geometria variabile al lato di aspirazione, iniezione diretta Common-rail con iniettori piezoelettrici (pressione max. d'iniezione: 2000 bar)
Cilindrata effettiva	cm³	2993	2993
Corsa / alesaggio	mm	90,0 / 84,0	90,0 / 84,0
Compressione	:1	16,5	16,5
Carburante		diesel	diesel
Potenza	kW/CV	190 / 258	230 / 313
a giri	g/min	4000	4400
Coppia	Nm	560	630
a giri	g/min	1500 – 3000	1500 – 2500
Impianto elettrico			
Batteria/sede	Ah/–	105 / bagagliaio	105 / bagagliaio
Alternatore	A/W	180 / 2520	180 / 2520
Dinamica di guida e sicurezza			
Sospensioni anteriori		asse a doppio snodo in alluminio, piccolo braccio a terra, riduzione del beccheggio in frenata	
Sospensioni posteriori		asse multilink Integral V in alluminio, sterzante, con compensazione del beccheggio in partenza e in frenata, doppio isolamento acustico, ammortizzazione pneumatica con regolazione automatica del livello	
Freni anteriori		a disco, pinza flottante in alluminio, un pistone, costruzione a telaio	
Freni posteriori		a disco, pinza flottante in alluminio, un pistone	
Sistemi di stabilità di guida		di serie: DSC incl. ABS e DTC (Dynamic Traction Control), assistente frenata in curva CBC, assistente frenata DBC, funzione freni asciutti, compensazione del fading, assistente di partenza; optional: Dynamic Damper Control, Adaptive Drive	
Equipaggiamenti di sicurezza		di serie: airbag per guidatore e passeggero, airbag laterali per guidatore e passeggero, airbag per la testa per i sedili anteriori e posteriori, cinture automatiche a tre punti per tutti i sedili, davanti con bloccafibbia, tendicintura, davanti poggiatesta attivi anticrash, sensori di crash, indicatore avaria pneumatici	
Sterzo		sterzo idraulico a pignone e cremagliera con funzione Servotronic	
Rapporto di demoltiplicazione	:1	19,1	19,1
Pneumatici ant./ post.		245/50 R18 100Y RSC	245/50 R18 100Y RSC
Cerchi anti./ post.		8J x 18 lega	8J x 18 lega

			BMW 530d xDrive Gran Turismo	BMW 535d xDrive Gran Turismo
Cambio				
Tipo			automatico a 8 rapporti con Steptronic	
Rapporti	I	:1	4,714	4,714
	II	:1	3,143	3,143
	III	:1	2,106	2,106
	IV	:1	1,667	1,667
	V	:1	1,285	1,285
	VI	:1	1,000	1,000
	VII	:1	0,839	0,839
	VIII	:1	0,667	0,667
	R	:1	3,317	3,317
Rapporto del differenziale		:1	2,563	2,647
Prestazioni				
Rapporto massa/ potenza		kg/kW	10,8	9,0
Potenza specifica		kW/l	63,5	76,8
Accelerazione	0–100 km/h	s	6,2	5,6
	0–1000 m	s	26,6	25,6
in 4. /5.	80–120 km/h	s	–	–
Velocità massima		km/h	243	250
BMW EfficientDynamics				
Misure di BMW EfficientDynamics di serie			Brake Energy Regeneration con indicatore del recupero, funzione Auto Start/Stop, modo ECO PRO con modalità di guida “sailing”, lightweight design intelligente, controllo dei gruppi secondari in base al fabbisogno, controllo alette di raffreddamento, compressore del climatizzatore separabile, differenziale posteriore e ripartitore di coppia a rendimento ottimizzato, pneumatici a resistenza ridotta al rotolamento, tecnologia BMW BluePerformance	
Consumo nel ciclo di prova UE				
urbano		l/100 km	7,2	7,6
extraurbano		l/100 km	5,6	5,7
combinato		l/100 km	6,2	6,4
CO_2		g/km	163	168
Classe antinquinamento			Euro 6	Euro 6

Dati tecnici validi solo per mercati ACEA /valori di omologazione validi in parte solo per la Germania (pesi)
Tutti i valori sono provvisori

[1] altezza con pinna sul tetto: 1564 mm
[2] quantità cambio olio
[3] dati non ancora disponibili

8. Diagrammi di coppia e di potenza. BMW 520i.

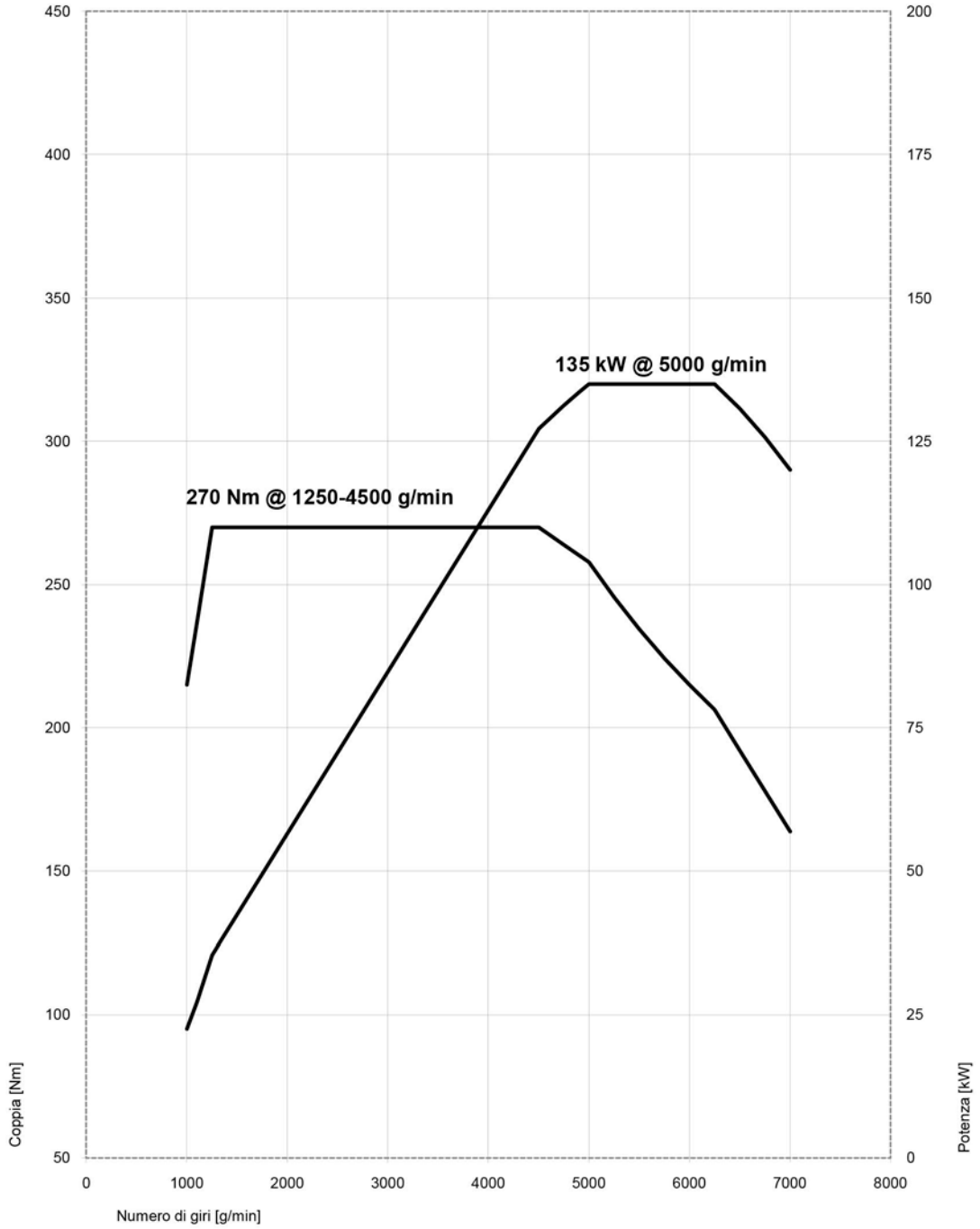

BMW 528i.

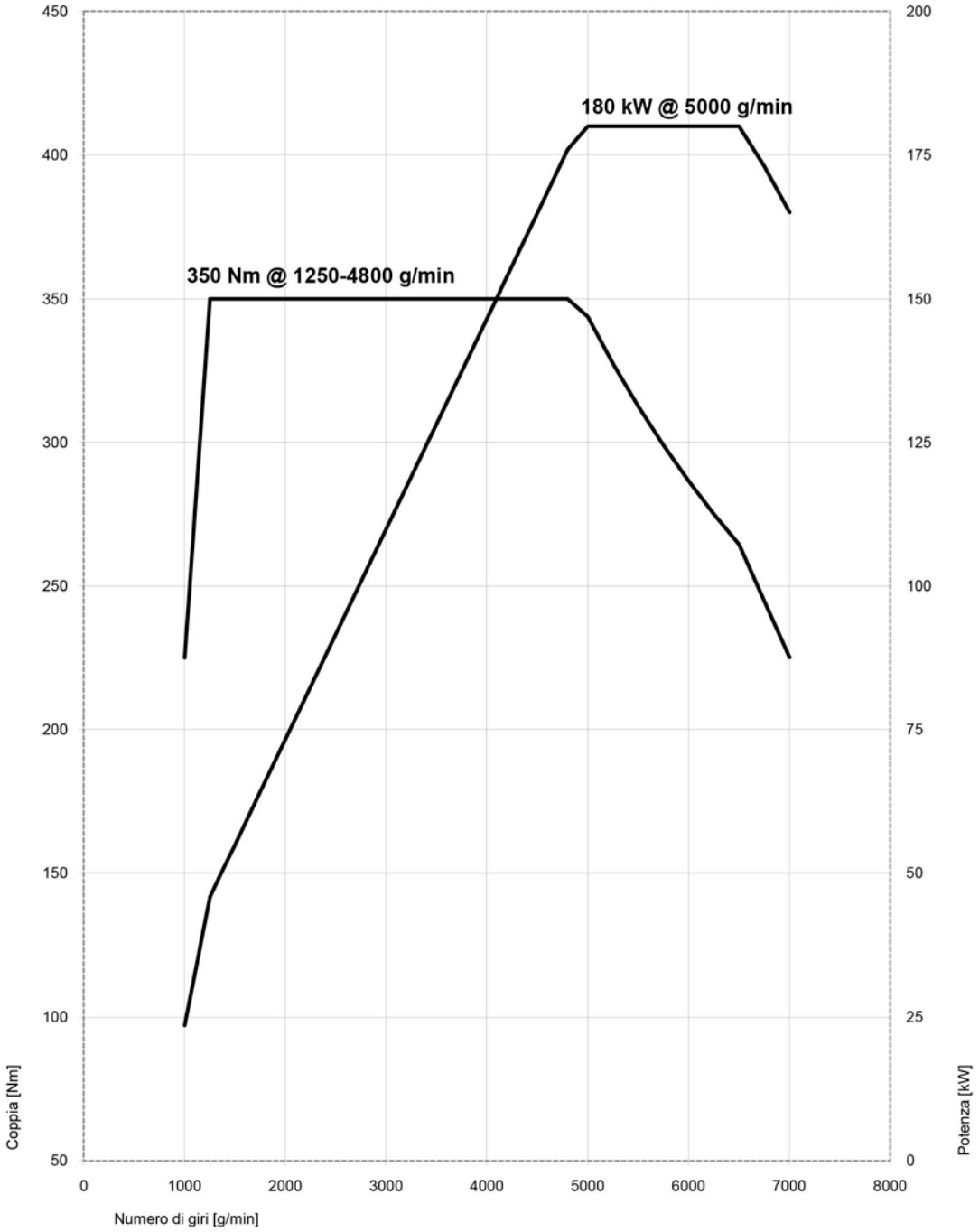
180 kW @ 5000 g/min
350 Nm @ 1250-4800 g/min
Coppia [Nm]
Potenza [kW]
Numero di giri [g/min]
450
400
350
300
250
200
150
100
50
200
175
150
125
100
75
50
25
0
0
1000
2000
3000
4000
5000
6000
7000
8000

BMW 535i.

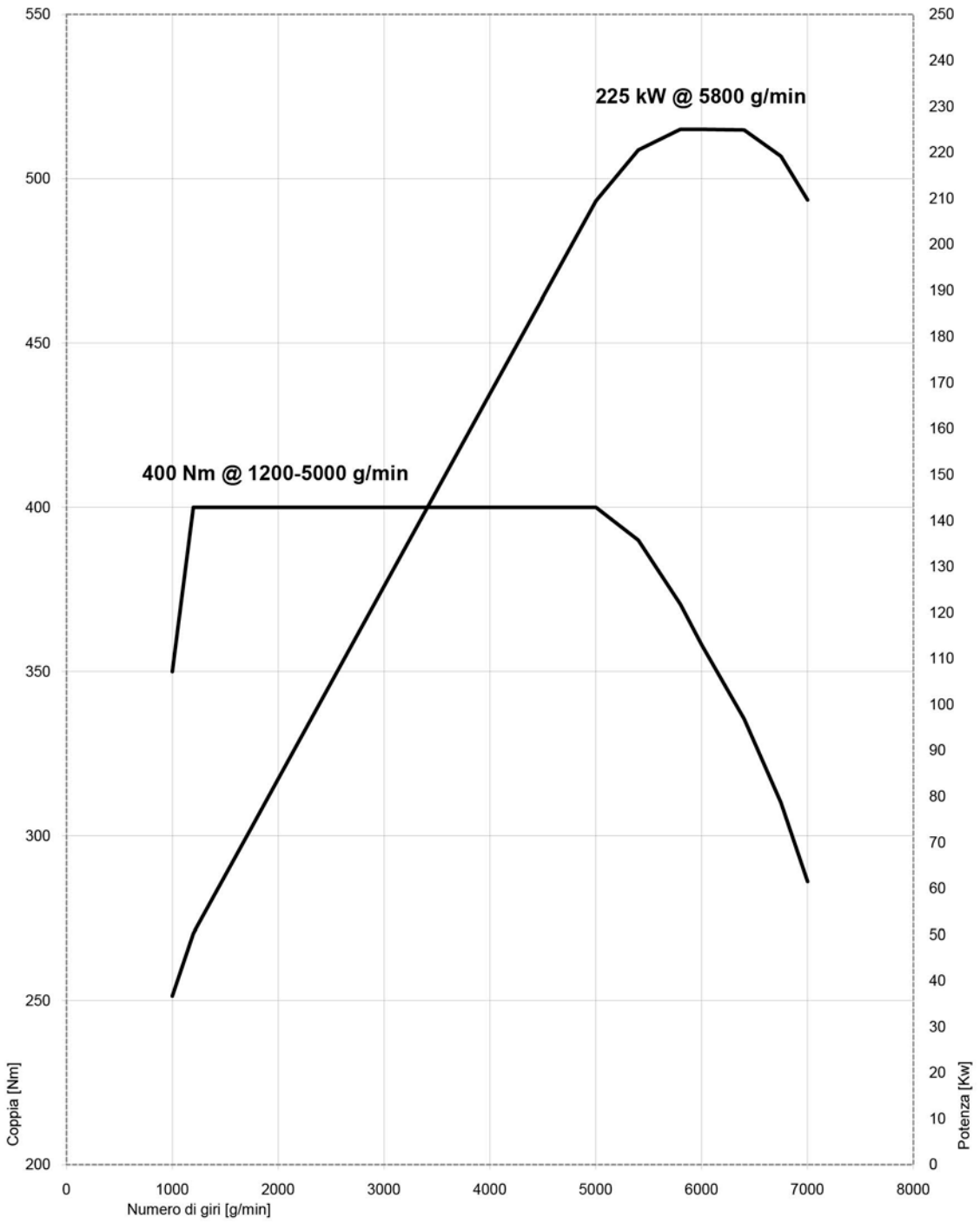
225 kW @ 5800 g/min
400 Nm @ 1200-5000 g/min
Coppia [Nm]
Potenza [Kw]
Numero di giri [g/min]
550
500
450
400
350
300
250
200
250
240
230
220
210
200
190
180
170
160
150
140
130
120
110
100
90
80
70
60
50
40
30
20
10
0
0
1000
2000
3000
4000
5000
6000
7000
8000

BMW 550i.

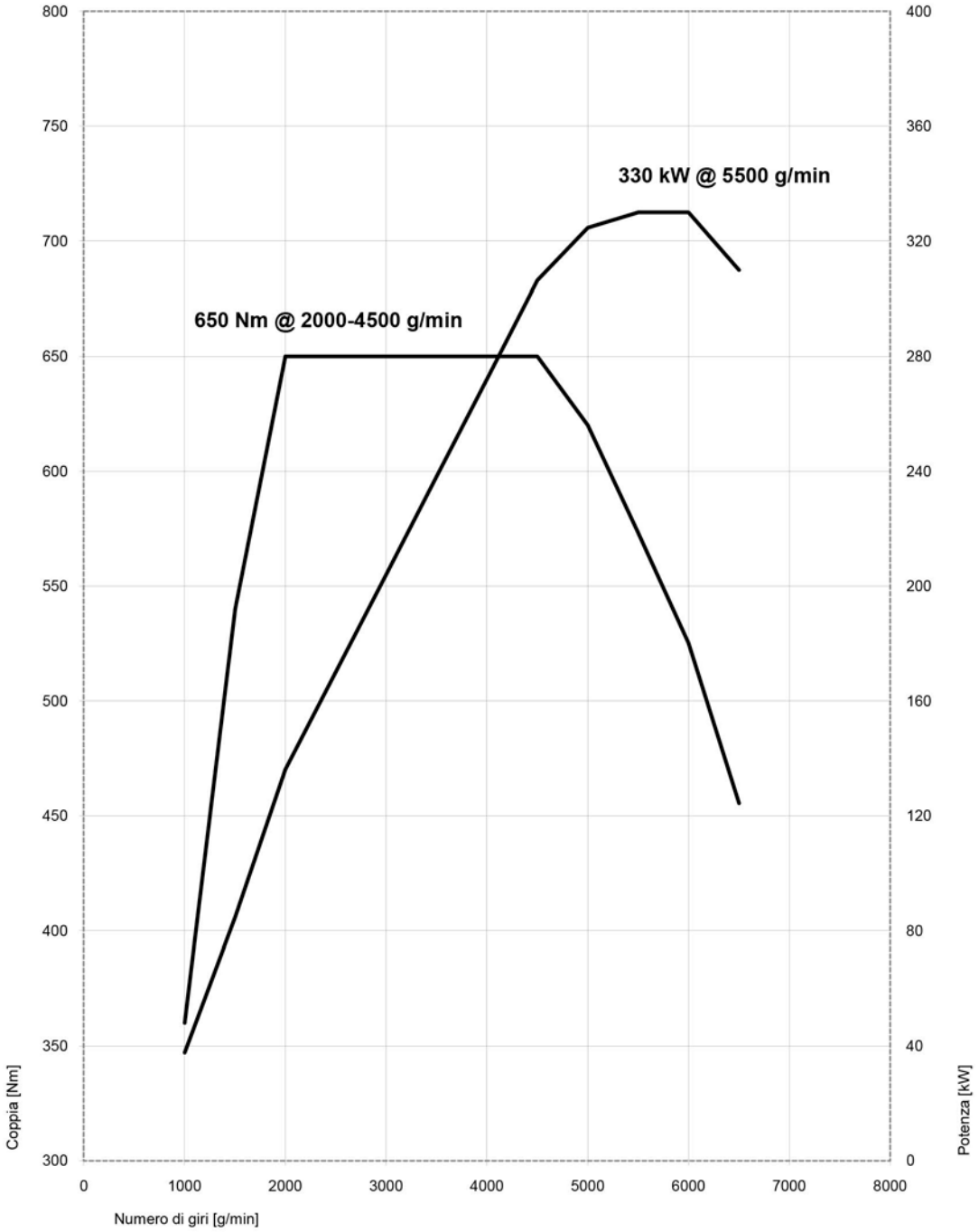
330 kW @ 5500 g/min
650 Nm @ 2000-4500 g/min
Coppia [Nm]
Potenza [kW]
Numero di giri [g/min]
800
750
700
650
600
550
500
450
400
350
300
400
360
320
280
240
200
160
120
80
40
0
0
1000
2000
3000
4000
5000
6000
7000
8000

BMW 518d.

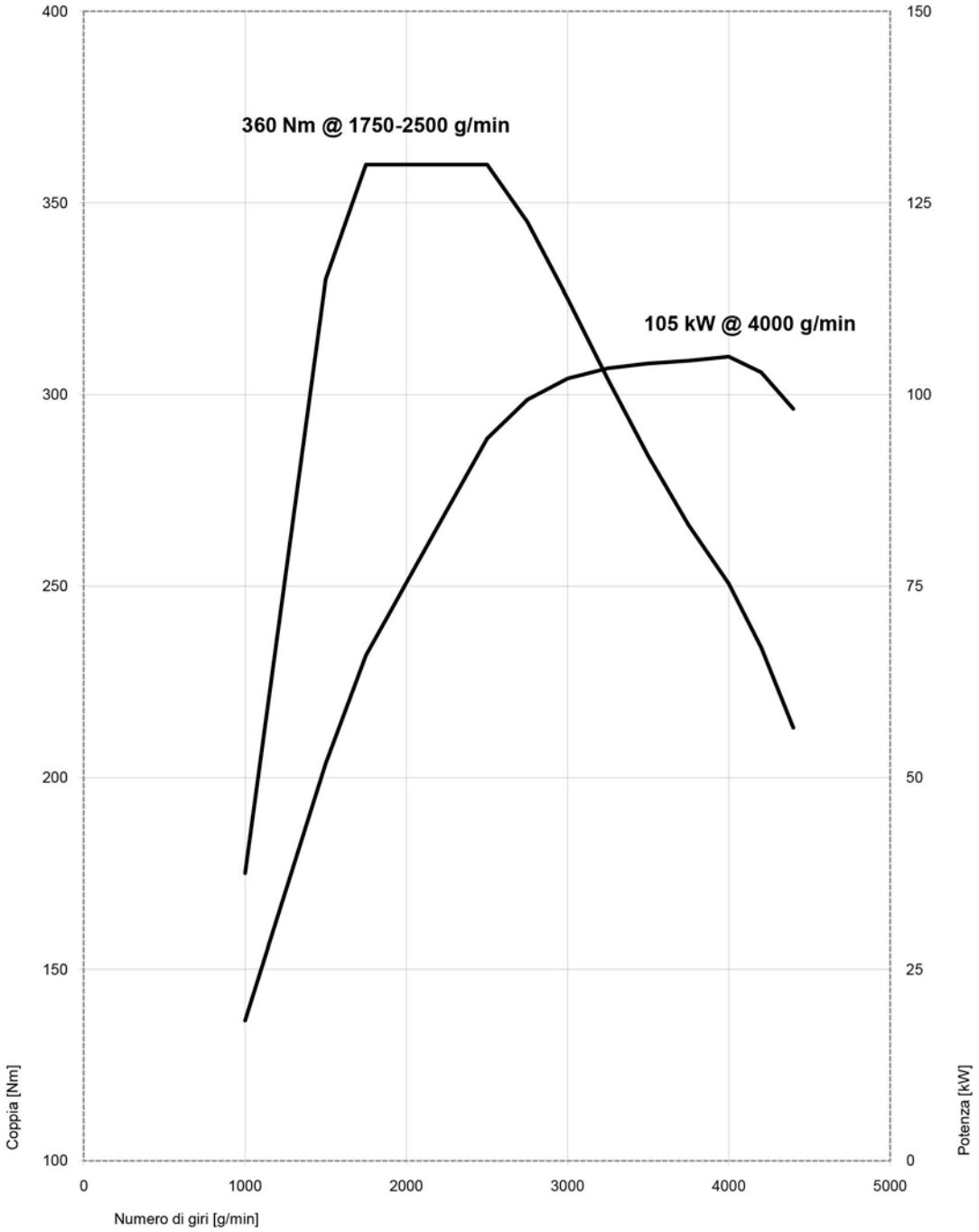
360 Nm @ 1750-2500 g/min
105 kW @ 4000 g/min
400
350
300
250
200
150
100
150
125
100
75
50
25
0
0
1000
2000
3000
4000
5000
Coppia [Nm]
Potenza [kW]
Numero di giri [g/min]

BMW 520d.

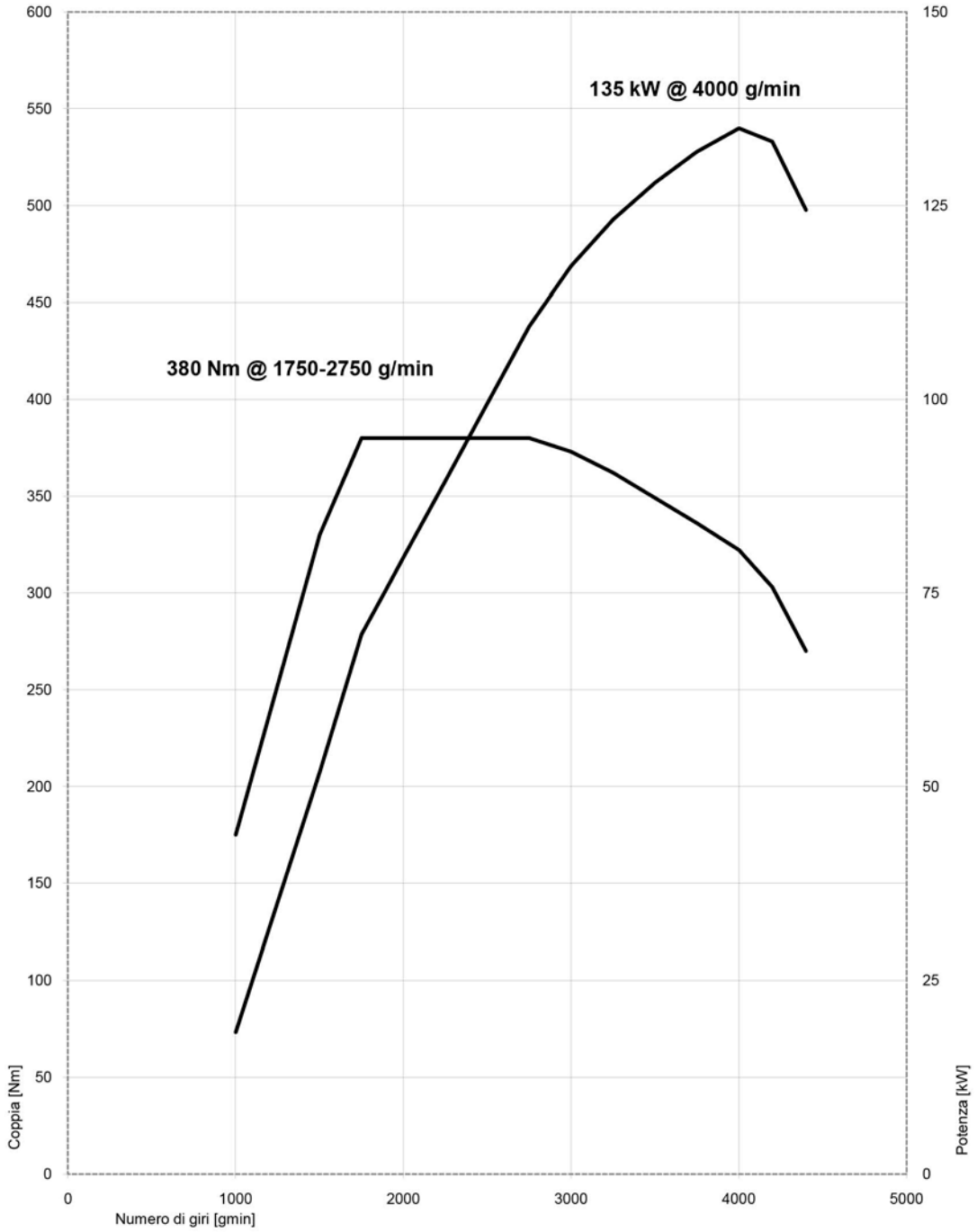
135 kW @ 4000 g/min
380 Nm @ 1750-2750 g/min
Coppia [Nm]
Potenza [kW]
Numero di giri [gmin]
0
50
100
150
200
250
300
350
400
450
500
550
600
0
25
50
75
100
125
150
0
1000
2000
3000
4000
5000

BMW 525d.

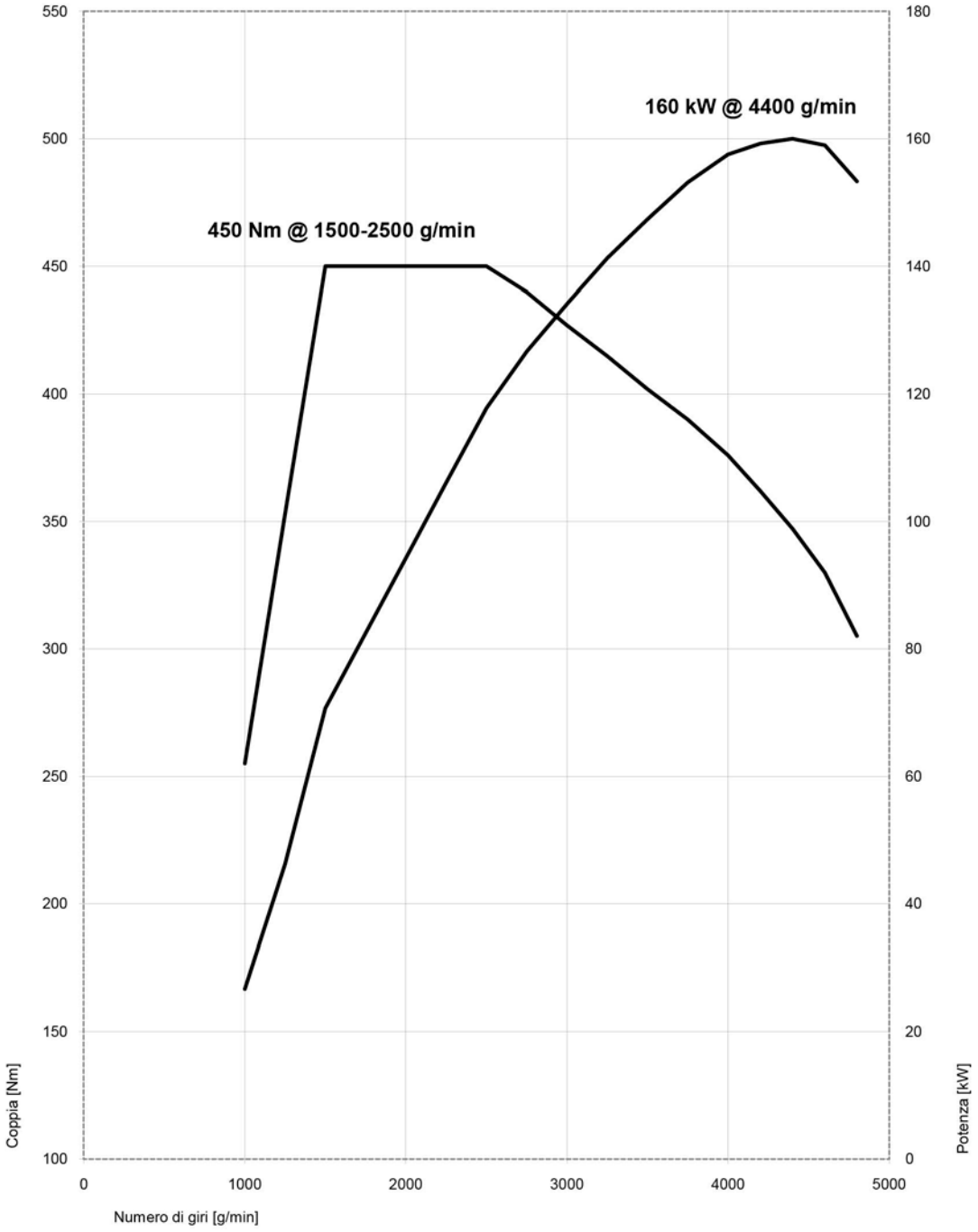
160 kW @ 4400 g/min
450 Nm @ 1500-2500 g/min
550
500
450
400
350
300
250
200
150
100
180
160
140
120
100
80
60
40
20
0
0
1000
2000
3000
4000
5000
Coppia [Nm]
Potenza [kW]
Numero di giri [g/min]

BMW 530d.

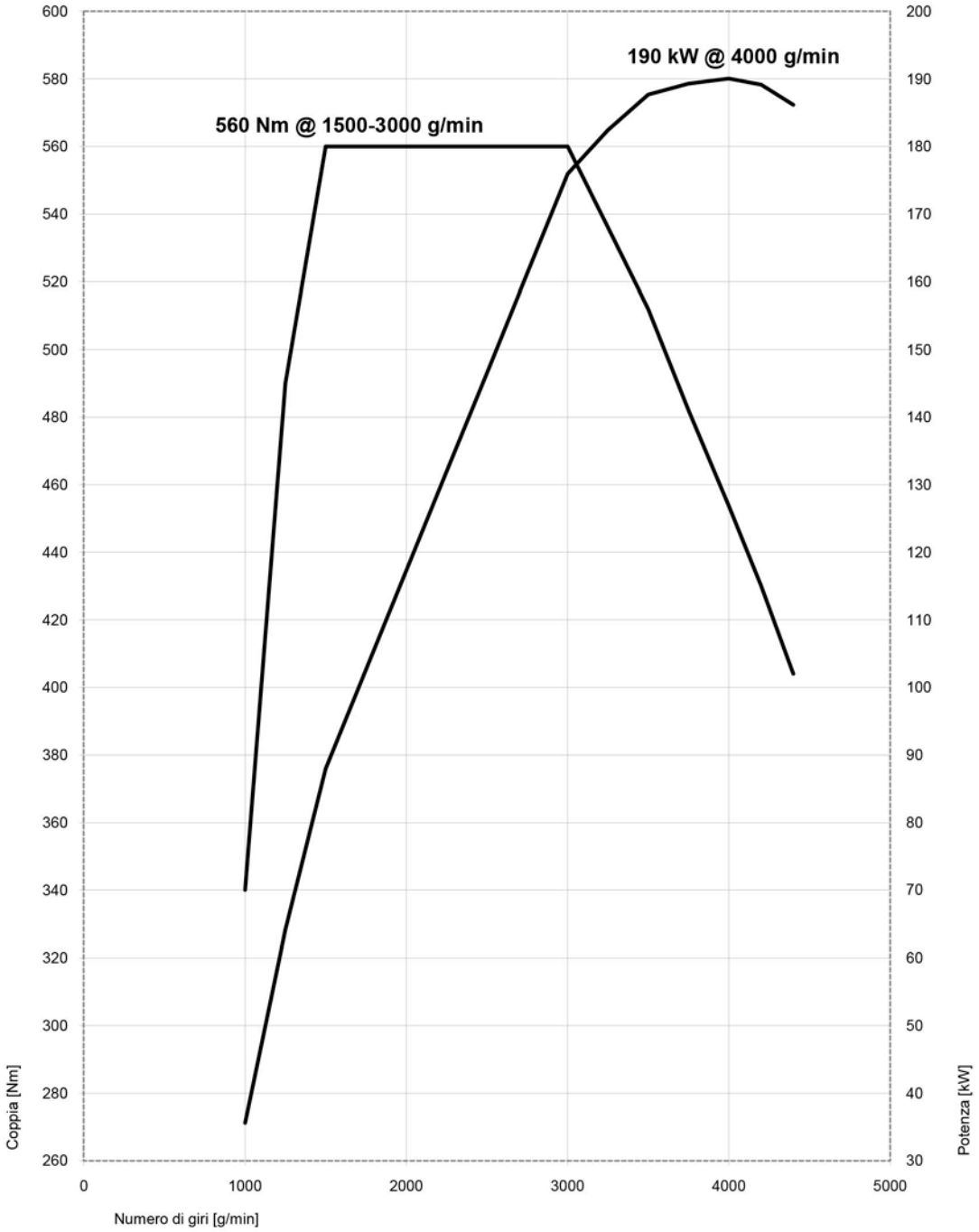
190 kW @ 4000 g/min
560 Nm @ 1500-3000 g/min
Coppia [Nm]
Potenza [kW]
Numero di giri [g/min]
600
580
560
540
520
500
480
460
440
420
400
380
360
340
320
300
280
260
200
190
180
170
160
150
140
130
120
110
100
90
80
70
60
50
40
30
0
1000
2000
3000
4000
5000

BMW 535d.

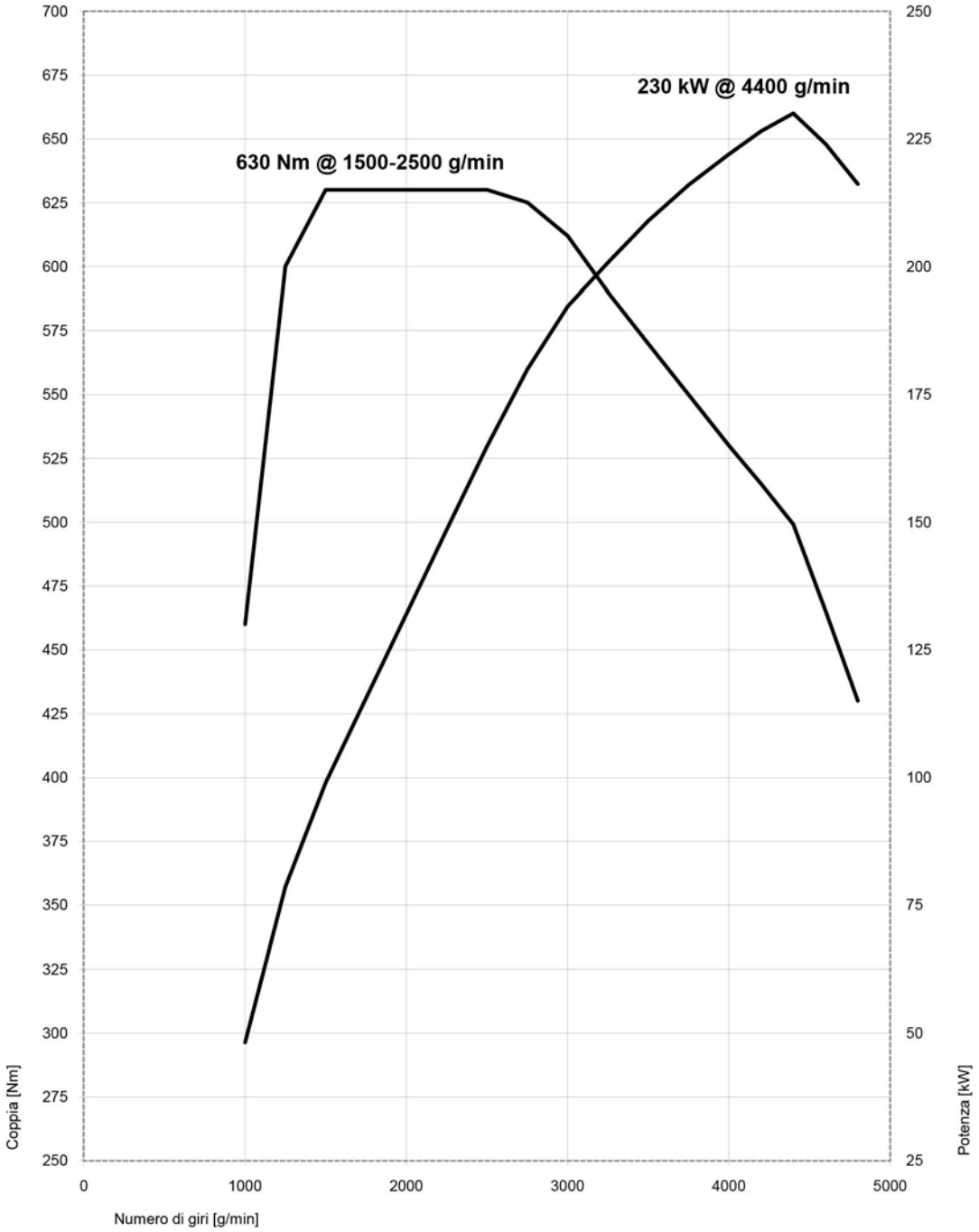
230 kW @ 4400 g/min
630 Nm @ 1500-2500 g/min
Coppia [Nm]
Potenza [kW]
Numero di giri [g/min]
700
675
650
625
600
575
550
525
500
475
450
425
400
375
350
325
300
275
250
250
225
200
175
150
125
100
75
50
25
0
1000
2000
3000
4000
5000

BMW M550d.

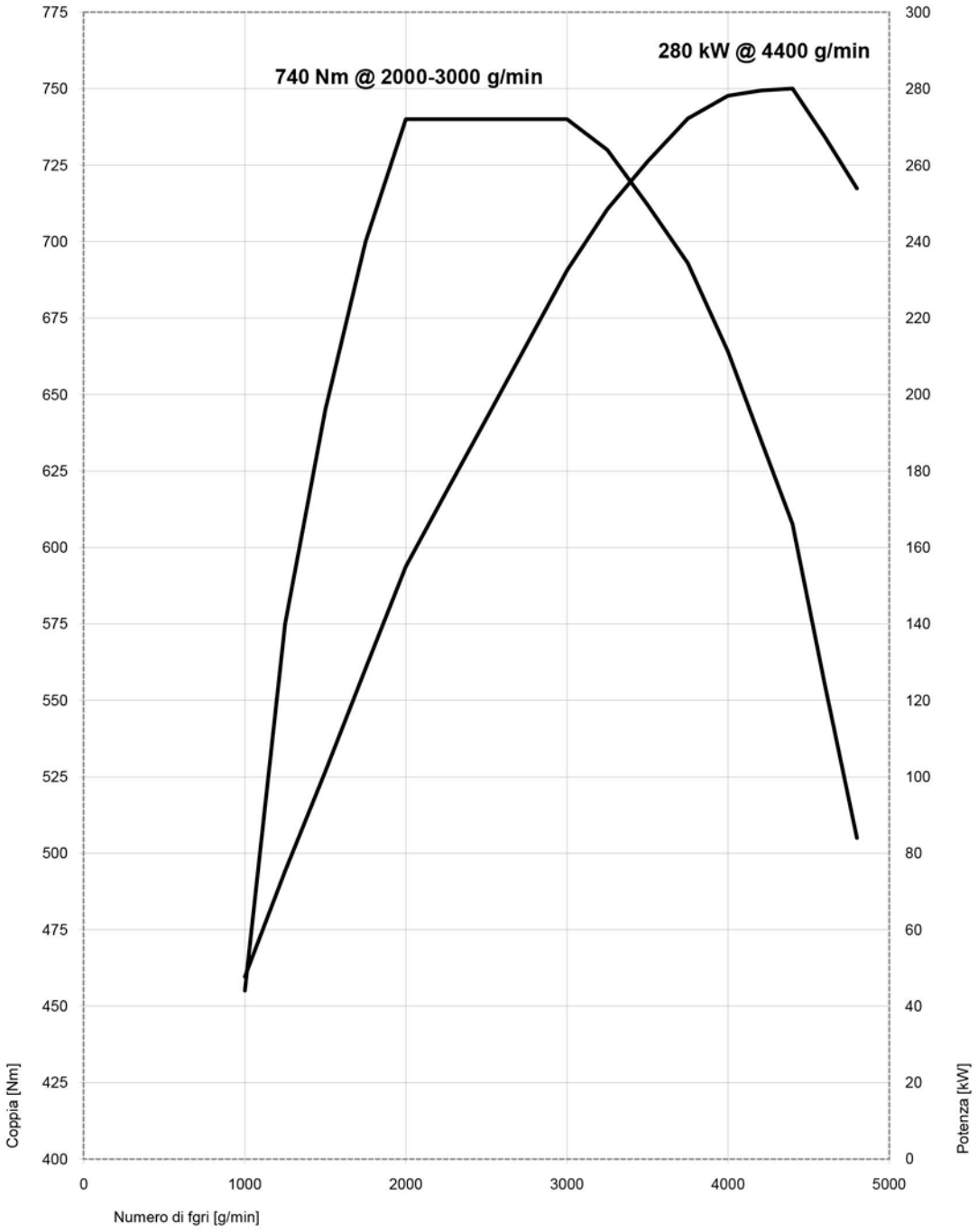
740 Nm @ 2000-3000 g/min
280 kW @ 4400 g/min
Coppia [Nm]
Potenza [kW]
Numero di fgri [g/min]
775
750
725
700
675
650
625
600
575
550
525
500
475
450
425
400
300
280
260
240
220
200
180
160
140
120
100
80
60
40
20
0
0
1000
2000
3000
4000
5000

BMW ActiveHybrid 5.

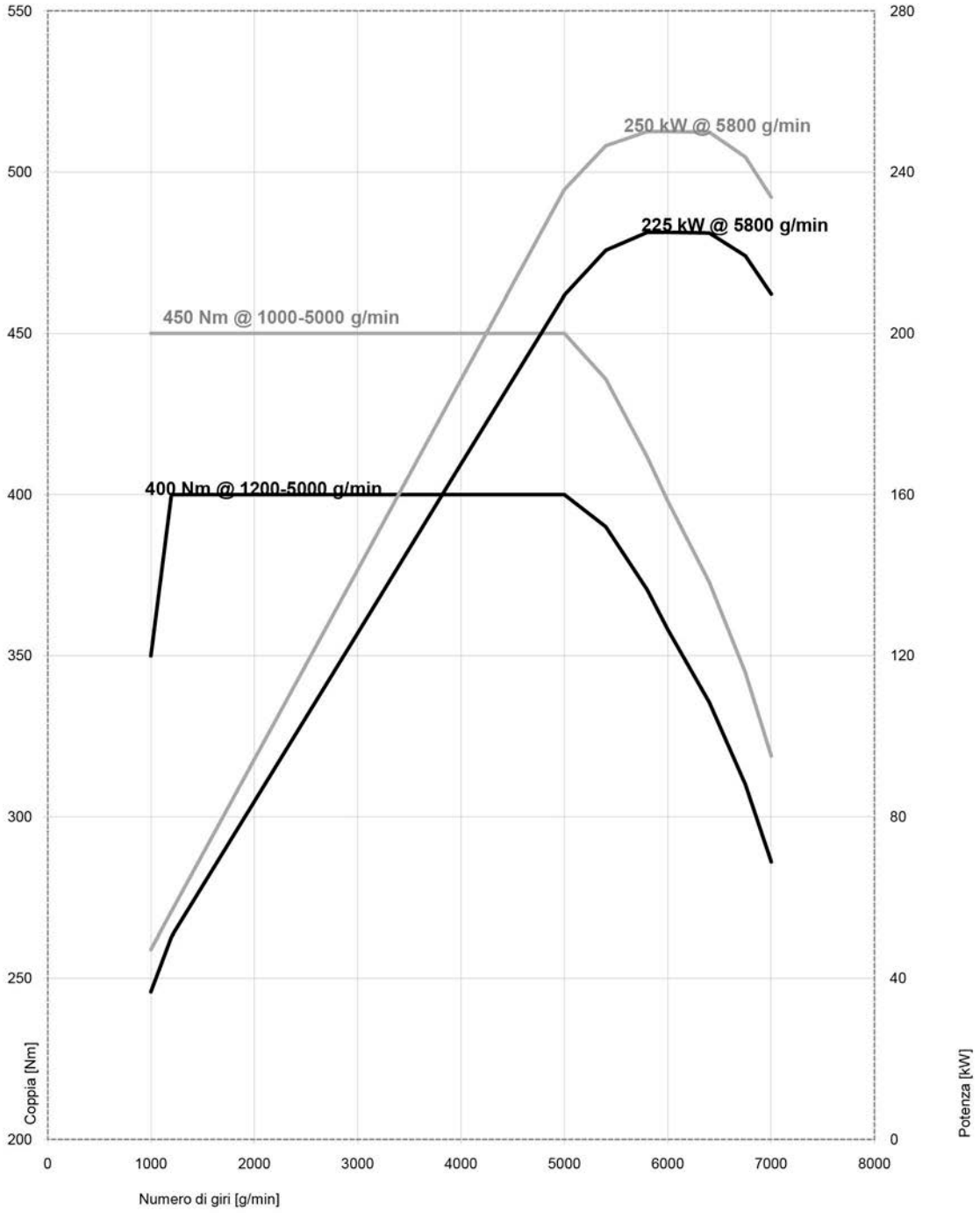

9. Dimensioni esterne ed interne.
BMW Serie 5 berlina.

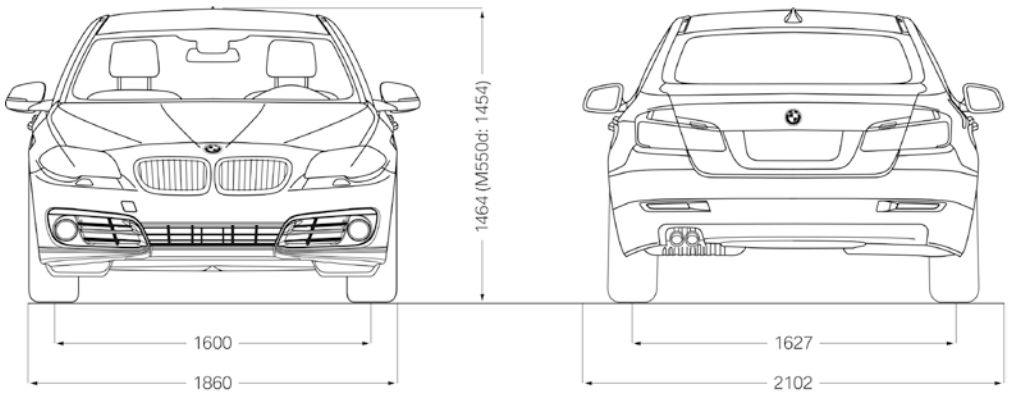

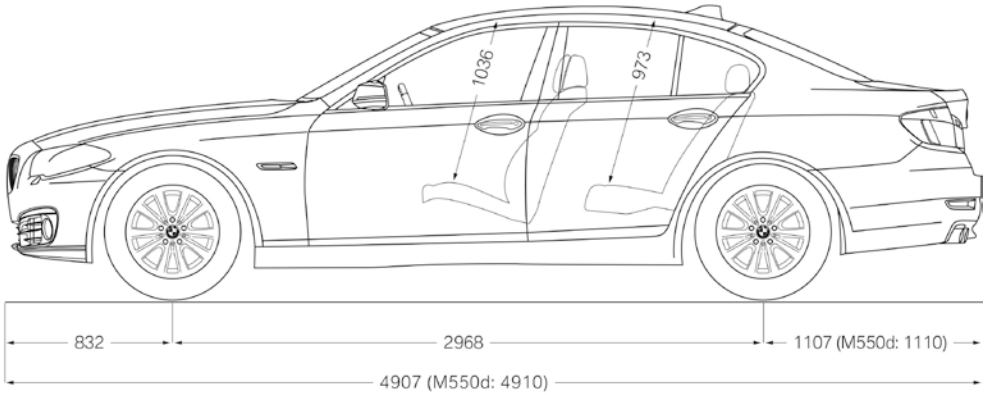

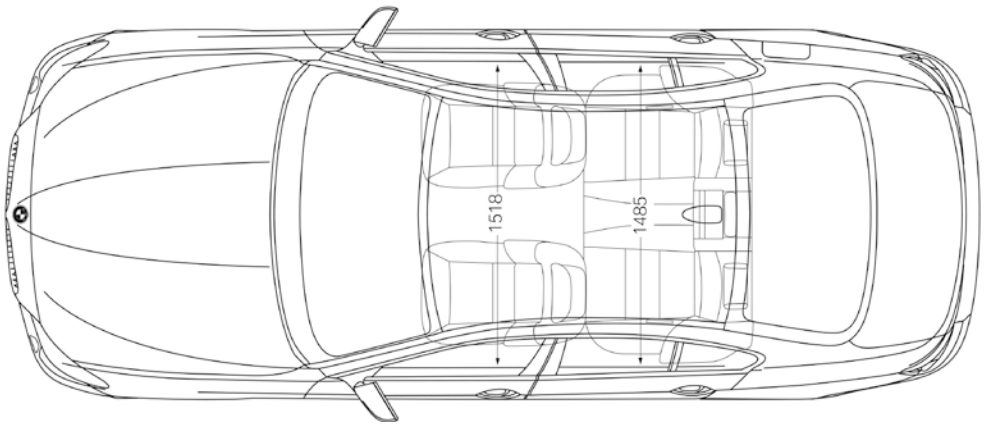

BMW Serie 5 Touring.

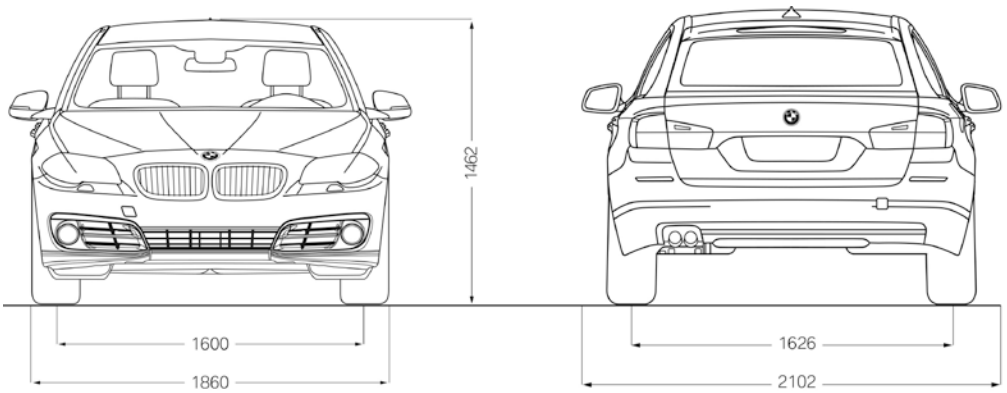

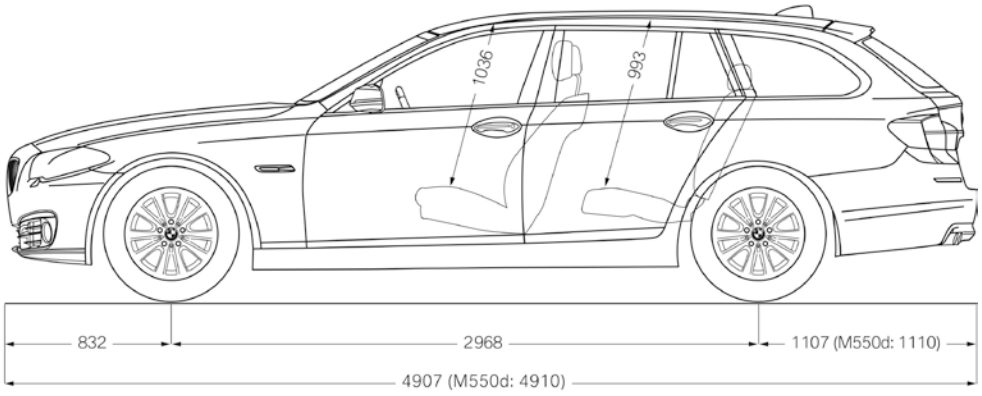

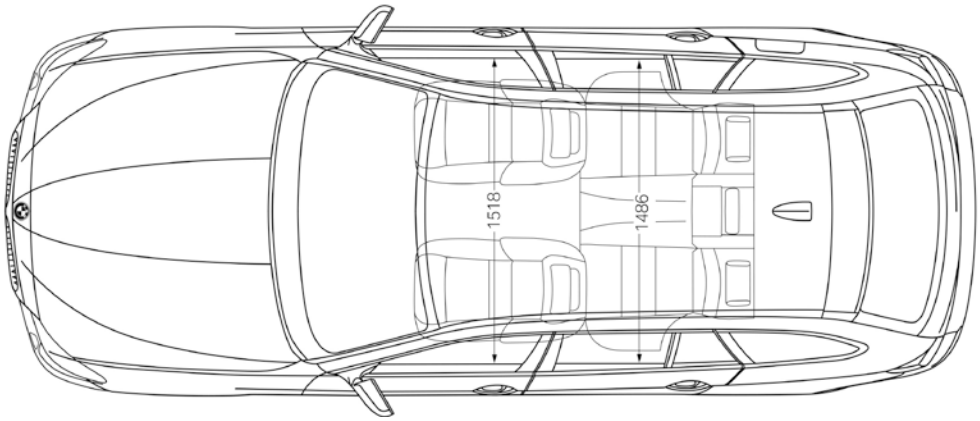

BMW Serie 5 Gran Turismo.

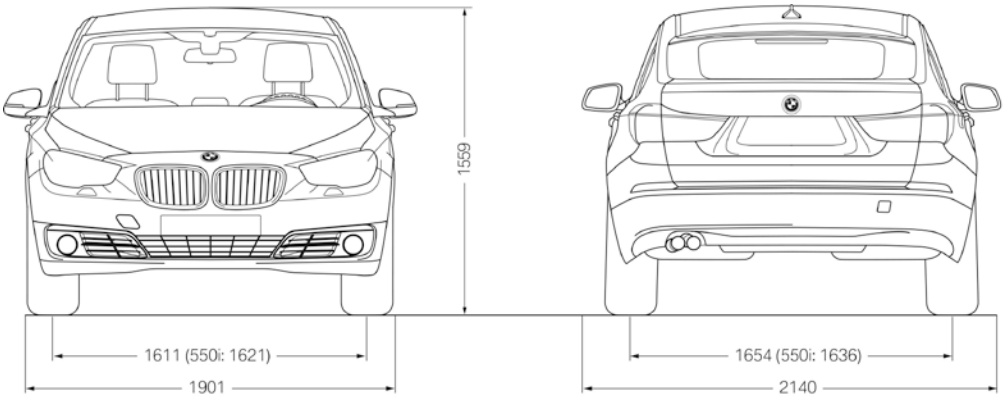

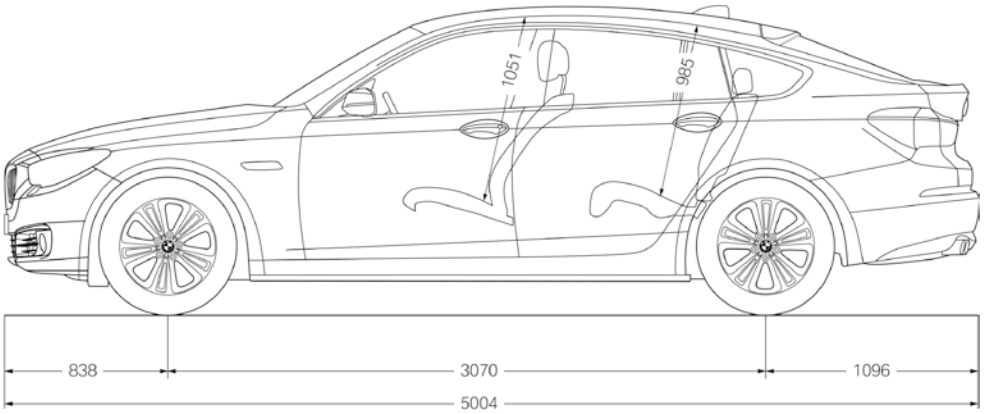

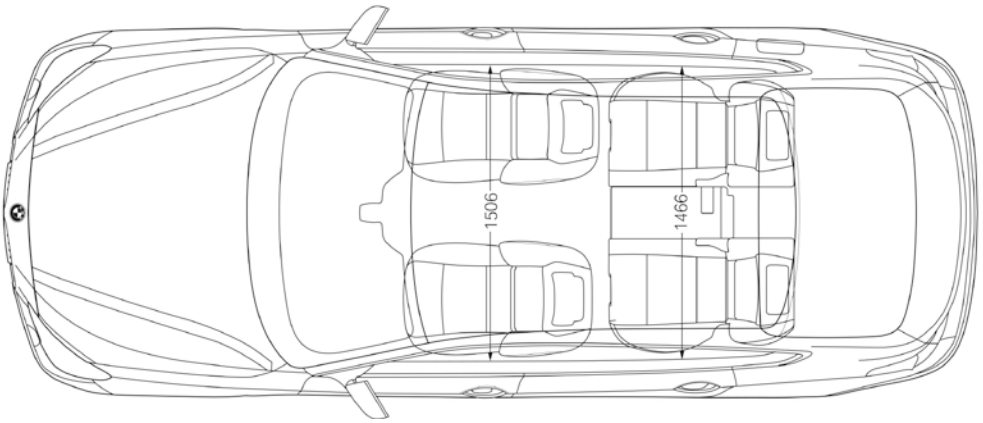
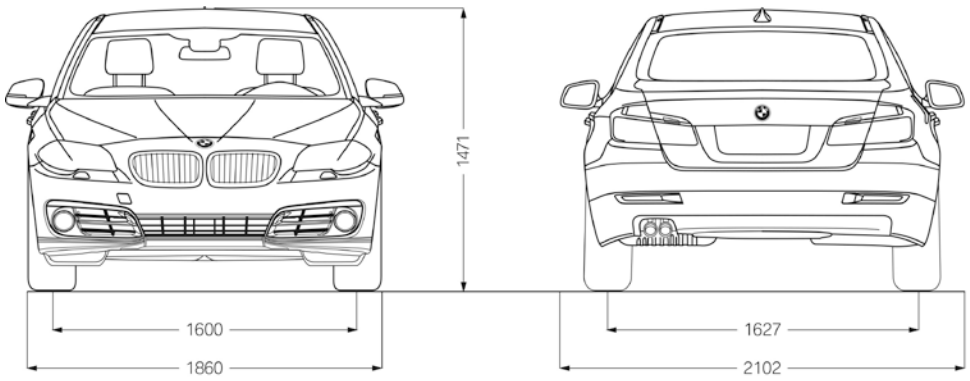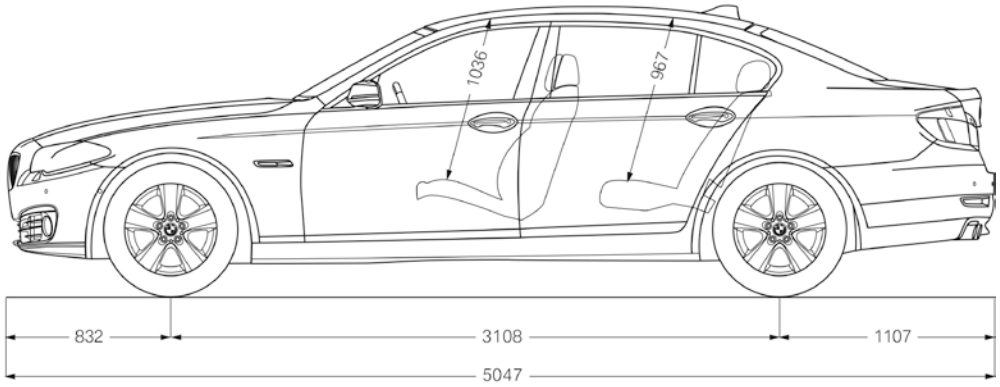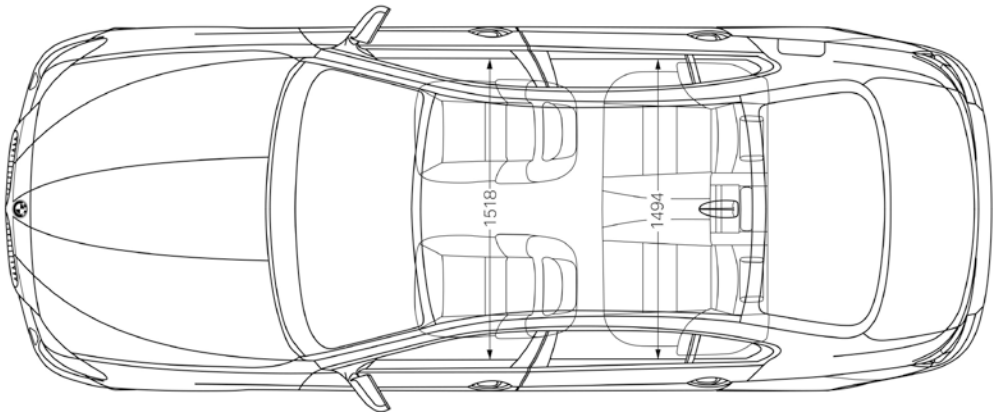
BMW Serie 5 berlina – versione allungata per la Cina.