Новый BMW 7 серии.
Содержание.

1. **Новый BMW 7 серии:**
совершенная комбинация независимости и изысканного комфорта (краткое изложение). 2

2. **Дизайн:**
стильная элегантность, уникальные элементы оснащения и незабываемые впечатления. 7

3. **Привод и ходовая часть:**
новый уровень комфорта, уверенный набор мощности, повышенная эффективность. 12

4. **BMW EfficientDynamics:**
инновации в движении: больше мощности и динамики при снижении расхода топлива и выбросов вредных веществ. 25

5. **BMW ConnectedDrive:**
интеллектуальное сетевое объединение обеспечивает максимум безопасности и образцовый уровень информационно-развлекательных функций, теперь в сочетании с новой навигационной системой. 30

6. **Кузов и безопасность:**
оптимизированная защита и рационально облегченная конструкция. 41

7. **Технические характеристики.** 43

8. **Диаграммы мощности и крутящего момента.** 59

9. **Наружные и внутренние размеры.** 65

1. Новый BMW 7 серии: совершенная комбинация независимости и изысканного комфорта.
(Краткое изложение)

- Новые светодиодные основные фары, выразительные "ноздри" BMW и измененный передний фартук теперь характеризуют неповторимый экстерьер BMW 7 серии.

- Впервые в кокпите: многофункциональный приборный дисплей со свободно выбираемыми индикаторами и центральный дисплей с 3D-графикой. Новая мультимедийная система для задних пассажиров.

- Новые и переработанные варианты привода служат примером в области мощности и эффективности. Восьмиступенчатая автоматическая коробка передач входит в базовую комплектацию. Потенциал экономии топлива составляет до 25 процентов.

- Варианты привода от самого мощного в мире шестицилиндрового дизельного двигателя TwinPower Turbo до BMW ActiveHybrid 7 второго поколения.

- Инновации в сердце автомобиля: режим наката, "предвидящая" гибридная система и переключатель режимов движения с режимом ECO PRO повышают уровень комфорта и эффективности.

- Оптимизированная ходовая часть с пневмоподвеской и регулированием высоты кузова на задней оси обеспечивает заметное повышение уровня комфорта в путешествиях.

- Новые особенности программы ConnectedDrive: новое поколение навигационной системы Professional, система ночного видения BMW + система Dynamic Light Spot, неслепящая светодиодная система управления дальним светом, система помощи при парковке BMW, система Driver Assistant Plus, система активной защиты Active Protection.

Новый BMW 7 серии продолжает укреплять свою позицию самого инновационного седана в сегменте "люкс". Флагман BMW в равной мере воплощает в себе элегантный дизайн, новые технологии в области построения привода и максимальный комфорт для пассажиров. Теперь седан подчеркивает свое лидирующее положение благодаря заметному повышению уровня характеристик: новые светодиодные фары, оптимизирован уровень шума, заметно повышенный уровень комфорта, широчайшие возможности индивидуализации автомобиля и новейшая технология в области безопасности. Ряд новых или оптимизированных вариантов двигателей, в том числе самый мощный в мире рядный шестицилиндровый дизельный двигатель и второе поколение BMW ActiveHybrid 7, задают тон в области мощности и эффективности.

Кузов: новые светодиодные фары и новые отличительные признаки дизайна в строгом стиле.

Динамичные линии и в совершенстве сбалансированные пропорции продолжают определять спортивно-элегантный экстерьер седана BMW 7 серии. Наиболее ярким отличительным признаком нового BMW 7 серии являются новые светодиодные фары с типичными для марки светящимися кольцами и элегантной акцентирующей накладкой. И ночью они обеспечивают неповторимый внешний вид нового BMW 7 серии. Измененные "ноздри" BMW с девятью вместо прежних двенадцати пластинами и переработанный передний фартук являются признаками новой модели. Сбоку к новым элементам оснащения относится встроенный в нижнюю часть наружного зеркала заднего вида указатель поворота. Наконец, энергично очерченная задняя часть выглядит более эффектно благодаря изящной хромированной накладке, соединяющей оба плоских катафота в заднем фартуке.

Салон: новые сиденья с кожаной обивкой, оптимизированный уровень шума, мультимедийная система для задних пассажиров и акустическая система с выдвигающимся центральным динамиком.

Для салона седана BMW 7 серии характерны законченный по форме дизайн, самые изысканные материалы, качество отделки на уровне ручной работы и высочайшая функциональность. Водитель и передний пассажир располагаются на новых сиденьях с кожаной обивкой, которые

обеспечивают оптимальную боковую поддержку и высочайший уровень комфорта в дальних поездках. Исключительным комфортом и максимальной защитой от шумов пользуются задние пассажиры. Триумфом комфорта можно назвать опциональные задние сидения, сделанные на заказ под индивидуальные требования владельца. На заказ При этом опциональная мультимедийная система для задних пассажиров с новым плоским 9,2-дюймовым монитором обеспечивает приятное времяпрепровождение в дальних поездках. Совершенное качество звучания предлагает новая система Bang & Olufsen High End Surround Sound мощностью 1200 ватт с 16 динамиками Подсвечиваемый центральный динамик дополняет дизайн салона и полностью утапливается в переднюю панель.

Кокпит: свободно выбираемая индикация на приборном дисплее по технологии Black Panel и центральный дисплей с 3D-графикой.
В новом BMW 7 серии многофункциональный приборный дисплей за рулевым колесом теперь можно адаптировать к требованиям водителя. При этом расширенная технология Black Panel на экране с диагональю 10,25 дюйма обеспечивает совершенно новые возможности индикации. В зависимости от режима движения приборы теперь отличаются по цвету и графике и отображают индивидуальную информацию, такую как индикация статуса и функций. Центральный контрольный дисплей также оптимизирован внешне и в техническом отношении и теперь отображает 3D-изображения высокого разрешения.

Привод и ходовая часть: энергичный набор мощности, повышенная эффективность и возросший уровень комфорта.
В 2012 году новый BMW 7 серии получит новые и полностью переработанные варианты силового агрегата, которые работают особенно экономично, с пониженным выбросом вредных веществ и передают крутящий момент на ведущие колеса с помощью интеллектуальной восьмиступенчатой автоматической коробки передач. Такие функции и устройства, как автоматическое выключение и перезапуск двигателя, рекуперация энергии при торможении и второе поколение переключателя режимов движения с режимом ECO PRO и функцией движения накатом позволяют использовать дополнительные потенциалы экономии топлива.

Наряду с топ-моделью BMW 760i с двенадцатицилиндровым силовым агрегатом и моделью с двигателем начального уровня BMW 730i (доступен не на всех рынках) для BMW 740i предлагается новый рядный шестицилиндровый двигатель и для BMW 750i – переработанный бензиновый двигатель V8. Шестицилиндровые дизельные двигатели BMW 730d и BMW 740d также отличаются повышенной мощностью при сниженном расходе топлива. Премьерой является новый BMW 750d xDrive: под его капотом работает новый шестицилиндровый дизельный двигатель TwinPower Turbo – самый мощный в мире агрегат среди дизелей такого рода. Наконец, второе поколение BMW ActiveHybrid 7 также выходит на старт с новым рядным шестицилиндровым двигателем и заметно сниженным уровнем вредных выбросов.

Для повышения уровня комфорта в новом BMW 7 серии были значительно оптимизированы ключевые технические узлы Изменены настройки шасси, установлены новые резиновые опоры, амортизаторы и пневмоподвеска с регулированием высоты кузова – все это идет, естественно, в базовой комплектации, вместе с электрическим усилителем руля. Новые настройки электронных систем регулирования нового BMW 7 серии призваны дополнить динамику и комфорт автомобиля в движении, как для водителя, так и для пассажиров.

BMW ConnectedDrive:
комфорт и высочайший уровень безопасности благодаря интеллектуальному объединению в сеть.

Благодаря уникальной комбинации систем помощи водителю и мобильных служб BMW 7 серии снова подтверждает свое инновационное и техническое превосходство. При этом программа BMW ConnectedDrive имеет новые особенности, которые по-прежнему обеспечивают седану ведущую позицию в сегменте "люкс".

Максимальную безопасность предлагает не имеющая аналогов в премиум-сегменте система ночного видения BMW + система Dynamic Light Spot с функцией распознавания пешеходов, неслепящая система управления светодиодным дальним светом, система Driver Assistant Plus с функцией Stop&Go, система активной защиты Active Protection с автоматическим распознаванием усталости водителя, а

также индикатор ограничения скорости, включая запрет на обгон с помощью символов соответствующих дорожных знаков. Более эффективная операционная система центрального контрольного дисплея доводит до совершенства управление информационно-развлекательными программами и оптимизирует офисные функции и онлайн-услуги, а также удобство пользования телефоном. Навигационная система Professional стала мощнее, работает с новым великолепным отображением картографического материала, а также имеет режим City3D. Инновационная комфортная функция бесконтактного открывания крышки багажника подчеркивает функциональные особенности BMW 7 серии.

2. Дизайн: стильная элегантность, уникальные элементы оснащения, незабываемые впечатления от движения и путешествий.

BMW 7 серии во всем мире отвечает высочайшим требованиям в области эстетики и инновационных технологий. Он является воплощением уникальных впечатлений от движения и спортивной элегантности в сегменте люксовых седанов. В 2012 году изысканный новый BMW 7 серии дополнительно подчеркивает свою стильную элегантность и роскошь с помощью новых выразительных дизайнерских приемов . Его размеры претерпели лишь незначительные изменения, уменьшенная на восемь миллиметров общая высота придает вытянутому силуэту больше выразительности и подчеркивает совершенный баланс динамичных пропорций.

Совершенно новые фары подчеркивают выразительный экстерьер BMW 7 серии.
Спереди новый BMW 7 серии благодаря большому, вытянутому капоту выглядит элегантно и выразительно. При этом четкие направленные вперед линии контура капота подчеркивают новые вертикальные "ноздри" BMW. Их хромированная рамка стала более объемной, вместе с новым распределением пластин (теперь их девять вместо двенадцати) они выглядят более эффектно и подчеркивают выразительный экстерьер нового BMW 7 серии. Предлагаемые на заказ светодиодные основные фары с элегантными акцентирующими накладками и типичными для марки светящимися кольцами также подчеркивают неповторимый внешний вид нового BMW 7 серии.

В нижней части измененного переднего фартука протянувшийся по всей его длине большой воздухозаборник визуально разделен на три части. При этом две новые хромированные перемычки отделяют боковые части воздухозаборника и подчеркивают спортивный внешний вид. Справа и слева от широкой решетки воздухозаборника, по краям от светодиодных противотуманных фар, находятся два узких вертикальных отверстия для так называемых "воздушных шторок". Благодаря оптимизации аэродинамического потока у передних колес они снижают расход топлива

при высоких скоростях. Таким образом "воздушные шторки" отражают стратегию BMW EfficientDynamics в дизайне.

Типичные пропорции BMW, такие как длинная колесная база, короткий передний свес, вытянутый капот и смещенный назад салон с купеобразной линией крыши, формируют спортивно-элегантный силуэт BMW 7 серии. Отличительным признаком дизайна при виде сбоку является указатель поворота, встроенный в нижнюю часть наружного зеркала заднего вида. Это улучшает его видимость и повышает уровень безопасности движения.

Энергичная задняя часть нового BMW 7 серии отражает независимость и спортивность. Горизонтальные линии с распределением на несколько уровней визуально уменьшают высоту автомобиля. Дизайн типичных для марки L-образных задних фонарей, соединенных характерной хромированной полосой, не изменился. Теперь благодаря различным оттенкам красного цвета они кажутся более контрастными. Вторая изящная хромированная накладка визуально соединяет оба плоских катафота в заднем фартуке и в целом придает задней части дополнительную эксклюзивность и законченность. В качестве отличительного признака 12-цилиндровой топ-модели задний фартук украшает дополнительная хромированная планка между четырьмя хромированными насадками на выпускные патрубки.

Эксклюзивный дизайн новой мультимедийной системы для задних пассажиров.

Столь же отчетливо представления о стильной эксклюзивности и изысканном характере отражает дизайн салона. Интерьер оставляет впечатление высокого качества и гармонии. Плавно изогнутые формы, изысканные материалы и стильные сочетания цветов определяют общее впечатление роскоши. Исключительное качество отделки BMW7 серии с точностью, характерной для ручной работы, свидетельствует о любви к деталям.

Характерной для дизайна интерьера BMW является ориентация на водителя. Достойна упоминания новая, более изящная форма передних сидений. Они обеспечивают наилучшую эргономику, оптимальную боковую поддержку и высочайший уровень комфорта в дальних поездках.

В качестве дополнительных вариантов на выбор предлагаются спортивные или многофункциональные сиденья. Последние в качестве опции оборудуются откидными столиками в спинках или "мультимедийной системой для задних пассажиров". Совершенно новым является 9,2-дюймовый экран. Теперь экран будто парит рядом с сиденьем. Его эксклюзивный дизайн ориентируется на современные плоские экраны, которые придают монитору изящество и легкость.

По желанию новый BMW 7 серии может оборудоваться регулируемыми отдельными задними сиденьями, которые гибко адаптируются к индивидуальным требованиям. Регулируются наклон спинки и положение подушки, а также подголовник. Элементы управления похожи на соответствующие кнопки на передних сиденьях, включая функцию памяти. Идеальные условия для максимального повышения комфорта в путешествиях обеспечивает длиннобазная версия нового BMW 7 серии. При этом удлиненная на 140 миллиметров колесная база целиком идет на пользу задним пассажирам и обеспечивает комфортное, спокойное движение. Кроме того, благодаря оригинальной форме крыши длиннобазной версии внутренняя высота кузова в задней части салона на десять миллиметров выше.

Выдвижной центральный динамик делает звучание более эффектным.

Для дальнейшего совершенствования комфорта в путешествиях новый BMW 7 серии обеспечивает оптимальную звукоизоляцию в салоне. Дополнительные изоляционные материалы в стойках B и C, в порогах и в багажнике, а также тонкие уплотнения у рамок окон и наружных зеркал заднего вида максимально снижают шумы от движения. В результате восприятие музыки новой системы Bang & Olufsen High End Surround Sound стало еще более впечатляющим. Музыкальная система мощностью 1200 ватт оснащена 16 динамиками, которые работают под накладками из сатинированного алюминия с подсветкой, в частности, в треугольниках зеркал и задней полке. Наиболее яркой особенностью является выдвижной центральный динамик с подсветкой в передней панели. Он работает по технологии B&O Acoustic Lens и благодаря особой форме обеспечивает совершенное звучание на всех местах. При выключенной музыкальной системе центральный динамик почти

полностью исчезает в передней панели. Приятное освещение становится наиболее заметным ночью благодаря новой комфортной подсветке в салоне. Освещение пространства для ног водителя и переднего пассажира, а также освещение потолка отраженным светом потолочных излучателей, встроенных в стойки B, повышает уровень комфорта. При этом цвет комфортной подсветки выбирается индивидуально.

Новое восприятие индикации: многофункциональный приборный дисплей.

Яркой особенностью нового BMW 7 серии является впервые предлагаемый в качестве опции многофункциональный приборный дисплей. Теперь 10,25 дюймовый элегантно встроенный в архитектуру салона дисплей обеспечивает абсолютно новую, привлекательную индикацию, которая целенаправленно напоминает современные электронные устройства.

Хотя здесь сохраняется привычный внешний вид с четырьмя круглыми приборами, расширенная технология Black Panel позволяет реализовать совершенно новые возможности индикации для водителя. Так, дисплей отображает режимы движения COMFORT, SPORT и ECO PRO с помощью различных индикаторов, а также разных цветовых гамм и с разной эмоциональной окраской и тем самым при ориентации на водителя обеспечивает больше безопасности и эффективности. Отображаемые приборами данные адаптированы к режиму движения и варьируются соответствующим образом. В результате водитель на приборном щитке получает индикацию, оптимально соответствующую ситуации движения.

Если в режиме COMFORT дисплей имеет классический вид с четырьмя закрытыми круглыми приборами, то в режимах ECO PRO и SPORT кольца приборов исчезают и освобождают место для дополнительной информации между обоими круглыми приборами. В режиме ECO PRO Modus дисплей окрашивается в синий цвет. Тахометр становится индикатором EfficientDynamics и показывает, насколько эффективен стиль вождения в данный момент: в этом режиме водитель может наблюдать за отклонением педали акселератора, а также моментальным расходом топлива или рекуперацией энергии. При слишком сильном

нажатии на педаль акселератора весь дисплей окрашивается в серый цвет и указывает на перерасход топлива, которого можно избежать. Кроме того, в режимах ECO PRO и COMFORT может включаться функция масштабирования изображения спидометра. Текущее положение стрелки спидометра увеличивается и тем самым обеспечивает более высокую считываемость.

В режиме SPORT дисплей окрашивается в типичный для BMW оранжевый цвет. Этот режим индикации целенаправленно выдержан в лаконичном стиле и снабжает водителя лишь самой необходимой информацией, чтобы он мог оптимально сосредоточиться на дорожной ситуации. Спидометр указывает скорость только в форме цифр, расположенных в центре, в то время как в центре тахометра крупно отображается включенная передача, если переключение передач осуществляется вручную с помощью переключателей на рулевом колесе. Наряду с изменением цвета индикаторы приборного щитка отображают дополнительную индивидуальную информацию, такую как индикация статуса и функций, сообщения контроля исправности систем и указания навигационной системы, которые выводятся на дисплей индивидуально по желанию водителя.

Контрольный дисплей.

Наряду с использованием многофункционального приборного дисплея был усовершенствован с точки зрения как внешнего вида, так и техники центральный контрольный дисплей между водителем и передним пассажиром. Благодаря черному обрамлению смещенный назад 10,25-дюймовый дисплей приобретает больше оптической глубины. Вертикальные накладки с гальваническим покрытием обрамляют центральный дисплей по бокам и расставляют дополнительные визуальные акценты, которые до центральной консоли продолжает обрамление крышек подстаканников с гальваническим покрытием.

3. Привод и ходовая часть: уверенный набор мощности, повышенная эффективность и комфорт в новом разнообразии.

Новый BMW 7 серии продолжает укреплять свою позицию самого инновационного седана в сегменте "люкс". Новые и полностью переработанные варианты привода служат примером в области мощности и эффективности. Все силовые агрегаты комбинируются с интеллектуальной восьмиступенчатой автоматической коробкой передач и отличаются значительно сниженными показателями расхода топлива и вредных выбросов. Функция автоматического выключения и перезапуска двигателя, рекуперация энергии торможения и второе поколение переключателя режимов движения с режимом ECO PRO позволяют использовать дополнительный потенциал экономии топлива. Тщательно оптимизированная подвеска, а также рулевое управление с электроусилителем поднимают комфорт на новый уровень. Задняя пневмоподвеска с регулированием высоты кузова на всех моделях относится к базовой комплектации.

Наряду с топ-моделью BMW 760i с двенадцатицилиндровым силовым агрегатом и моделью с двигателем начального уровня BMW 730i (доступен не на всех рынках) для BMW 740i предлагается новый рядный шестицилиндровый двигатель и для BMW 750i – переработанный бензиновый двигатель V8. Шестицилиндровые дизельные двигатели BMW 730d и BMW 740d также отличаются повышенной мощностью при сниженном расходе топлива. Премьерой является новый BMW 750d xDrive: под его капотом работает новый шестицилиндровый дизельный двигатель TwinPower Turbo – самый мощный в мире агрегат среди дизелей такого рода. Наконец, второе поколение BMW ActiveHybrid 7 также выходит на старт с новым рядным шестицилиндровым двигателем и заметно сниженными вредными выбросами.

BMW 760i: изысканный двенадцатицилиндровый двигатель – по-прежнему самый мощный агрегат.

Агрегат V12 с технологией BMW TwinPower Turbo, непосредственным впрыском бензина и системой бесступенчатого регулирования фаз газораспределения по-прежнему является мерилом всех двигателей. Из

рабочего объема 5972 см^3 цельноалюминиевый двигатель выдает мощность 400 кВт/544 л.с. и обеспечивает максимальный крутящий момент 750 ньютон-метров, начиная с 1500 об/мин. Благодаря этому BMW 760i с места до 100 км/ч легко разгоняется всего за 4,6 секунды и достигает ограниченной электроникой максимальной скорости 250 км/ч. Благодаря среднему расходу топлива 12,8 литра на 100 километров и выбросу CO_2 299 г/км изысканный двигатель обеспечивает эффективность, до сих пор недоступную в данном классе мощности.

BMW 750i: восьмицилиндровый двигатель с повышенной мощностью и сниженным расходом топлива.

На BMW 750i впервые используется обновленный бензиновый двигатель V8. Восьмицилиндровый силовой агрегат с рабочим объемом 4395 см^3 по-прежнему подкупает плавностью работы и энергичным набором мощности. Благодаря оптимизированному непосредственному впрыску под высоким давлением и снижению потерь на процессы газообмена, которое обеспечивается в основном за счет бесступенчатого регулирования хода впускных клапанов, удалось повысить потенциал мощности, а расход топлива и вредные выбросы заметно снизить. На современном этапе разработки силовой агрегат развивает максимальную мощность 330 кВт/450 л.с. (+ 10 %) и в диапазоне 2000 – 4500 об/мин обеспечивает максимальный крутящий момент 650 ньютон-метров (+ 8,5 %). С таким "вооружением" BMW 750i с новой восьмиступенчатой автоматической коробкой передач с места до 100 км/ч разгоняется всего за 4,8 секунды, ограниченная электроникой максимальная скорость составляет 250 км/ч. Несмотря на повышенные динамические характеристики восьмицилиндровый двигатель работает эффективнее, чем когда-либо: средний расход топлива всего 8,6 литра на 100 километров и выброс CO_2 199 г/км меньше соответствующих показателей предшествующего BMW 750i меньшей мощности на целых 25 процентов. На китайском рынке BMW 750i приводится в движение четырехлитровым вариантом двигателя с мощностью 300 кВт/408 л.с. и крутящим моментом 600 ньютон-метров.

BMW 740i: новый шестицилиндровый бензиновый двигатель с исключительной эффективностью.

Трехлитровый рядный шестицилиндровый двигатель отличается мощностью и уникальной способностью набирать высокие обороты. Ультрасовременный бензиновый двигатель относится к первым высокоэффективным бензиновым силовым агрегатам, которые объединяют в себе технологию BMW TwinPower Turbo с непосредственным впрыском High Precision Injection, наддувом по принципу TwinScroll, системой бесступенчатого регулирования фаз газораспределения Double VANOS и системой бесступенчатого регулирования хода клапанов. Благодаря максимальной мощности 235 кВт/320 л.с. и максимальному крутящему моменту 450 ньютон-метров уже с 1300 об/мин изысканный силовой агрегат находится на уровне прежнего BMW 740i, однако расход топлива в тестовом цикле ЕС составляет всего 7,9 литра на 100 километров. Выброс CO_2 составляет 184 грамма на километр, то есть на 21 процент меньше, чем у предшественника.

BMW 730i: двигатель со сниженным расходом топлива .

Испытанный рядный шестицилиндровый бензиновый двигатель с рабочим объемом три литра по-прежнему развивает мощность 190 кВт/258 л.с. и максимальный крутящий момент 310 ньютон-метров при 2600 об/мин.

С новой восьмиступенчатой автоматической коробкой передач BMW 730i использует дополнительные потенциалы экономии топлива, его средний расход топлива 8,6 литра на 100 километров и выброс $CO_2$199 грамм на километр на 13 процентов ниже, чем у предшественника с шестиступенчатой коробкой передач.

BMW 750dxDrive: новый шестицилиндровый топовый дизель с технологией TwinPower Turbo и интеллектуальным полным приводом.

Современным примером не имеющей аналогов технологии привода BMW является абсолютно новый топовый дизель в BMW 750d xDrive. Самый мощный в мире рядный шестицилиндровый дизельный двигатель блещет инновационными и уникальными техническими особенностями и

обеспечивает седану класса "люкс" впечатляющую динамику при исключительной эффективности.

Уникальная технология TwinPower Turbo впервые работает с тремя турбонагнетателями и усовершенствованным непосредственным впрыском Common Rail, чтобы оптимизировать как мощность и крутящий момент, так и чуткость реакций. Точно согласованное управление турбонагнетателями во всем диапазоне частоты вращения обеспечивает небывалое тяговое усилие высокоэффективного дизеля с рабочим объемом три литра, который при этом работает с исключительно высоким КПД. Так, первый нагнетатель вступает в действие уже при частоте вращения, едва превышающей обороты холостого хода, чтобы своевременно подать воздух в камеры сгорания. Начиная с 1500 об/мин его поддерживает нагнетатель высокого давления увеличенных размеров, при этом двигатель развивает свой максимальный крутящий момент. Наконец, при 2700 об/мин подключается третий нагнетатель и обеспечивает особенно энергичный набор мощности вплоть до максимальной частоты вращения. Пьезоинжекторы подают топливо в камеры сгорания под давлением до 2200 бар. Три предварительных, один основной и четыре дополнительных впрыска за рабочий такт обеспечивают эффективное и чистое сгорание.

Благодаря этим мерам рядный шестицилиндровый двигатель развивает максимальную мощность 280 кВт/381 л.с. и внушительный максимальный крутящий момент 740 ньютон-метров, доступный уже при 2000 об/мин, который стремительно разгоняет новый BMW 750dxDrive. Для разгона с места до 100 км/ч седану требуется всего 4,9 секунды. Благодаря исключительным резервам мощности силовой агрегат к тому же отличается весьма спортивной эластичностью. Так же как и мощность, подкупают преимущества дизельной технологии BMW в эффективности: в тестовом цикле ЕС седан довольствуется всего 6,4 литра на 100 километров, этому соответствует и низкий выброс CO_2: 169 г/км. Наконец, новый топовый дизель благодаря технологии BMW BluePerformance уже сегодня отвечает экологическому стандарту Евро-6.

Надежную передачу мощности высокоэффективного дизеля на дорогу в любых ситуациях обеспечивает постоянный интеллектуальный полный привод BMW xDrive. Точная система управления с быстрыми реакциями

постоянно поддерживает устойчивость и динамичные ходовые качества седана даже в сложных условиях.

BMW 740d: дополнительное снижение расхода топлива и вредных выбросов.

Последовательное совершенствование технологии BMW TwinPower Turbo также обеспечило дополнительные преимущества в динамике и эффективности известного рядного шестицилиндрового дизельного двигателя. По сравнению с предшественником трехлитровый шестицилиндровый дизель имеет увеличенную на пять киловатт до 230 кВт/313 л.с. максимальную мощность, максимальный крутящий момент 630 ньютон-метров (+ 30 Нм) по-прежнему доступен при 1500 об/мин. Кроме того, термодинамическая оптимизация улучшает реакции и повышает динамику дизельного двигателя. В сочетании с новой восьмиступенчатой автоматической коробкой передач окрепший BMW 740d теперь реализует меньший расход топлива и соответствующий выброс CO_2: 5,7 литра на 100 километров и 149 г/км – меньше, чем у предшественника, на 17 процентов.

BMW 730d: с выбросом CO_2 148 г/км – самый чистый дизель в сегменте"люкс".

BMW 730d благодаря дополнительно сниженным показателям расхода топлива и вредных выбросов продолжает укреплять свой статус самого экономичного и экологичного люксового седана. При этом мощность трехлитрового шестицилиндрового дизельного двигателя, конструкция которого соответствует силовому агрегату BMW 740d, удалось повысить на десять киловатт до 190 кВт/258 л.с. Также до 560 ньютон-метров вырос максимальный крутящий момент (+ 20 Нм). Средний расход топлива в тестовом цикле ЕС 5,6 литра на 100 километров и выброс CO_2 всего 148 г/км BMW 730d ниже на 17 процентов, чем у предшественника с шестиступенчатой автоматической коробкой передач. Кроме того, предлагаемая в качестве опции технология BluePerformance обеспечивает соответствие двигателя будущему экологическому стандарту Евро-6.

BMW xDrive: на заказ для BMW 750i, BMW 740d и BMW 730d.
Интеллектуальный полный привод BMW xDrive также повышает привлекательность нового BMW 7 серии. Наряду с типичными для полного привода преимуществами система благодаря электронному управлению и мгновенному распределению крутящего момента между передними и задними колесами обеспечивает превосходную тягу, максимальную безопасность, наилучшую управляемость и оптимальное использование мощности в любых погодных и дорожных условиях. Настройка, повышающая точность и маневренность в поворотах, обеспечивает идеальную комбинацию динамики и комфорта и тем самым создает наилучшие условия для изысканных впечатлений от движения.

BMW ActiveHybrid 7: второе поколение с шестицилиндровым бензиновым двигателем.
BMW последовательно развивает интеллектуальный гибридный привод. В 2012 году состоится премьера второго поколения BMW ActiveHybrid 7, который характеризуется сниженными показателями расхода топлива и вредных выбросов и инновационными дополнительными функциями. На современном этапе разработки используется рядный шестицилиндровый двигатель, который подкупает особенной оборотистостью, тяговым усилием и эффективностью. Ультрасовременный бензиновый двигатель с технологией BMW TwinPower Turbo представляет собой вариант, используемый на новом BMW 740i с мощностью 235 кВт/320 л.с., и приходит на смену прежнему восьмицилиндровому двигателю. Другими гибридными компонентами являются синхронный электродвигатель мощностью 40 кВт/55 л.с., адаптированная к гибридному приводу восьмиступенчатая автоматическая коробка передач, литий-ионная высокомощная батарея и силовая электроника для интеллектуального управления потоками энергии. Все компоненты объединены в общую эффективную и гармоничную систему и обеспечивают BMW ActiveHybrid 7 – не только по сравнению с предшественником – высочайшую динамику и оптимальное соотношение динамических характеристик и расхода топлива.

Благодаря мощности системы 260 кВт/354 л.с. и максимальному крутящему моменту 500 ньютон-метров новый BMW ActiveHybrid 7 с места до 100 км/ч разгоняется всего за 5,7 секунды. При этом седан

имеет средний расход топлива 6,8 литра на 100 километров и выброс CO_2 158 г/км. По сравнению с новым BMW 740i с обычным приводом более мощная гибридная технология обеспечивает экономию топлива около 14 процентов.

Множество инновационных функций повышают динамику или способствуют высокой эффективности системы в целом. Так, электродвигатель поддерживает шестицилиндровый двигатель с помощью функции Boost дополнительным крутящим моментом 210 ньютон-метров, когда требуется особенно динамичное ускорение или промежуточный разгон. Наряду с этим рекуперация энергии при торможении, гибридная функция выключения и перезапуска двигателя, режим ECO PRO с функцией движения накатом и предварительный анализ ситуации движения благодаря соответствующей настройке системы привода обеспечивают особенно эффективное использование энергии (дополнительная информация в главе BMW EfficientDynamics). Наконец, новый BMW ActiveHybrid 7 может двигаться на одной электротяге. Почти бесшумное движение без вредных выбросов в зависимости от заряда гибридной батареи и скорости возможно на расстояние до четырех километров, максимальная скорость в электрическом режиме составляет 60 км/ч.

Инновационная восьмиступенчатая автоматическая коробка передач сразу в базовой комплектации.

В 2012 году компания BMW все модели 7 серии оснащает эффективной восьмиступенчатой автоматической коробкой передач, которая до сих пор устанавливалась на BMW 760i, BMW 740d xDrive и BMW ActiveHybrid 7. Благодаря дополнительным ступеням коробка идеально сочетает комфорт переключений и эффективность и, кроме того, поддерживает динамические качества нового BMW 7 серии. Интеллектуальная технология управления и регулирования обеспечивает крайне быстрые переключения и реакции, а также точный выбор передачи. Кроме того, электроника позволяет выбирать различные программы переключения, поддерживающие как динамичный, так и комфортабельный и экономичный стиль вождения.

Несмотря на более широкий общий интервал передаточных чисел скачки частоты вращения при смене ступеней стали меньше благодаря восьми передачам, поэтому практически в любой ситуации движения обеспечивается оптимальное передаточное отношение. На практике люксовый седан благодаря гармоничному подбору передаточных чисел демонстрирует плавный и мощный разгон, однако и при низких оборотах он отличается комфортом и оптимальным расходом топлива. Таким образом новая восьмиступенчатая автоматическая коробка передач обеспечивает не только динамичные процессы разгона и комфорт переключений, но и подчеркнутую экономичность.

Ходовая часть: оптимизированная настройка и расширенное базовое оснащение заметно повышают комфорт для водителя и пассажиров.

В 2012 году динамика, комфорт и безопасность по-прежнему относятся к исключительным качествам седана BMW 7 серии. Здесь существенный вклад вносит сложная техника ходовой части, которая в совершенстве поддерживает мощный потенциал силовых агрегатов. Многочисленные меры теперь обеспечивают заметное повышение уровня комфорта седана. Наряду с оптимизированной настройкой ходовой части с измененными резиновыми опорами и новыми амортизаторами, а также задней пневмоподвеской с регулированием высоты кузова в базовую комплектацию заднеприводных моделей входит рулевое управление с электроусилителем. Новейшие электронные системы регулирования также с новой настройкой ПО повышают ходовые качества седана BMW 7 серии и доставляют больше удовольствия от движения с точки зрения динамики и комфорта.

Динамика стала еще комфортабельнее: передняя подвеска на двойных поперечных рычагах и интегральная задняя пневмоподвеска с регулированием высоты кузова.

Передняя подвеска нового BMW 7 серии базируется на известной конструкции на двойных поперечных рычагах из алюминия, объединяющей максимальную жесткость с минимальной массой. Из алюминия изготовлена и защищенная патентом интегральная задняя подвеска седана BMW 7 серии. Благодаря использованию модифицированных шарниров, более жестким гидравлическим

амортизаторам, новым резиновым опорам и тщательно настроенной эластокинематике инженерам удалось добиться оптимизированных вибрационных характеристик и тем самым заметно повысить уровень комфорта. Кроме того, благодаря эффективной звуковой изоляции от дороги и привода задняя подвеска обеспечивает образцовый акустический и вибрационный комфорт.

Все модели BMW 7 серии сейчас оснащаются комфортабельной задней пневмоподвеской, которая при любых условиях движения и загрузке поддерживает постоянный уровень кузова. Благодаря автоматическому регулированию высоты кузова учитывается и компенсируется любое изменение загрузки индивидуально для каждого колеса. В результате при работе подвески на дорожных неровностях и при кренах в поворотах требуется лишь незначительное регулирующее воздействие.

Всегда в безопасности: тормозная система облегченной конструкции и новейшие электронные системы регулирования. Составная тормозная система облегченной конструкции с плавающими суппортами и вентилируемыми дисками в любой ситуации обеспечивает исключительные показатели замедления даже при торможении с высоких скоростей. Система отличается исключительной прочностью и максимальным комфортом при торможении. Тормозную систему поддерживают новейшие электронные устройства безопасности, объединенные в системе обеспечения курсовой устойчивости DSC и в равной мере повышающие динамику и безопасность люксового седана. В состав DSC входят антиблокировочная система тормозов (ABS), система автоматического контроля устойчивости (ASC), система динамического контроля тяги (DTC), система динамического контроля за торможением (DBC) и система контроля за торможением в поворотах (CBC). К другим функциям относятся система помощи при трогании с места, функция просушивания тормозов при торможении и электронная функция блокировки заднего дифференциала, которая включается в режиме DSC Off.

Индивидуальная динамика и комфорт: система регулировки жесткости амортизаторов, система активной регулировки подвески и переключатель режимов движения с режимом ECO PRO.

Новый BMW 7 серии – первый в мире автомобиль, оснащенный электронной системой регулировки амортизаторов, которые индивидуально для каждого колеса адаптируются к соответствующему качеству дорожного покрытия и стилю вождения. Регулировка ходов отбоя и сжатия осуществляется непрерывно и независимо друг от друга. Таким образом становится возможной комбинация жесткой настройки ходовой части и комфортных реакций на дорожные неровности. Характеристика амортизаторов предварительно выбирается водителем с помощью переключателя режимов движения. Оптимизированная настройка ПО повышает уровень комфорта при дополнительно повышенной маневренности.

Предлагаемая для BMW 7 серии система подавления кренов DynamicDrive, среди прочего, снижает боковые наклоны автомобиля при быстром движении в поворотах и внезапном изменении направления. Датчики каждый раз определяют актуальный наклон, которому быстро и точно противодействуют поворотные двигатели в стабилизаторах передней и задней подвески. Таким образом, адаптируются также поворачиваемость и реакция на смену нагрузки седана. В результате дополнительно повышаются маневренность и траекторная устойчивость в поворотах.

Переключатель режимов движения с режимом ECO PRO с расширенными функциями: подчеркнутая спортивность, комфорт или экономичность при нажатии кнопки.

Новый BMW 7 серии устанавливает новые стандарты в классе "люкс" не только в динамике, но и в комфорте. Водитель с помощью переключателя режимов движения с режимом ECO PRO может изменить общий характер седана в направлении большей спортивности или комфорта, при этом разница между различными режимами движения теперь выражена более отчетливо. Переключатель режимов движения с режимом ECO PRO входит в базовую комплектацию всех моделей, кроме BMW 760i.

С помощью переключателя режимов движения изменяются характеристика педали акселератора, реакции двигателя, характеристика усилителя рулевого управления и пороги срабатывания системы контроля устойчивости DSC. Кроме того, в систему включены функция Servotronic, интегральное активное рулевое управление, автоматическая коробка передач и система регулировки амортизаторов. Управление осуществляется с помощью кнопки на центральной консоли. Благодаря нескольким позициям переключателя водитель может выбрать режим ECO PRO, COMFORT, SPORT или SPORT+, при этом обеспечивается заранее определенная конфигурация, при которой определенные компоненты привода и ходовой части настраиваются соответствующим образом. Благодаря отчетливому разделению функций различия между режимами стали более заметными. Кроме того, в сочетании с интегральным активным рулевым управлением доступен режим COMFORT+, обеспечивающий, в частности, задним пассажирам ощутимое повышение уровня комфорта.

Еще одна кнопка позволяет варьировать настройки системы DSC. Если, например, водитель выбирает режим TRACTION, значительно облегчается трогание с места на рыхлом грунте или в глубоком снегу. При этом, как и в режиме SPORT+, пороги срабатывания системы контроля устойчивости повышаются и включается система динамического контроля тяги (DTC). Наконец, систему DSC можно отключить совсем.

Новый режим ECO PRO обеспечивает водителю BMW 7 серии особенно эффективный и экономичный стиль вождения. С этой целью характеристика педали акселератора адаптируется таким образом, что при том же ходе педали запрашивается меньшая мощность, чем в нормальном режиме. Программа переключений автоматической коробки передач в этом режиме также работает с ранними переключениями "вверх" и более поздними переключениями "вниз". Наряду с этим интеллектуальная система управления потоками энергии и климатической системой снижает мощность механического привода и обеспечивает экономию энергии электрическими потребителями, такими как обогрев наружных зеркал и подогрев сидений.

Однако наибольшее влияние на расход топлива оказывает водитель в силу привычной ему манеры вождения. Поэтому в зависимости от ситуации движения электроника дает рекомендации и подсказки, чтобы водитель мог адаптировать стиль вождения, если стоит задача дополнительного снижения расхода топлива. Специальные индикаторы в комбинации приборов информируют о достигнутом увеличении запаса хода или отображают "историю" расхода топлива. В режиме ECO PRO снижение среднего расхода топлива может составлять до 20 процентов с соответствующим увеличением запаса хода. К расширенным функциям относятся новый режим движения накатом при ECO PRO, а также опережающий анализ ситуации движения с последующей предварительной настройкой компонентов привода в BMW ActiveHybrid 7. Обе функции обеспечивают дополнительный потенциал экономии топлива, их более подробное описание приведено в главе "BMW EfficientDynamics".

Премьера: рулевое управление с электроусилителем в базовой комплектации.

За исключением моделей xDrive все седаны новой 7 серии BMW оснащаются рулевым управлением с электроусилителем EPS (Electronic Power Steering), которое обеспечивает поддерживающее усилие с помощью электродвигателя. EPS включается только тогда, когда действительно требуется действие усилителя. В результате при движении по прямой или на изгибе дороги с постоянным углом поворота рулевого колеса электроэнергия не расходуется. Наряду с высокой эффективностью и низкой массой системы к ее ощутимым качествам относятся высокая точность управления с отчетливой обратной связью и комфортная с точки зрения возврата в исходное положение и поглощения колебаний настройка. Кроме того, функция Servotronic рулевого управления в базовой комплектации дает водителю то преимущество, что настройка в целом получается более острая и требует меньших углов поворота рулевого колеса.

Интегральное активное рулевое управление для максимальной маневренности и комфорта.

В качестве опции для заднеприводного нового BMW 7 серии предлагается интегральное активное рулевое управление, которое

сочетает известное активное рулевое управление передних колес с управляемыми задними колесами. Спереди и сзади угол поворота и усилие при повороте определяют электродвигатели. При этом оптимизированное управление системой обрабатывает информацию о частоте вращения колес, движении рулевого колеса, угловой скорости рыскания и поперечном ускорении таким образом, что в любой ситуации обеспечивается оптимальная поворачиваемость автомобиля. К тому же интегральное активное рулевое управление на передней оси работает с переменным передаточным отношением, которое облегчает водителю процессы парковки и маневрирования и обеспечивает высокую точность траектории при повышенных скоростях. В частности, в режиме COMFORT+ новая настройка ПО реализует мягкие и поэтому более комфортные реакции автомобиля при смене полосы движения и в поворотах. С точки зрения маневренности и динамики интегральное активное рулевое управление в этой конфигурации дополнительно повышает комфорт.

4. BMW EfficientDynamics: больше мощности и инновационных функций при снижении расхода топлива и выбросов вредных веществ.

BMW 7 серии устанавливает новые стандарты в самых разных областях и предлагает современные технологии привода, высокую динамику движения и люксовый комфорт. В 2012 году седан подчеркивает свое безоговорочное лидерство целым рядом новых и оптимизированных вариантов привода, которые впечатляют не только своей выдающейся мощностью и динамикой, но и эффективностью. Благодаря многочисленным достижениям в рамках стратегии развития BMW EfficientDynamics достигнуто значительное снижение расхода топлива и выбросов вредных веществ по сравнению с предыдущей моделью. Наиболее яркие примеры этому BMW 750i и BMW 730d: несмотря на выросшую мощность, эти седаны имеют выброс CO_2 на 25 и соответственно 17 процентов меньше, чем ранее. Дизельная модель уровня к тому же закрепляет свою позицию лидера, будучи самым экологически чистым дизелем в своем классе. Второе поколение BMW ActiveHybrid 7 тоже устанавливает новый рекорд в плане энергоэффективности.

На высшем уровне: высокоэффективные бензиновые и дизельные двигатели плюс инновационная восьмиступенчатая автоматическая коробка передач с высоким КПД.

Все бензиновые двигатели BMW 7 серии снабжены инновационными техническими решениями, которые были объединены в идеальный пакет технологий. Как, например, технология BMW TwinPower Turbo с турбонаддувом по принципу Twin Scroll (две "улитки"), системой непосредственного впрыска топлива High Precision Injection, системой регулировки распределительных валов Double-VANOS и системой бесступенчатой регулировки хода клапанов VALVETRONIC. Базовые двигатели с минимизированными потерями на трение имеют полностью алюминиевый облегченный блок цилиндров, что способствует не только повышению эффективности, но и повышению динамичности и маневренности BMW 7 серии.

Дизельные агрегаты BMW TwinPower Turbo люксового седана тоже отражают новейший уровень технологий моторостроения компании BMW. Система непосредственного впрыска топлива Common Rail самого последнего поколения, турбонаддув и полностью алюминиевый блок цилиндров обеспечивают высочайшие тяговые возможности этих современных дизелей, исключительную эластичность, плавность хода и непревзойденную эффективность. Кроме того, для новой дизельной топ-модели BMW 750d xDrive и модели BMW 730d предлагается передовая технология BMW BluePerformance, которая позволяет получить выхлоп значительно ниже предельных значений экологического стандарта Евро-6.

Независимо от варианта двигателя BMW 7 серии оснащается инновационной восьмиступенчатой автоматической коробкой передач. Эта коробка отличается высоким коэффициентом полезного действия, компактной конструкцией и инновационным расположением наборов шестерен. Более высокий потенциал экономии топлива данной коробки передач обеспечивается также благодаря минимальному проскальзыванию гидротрансформатора, высокому внутреннему КПД, низким потерям на трение и интеллектуальной системе управления.

Функция Auto Start Stop, рекуперация энергии торможения, режим ECO PRO.

Все седаны нового BMW 7 серии оснащены функцией автоматического выключения и перезапуска двигателя Auto Start Stop, которая позволяет экономить до шести процентов топлива. В базовую комплектацию автомобиля входит система рекуперации энергии торможения, которая следит за тем, чтобы по возможности выработка электрического тока для бортовой сети осуществлялась во время фаз торможения и принудительного холостого хода. Поэтому в режиме тяги генератор может чаще отсоединяться от двигателя, что позволяет в значительной степени не тратить топливо на выработку электрической энергии, и люксовый седан разгоняется еще динамичнее. С помощью переключателя режимов движения можно активировать опциональный режим ECO PRO для еще большей экономии топлива. Путем соответствующей адаптации системы управления привода и перехода на особо эффективный режим функционирования системы отопления/кондиционирования, обогрева наружных зеркал и обогрева

сидений, данный режим поддерживает особо экономичный стиль движения и позволяет экономить до 20 процентов топлива.

Новинка: режим движения накатом, система поддержки экономичного вождения и подготовка гибридного привода соответственно предстоящим условиям движения.
В рамках ECO PRO предусмотрены некоторые расширенные функции. Это новый режим движения накатом без участия привода, который позволяет отсоединить двигатель внутреннего сгорания от трансмиссии в режиме принудительного холостого хода при скоростях движения от 50 до 160 км/ч. В данном режиме движения накатом седан BMW 7 серии катится со значительно меньшим замедлением, поскольку при выключенном сцеплении на него не действует тормозной момент двигателя, а двигатель в свою очередь работает с минимальным расходом топлива. Данный режим позволяет использовать кинетическую энергию автомобиля, и при предусмотрительном и расслабленном стиле езды экономия топлива может составлять до пяти процентов. Включение функции движения накатом без участия привода наглядно видно водителю на многофункциональном приборном дисплее и на информационном дисплее. Водитель может также отключить данную функцию.

Все модели, кроме BMW 760i имеют систему поддержки экономичного вождения, которая задействуется в режиме ECO PRO. На основе актуальных данных навигации система дает целенаправленные советы по своевременной и эффективной адаптации скорости. Рекомендации по экономичному вождению выводятся на многофункциональном приборном дисплее и на центральном контрольном дисплее.

BMW ActiveHybrid 7 тоже может ехать в режиме движения накатом без участия привода. Здесь, однако, двигатель внутреннего сгорания не просто отсоединяется от трансмиссии, но и полностью выключается, так что седан катится, не создавая при движении вредных выбросов. Кроме того, интеллектуальная система управления потоками энергии дает возможность опережающего анализа ситуации движения, чтобы настроить компоненты гибридного привода на максимальную эффективность. Для этой цели силовая электроника объединена в

единую сеть с серийной навигационной системой Professional. На основе полученных от нее данных, таких как продольный профиль дороги, возможные ограничения скорости движения на маршруте и наличие пробок, автомобиль заблаговременно подготавливается к предстоящим условиям движения, чтобы имеющуюся в наличии энергию можно было использовать с максимальной эффективностью. Так, затяжной спуск можно использовать для подзарядки аккумуляторной батареи гибрида, чтобы затем, используя только электротягу, подъехать к пункту назначения, расположенному, например, в жилом районе.

Вспомогательные агрегаты с управлением в зависимости от потребностей экономят энергию.

Интеллектуальная система управления потоками энергии в новом BMW 7 серии включает в себя управление вспомогательными агрегатами в зависимости от потребностей, которые по сравнению с традиционными системами расходуют значительно меньше энергии. Например, управляемый по потребности насос охлаждающей жидкости, электроннорегулируемый масляный насос и новое рулевое управление с электроусилителем, позволяющее экономить до трех процентов топлива. То же самое относится и к отключаемому компрессору кондиционера, который до минимума снижает потери мощности системы.

Рационально облегченная конструкция дополнительно снижает расход топлива и выбросы CO_2.

Рационально облегченная конструкция очень широко используется в автомобилях BMW и распространяется на все компоненты: от кузова и двигателя до техники ходовой части. Кроме высокопрочных и сверхвысокопрочных сталей и пластмасс в автомобилях BMW применяются также суперсовременные композитные материалы. Все более широкое использование алюминиевых компонентов в двигателе, ходовой части и в кузове также позволяет снизить массу основных узлов автомобиля.

Оптимизация аэродинамики.

Уменьшение аэродинамического сопротивления тоже способствует снижению расхода топлива. О том, что форма нового BMW 7 серии была "отшлифована" в суперсовременной аэродинамической трубе, наглядно

свидетельствует его великолепный коэффициент аэродинамического сопротивления c_w = 0,28. Помимо этого оптимизация аэродинамических свойств положительно сказывается на уровне шума и сцеплении колес с дорогой. Свой значительный вклад в минимизацию подъемной силы, действующей на автомобиль при движении, вносит облицовка днища нового BMW 7 серии. Она имеет обтекаемую форму с гладкими поверхностями, которые закрывают большую часть днища. Кроме того, так называемые воздушные "шторки" в переднем фартуке создают воздушную завесу, которая снижает турбулентные завихрения воздушного потока и тем самым уменьшает аэродинамическое сопротивление в зоне передних колес. Более того, обтекаемая форма колесных ниш и различные воздухонаправляющие элементы тоже способствуют снижению расхода топлива.

5. BMW ConnectedDrive: образцовый уровень информационно-развлекательных функций, максимальная безопасность и комфорт.

Благодаря новым функциям и уникальной комбинации систем помощи водителю и сервисов для обеспечения мобильности программа BMW ConnectedDrive уверенно доказывает свое техническое превосходство и подчеркивает инновационный характер нового BMW 7 серии. Интеллектуальная система связи между водителем, автомобилем и окружающим миром гарантирует высочайшую степень комфорта, максимальную безопасность и первоклассные информационно-развлекательные функции в автомобиле. Уникальный пакет включает в себя новые интересные возможности, благодаря которым BMW 7 серии еще больше закрепляет свое лидерство в классе люкс:

- Новейшее поколение навигационной системы Professional: ставшая более мощной и получившая много новых функций. Выполненное полностью в трехмерной графике отображение меню, функция диктофона для составления коротких текстовых сообщений для электронной почты или SMS, отправка голосовых заметок по электронной почте, интерактивные функции карты (круглое меню) или подключение одновременно двух телефонов – вот список только некоторых основных возможностей, которые предлагает новое поколение навигационной системы.

- Опциональный многофункциональный приборный дисплей с различными возможностями индикации обеспечивает абсолютно новые ощущения и более наглядно предоставляет водителю всю самую важную информацию в зависимости от режима движения.

- Инновационные функции помощи водителю: дополнительную безопасность новому BMW 7 серии сейчас обеспечивают новая система ночного видение BMW Night Vision + система динамического точечного освещения Dynamic Light Spot и неслепящая система управления дальним светом со светодиодными фарами. Также предлагаются система Driving Assistant Plus с активным круиз-

контролем с функцией Stop&Go и "Активная защита" с системой контроля внимания водителя. Имеется индикатор ограничения скорости Speed Limit Info с указанием зон запрещения обгона на основе распознавания дорожных знаков, информация выводится в комбинацию приборов или на проекционный дисплей. Система помощи при парковке BMW Parkassistent облегчает парковку параллельно проезжей части, а инновационная функция бесконтактного открывания крышки багажника – удобный доступ в багажник, если руки заняты, например, покупками.

Новое поколение навигационной системы Professional: трехмерное отображение карт и меню.

Уже с самого первого взгляда новое поколение навигационной системы Professional впечатляет своим новым дизайном и оптимизированным управлением. При этом прекрасно зарекомендовавшая себя навигация по меню была сохранена и дополнена некоторыми дополнительными функциями. А вот графика прежнего пользовательского интерфейса была полностью переработана и теперь выполнена в трехмерном виде с объемными элементами. Общая структура отдельных меню отображается теперь в виртуальном трехмерном пространстве. Благодаря 1,3-ГГц процессору и собственной 3D-графической карте управление с высококачественной анимацией и динамичными переходами доставляет необыкновенное удовольствие. При этом все изображения удивительно насыщенные и контрастные.

Быстрый доступ к дополнительным функциям.

Кроме отображения меню были переработаны и расширены указатели для ведения по маршруту. Отображения карт и навигационные подсказки стали еще более четкими и яркими. Дополнительные панели инструментов позволяют легко и быстро индивидуализировать внешний вид карты, при этом выходить из режима карты нет необходимости. Новые панели инструментов высвечиваются как дополнения к исходной панели управления карты и предоставляют более широкие возможности выбора. Так, возможно высвечивание транспортных сообщений в режиме реального времени (RTTI) или информации о погоде, а также указание специальных пунктов назначения (точки интереса) или быстрое изменение внешнего вида карты от "вида сверху" к "виду в перспективе".

Унификация панелей управления в области коммуникационных систем облегчает управление самыми различными аудиоустройствами.

Круглое меню: более удобное управление одним щелчком.
Новинкой в интерактивном отображении карты является возможность выбирать специальные функции непосредственно на карте: если водитель с помощью контроллера iDrive подтверждает какой-то пункт на интерактивной карте, открывается так называемое круглое меню. Расположенные в виде круга пункты меню дают водителю возможность быстрого и удобного выбора одного из многочисленных действий. В зависимости от заложенной в памяти информации водитель может дать команду указать в окрестностях специальные пункты назначения, посмотреть подробные сведения по этим пунктам (если имеются), включить ведение по маршруту к этому пункту назначения, изменить внешний вид карты, а также показать свое местоположение в данный момент или выбранный в данный момент пункт назначения. Если в память внесены другие сведения по специальному пункту назначения, например, телефонный номер, интернет-адрес или номер электронной почты, водитель может тотчас туда обратиться: позвонить, зайти на интернет-страницу или отправить сообщение по электронной почте.

Секционированный экран с детальными навигационными подсказками.
Секционированный экран в центральном информационном дисплее тоже имеет дополнительные функции. Для лучшей ориентации во время ввода пункта назначения и выбора страны, города и улицы водителю дополнительно на секционированном экране указывается выбранный населенный пункт на отображающейся там карте. При необходимости с помощью функции увеличения водитель может изменить фрагмент и таким образом проверить, тот ли это пункт назначения, который он подразумевал.

Для самого ведения по маршруту известная функция Low Guiding со стрелочными подсказками в секционированном экране дополнена теперь вариантом High Guiding. Он активируется автоматически, когда водитель попадает в определенную зону перед следующей навигационной подсказкой. Начиная с определенного расстояния до

предстоящего маневра, в зависимости от класса дороги, стрелочное указание изменяется на схематичное отображение окрестностей в перспективе, которое еще лучше ориентирует водителя благодаря наглядному отображению и точным подсказкам для каждой полосы движения (Lane Guiding). Для оптимального обзора перекрестков изображение поэтапно, по мере того как водитель приближается к перекрестку, изменяется от "вида в перспективе" к "виду сверху". При этом динамический символ автомобиля указывает местонахождение автомобиля в данный момент.

Очень эффектно выглядит опция для навигационной системы "Режим трехмерного изображения городского пейзажа". Если в памяти автомобиля имеется соответствующая репрезентация города, то наглядная и очень реалистичная картина улиц и домов существенно облегчает ориентацию на местности.

Мобильный офис: функция диктофона, голосовые заметки и голосовое управление.

С новым поколением навигационной системы Professional дополнительно расширяется ассортимент офисных функций, предлагаемых в рамках Connected Drive: благодаря распознаванию свободной речи и оптимизированному голосовому управлению. Тем самым компания BMW вновь доказывает свое инновационное лидерство в этой области.

Благодаря распознаванию свободной речи функция диктофона впервые позволяет водителю диктовать в автомобиле свободный текст и таким образом "записывать" короткие текстовые сообщения – просто произнося их вслух. Уже через несколько секунд после произнесения распознанный текст появляется на дисплее, и при желании его можно прослушать. Разумеется, в распоряжении водителя имеются простые возможности редактирования на основе голосового управления, чтобы удобно и прежде всего безопасно составлять сообщения для электронной почты и SMS. Система является многоязычной и распознает в настоящее время шесть языков.

Еще одна офисная функция на основе голосового управления – запись голосовых заметок. При необходимости их можно сразу же отправить по электронной почте. Большое преимущество, ценное прежде всего для

водителя, заключается в возможности быстрого сохранения в письменном виде внезапно пришедших в голову идей или запланированных текущих дел с возможностью пересылки заметок соответствующим адресатам – и все это без отрыва от процесса управления автомобилем! При желании записанные голосовые заметки можно захватить с собой при выходе из автомобиля, используя USB-накопитель.

Кроме того оптимизированное голосовое управление функций меню навигационной системы Professional позволяет теперь – как это уже имеет место при вводе всего одной голосовой командой пункта назначения – вызов всех функций меню упрощенной голосовой командой. Так, например, если нужно позвонить по телефону, достаточно произнести: "Call Ivan Ivanov". Система тотчас распознает намерение позвонить и после перестраховки, уточнив какой номер должен быть набран, выполняет требуемое соединение. Еще один положительный момент – распознавание контактных данных независимо от формы записи, то есть от последовательности указания имени и фамилии. С помощью голосового управления теперь могут быть активированы все функции из подменю или дана команда что-то сделать – включить радио, ввести пункт назначения или изменить критерии расчета маршрута, еще проще и удобнее.

Функция одновременного подключения в автомобиле двух телефонов была дополнительно улучшена и теперь расширяет ассортимент офисных функций. Контакты с обоих телефонов переносятся в общий список, который после этого становится доступен для телефонного звонка и электронной почты. Благодаря самому современному оборудованию возможна быстрая индикация списков контактов и задач, что позволяет оперативно обеспечить комфортное пользование обоими телефонами в автомобиле.

Многофункциональный приборный дисплей.
Вместо классического приборного щитка, в котором расположены четыре аналоговых круглых прибора для указания скорости, частоты вращения, уровня топлива в баке и температуры масла, в новом BMW 7 серии впервые в качестве опции предлагается

многофункциональный приборный дисплей. При этом традиционное разделение на четыре круглых прибора сохраняется, однако теперь они размещены на 10,25-дюймовом дисплее. Элегантно встроенный в переднюю панель дисплей выглядит очень технологично, в полном соответствии с духом нашего времени. В зависимости от режима движения – COMFORT, SPORT или ECO PRO – он изменяет свой дизайн и создает уникальное цветовое оформление. Кроме цветовой дифференциации индикаторы в комбинации приборов предлагают другую дополнительную индивидуализированную в зависимости от режима движения информацию. Благодаря этому водитель может лучше контролировать состояние автомобиля в зависимости от ситуации движения.

Система ночного видения BMW Night Vision: своевременное распознавание пешеходов благодаря динамическому направленному освещению.

Центральным элементом системы ночного видения является интегрированная в "ноздри" BMW инфракрасная тепловизионная камера, которая дает подвижное видеоизображение. Это позволяет видеть объекты излучающие тепло, находящиеся далеко за пределами зоны действия дальнего света фар. Система своевременно распознает пешеходов, велосипедистов и животных даже вне светового конуса фар. Затем блок управления функции автоматического распознавания пешеходов анализирует, не находятся ли пешеходы или велосипедисты на траектории столкновения с автомобилем. Если человек находится в потенциально опасной зоне на обочине дороги, на центральном контрольном дисплее или проекционном дисплее BMW появляется его символическое изображение высокого разрешения для предупреждения водителя. Теперь дополнительно к визуальным и звуковым предупредительным сигналам система динамического точечного освещения Dynamic Light Spot освещает обнаруженных в темноте людей лучом направленного света. Благодаря этому водитель сразу же может видеть людей в опасной зоне и своевременно среагировать. Новые высокомощные светодиодные фары располагаются в переднем фартуке на месте противотуманных фар. Они поворотные и, управляемые компьютером, могут очень точно осветить необходимый объект. При этом система управления дальним светом предотвращает ситуацию, когда

система Dynamic Light Spot могла бы ослепить других участников движения. Когда система Dynamic Light Spot не активна, ее фары в приглушенном режиме горят вместе с дневным светом или ближним светом головных фар.

Не слепящая система управления дальним светом с интеллектуальным управлением и светодиодными фарами.
Дополнительное повышение безопасности при движении в ночное время теперь обеспечивают полностью светодиодные фары, которые предлагаются для нового BMW 7 серии в качестве опции. Их ярко-белый свет обеспечивает особенно интенсивное и контрастное освещение проезжей части. В сочетании с системой управления дальним светом, адаптивными поворотными фарами, включая лампы освещения поворотов и регулируемое распределение света, светодиодные фары BMW остаются по-прежнему вне конкуренции. Опциональная не слепящая система управления дальним светом в сочетании с полностью светодиодными фарами используется впервые в BMW 7 серии. Она гарантирует водителю всегда оптимальные условия видимости, освобождая его от необходимости самостоятельно переключать дальний свет. С помощью встроенной в салонное зеркало видеокамеры система распознает автомобили, движущиеся впереди в попутном направлении, на расстоянии 400 метров, а встречный транспорт уже на расстоянии 1000 метров. Когда автомобиль приближается, то при включенном дальнем свете система выполняет динамическое экранирование фар для предотвращения ослепления водителя. Когда того требуют условия движения, система управления дальним светом производит экранирование света одной или двух фар.

Система Driving Assistant Plus при необходимости затормаживает автомобиль до полной остановки.
Активный круиз-контроль Driving Assistant Plus является усовершенствованной разработкой известного круиз-контроля с функцией Stop&Go (ACC Stop&Go). Теперь для лучшей интерпретации транспортной ситуации дополнительно к радарным датчикам дальнего диапазона используется видеокамера, установленная на салонном зеркале заднего вида. Благодаря этому водитель может безопасно ехать в медленно движущемся потоке транспорта или в пробке, предоставив

своему автомобилю автоматически производить остановку и трогание с места, а также приближаться к перекресткам с уже стоящими там автомобилями. Благодаря объединению радара и видеоинформации улучшается распознавание других автомобилей и снижается время реакции системы. Если при движении в потоке транспорта требуется вмешательство водителя из-за того, что едущий впереди автомобиль резко замедляется, на это указывает двухступенчатое – мягкое и резкое – предупреждение. Одновременно снижается порог срабатывания системы помощи при экстренном торможении и активируется функция повышения готовности тормозов. Если реакции водителя на резкий предупредительный сигнал не последовало, Driving Assistant Plus самостоятельно затормаживает автомобиль, в зависимости от ситуации даже до полной остановки.

Диапазон скоростей для включения активного круиз-контроля с автоматической регулировкой дистанции в системе Driving Assistant Plus расширен на 30 км/ч – до 210 км/ч. Таким образом, круиз-контроль можно активировать в диапазоне скоростей от 30 до 210 км/ч. Свыше 210 км/ч в распоряжении водителя по-прежнему интеллектуальная функция поддержания скорости (Tempomat).

Система активной защиты контролирует состояние водителя во время движения.

Пакет средств безопасности "Активная защита" для BMW 7 серии расширен системой контроля внимания водителя. Анализируя различные сигналы, такие как угол поворота рулевого колеса, скорость и многочисленные параметры двигателя, электроника контролирует состояние водителя во время движения. Если по накоплению характерных отклонений от нормы система распознает нарастающее утомление водителя, на центральном контрольном дисплее появляется индикация чашки кофе, призывающая водителя отдохнуть. При каждом начале движения, когда водитель или передний пассажир пристегнулись, активная защита через электромотор механизма автоматического втягивания ремня безопасности уменьшает неплотное прилегание ремня, если оно имеется. В случае возникновения критической ситуации (предаварийная ситуация), активируются преднатяжители ремней безопасности передних сидений и закрываются окна и люк в крыше.

Угрозу аварии система активной защиты распознает с помощью камеры переднего вида или переднего радара, по предпринятому водителем экстренному торможению или по слишком сильной излишней или недостаточной поворачиваемости автомобиля. Если столкновение неизбежно, система без участия со стороны водителя обеспечивает автоматическое торможение автомобиля, даже после того, как столкновение уже произошло. С максимальным замедлением 5 м/с² автомобиль после столкновения затормаживается до полной остановки и еще удерживается в течение 1,5 секунд с заблокированными тормозами. Это сокращает возможность повторного столкновения или позволяет вовсе его избежать.

Индикатор ограничения скорости Speed Limit Info с указанием зон запрещения обгона на основе распознавания дорожных знаков.

В сочетании с навигационной системой Professional или Business индикатор ограничения скорости Speed Limit Info постоянно информирует водителя о максимально допустимой скорости на данном участке дороги. Для этого камера переднего вида, установленная на салонном зеркале, постоянно регистрирует как указатели на обочине дороги, так и табло переменной информации над автомагистралями и скоростными шоссе. Полученные данные сравниваются с данными в памяти навигационной системы. Благодаря использованию видеокамеры могут быть учтены также временные ограничения, действующие, например, при проведении ремонтных работ. Кроме указания максимально разрешенной скорости движения теперь может указываться также зона запрещения обгона – в виде соответствующего дорожного знака в комбинации приборов или на проекционном дисплее. Символ выводится до тех пор, пока действует запрещение на обгон. Кроме того, водителю теперь предлагается функция ограничителя скорости (Speed Limit Device). Эта функция ограничивает максимально возможную скорость движения автомобиля до предустановленного водителем максимума в диапазоне от 30 до 230 км/ч.

Система помощи при парковке BMW берет на себя управление автомобилем во время парковки.

Система помощи при парковке BMW Parkassistent помогает водителю при поиске подходящего свободного места для парковки автомобиля – благодаря интегрированным боковым ультразвуковым датчикам. Далее система поддерживает водителя, обеспечивая безопасное и комфортабельное маневрирование автомобиля при его установке на свободное место для стоянки параллельно к направлению движения. Если система помощи при парковке активирована, то водитель, медленно проезжая, например, вдоль кромки проезжей части (макс. 35 км/ч), получает на контрольном дисплее указание о наличии подходящего свободного места, длина которого больше длины автомобиля как минимум на 1,20 метра. Во время процесса парковки водителю нужно только переключать передачи, нажимать на педаль акселератора и тормоза и контролировать окрестности, чтобы убедиться в безопасности маневров. Система сама выполняет все необходимые для точной парковки задним ходом повороты рулевого колеса. Новое отображение автомобиля в перспективе на контрольном дисплее в сочетании с сигнализацией аварийного сближения при парковке (PDC) обеспечивает лучшую наглядность расстояния до препятствий и значительно облегчает контроль за маневрированием.

Инновационная функция для комфортного доступа в багажник.

В качестве дополнительной функции комфорта для нового BMW 7 серии сейчас предлагается бесконтактное открывание крышки багажника. Короткое движение ноги в направлении заднего бампера в центральной зоне позади автомобиля подает импульс для бесконтактного открывания крышки багажника. После этого крышка автоматически отпирается и откидывается вверх силой пружины. Для распознавания намерения открыть багажник в облицовке заднего бампера на разной высоте встроены датчики. Они распознают характерное движение слегка поднятой ноги (не выше колена) для открывания багажника и посылают специальный сигнал на бортовой компьютер. Право доступа дается только в том случае, если система одновременно идентифицировала автовладельца по имеющемуся у него автомобильному ключу с функцией комфортного доступа. Только после этого производится автоматическое отпирание крышки багажника и его

открывание. Благодаря проверке подлинности ключа всегда гарантирована функциональная безопасность.

Другие уникальные системы помощи водителю и сервисы для обеспечения мобильности.

Помимо новых интересных систем программа BMW ConnectedDrive в новом BMW 7 серии включает в себя множество инновационных предложений и технологий для обеспечения высочайшего уровня комфорта и безопасности. Это, в частности, уже известный проекционный дисплей BMW, в котором для отображения графики и символов используется весь цветовой спектр, экстренный вызов с автоматическим определением местонахождения автомобиля, камера заднего вида и система кругового обзора Surround View, канал транспортных сообщений в режиме реального времени (Real Time Traffic Information, RTTI), а также в полном объеме информационно-развлекательные функции с BMW Online, всеми офисными функциями и приложениями BMW Apps.

6. Кузов и безопасность: оптимизированная защита и рационально облегченная конструкция.

BMW 7 серии имеет очень жесткую "клетку" салона при идеальном соотношении между оптимальной массой и прочностью. Салон автомобиля выполняет самые высокие требования по безопасности. Стабильная несущая структура кузова, способная выдерживать высокие нагрузки, рациональное использование высокопрочных и сверхвысокопрочных многофазных сталей, а также большая доля алюминиевых компонентов обеспечивают максимальную прочность и высочайшую безопасность "клетки" салона при минимальной массе. Уникальной в сегменте BMW 7 серии является комбинация алюминиевой крыши и стального кузова. Кроме снижения массы примерно на семь килограммов по сравнению со стальной крышей это позволяет понизить центр тяжести автомобиля и дополнительно улучшить динамичность и маневренность. Кроме капота, передних крыльев и кронштейнов пружин передней подвески из алюминия выполнены двери нового BMW 7 серии. Одни только алюминиевые двери экономят примерно 22 килограмма массы. Благодаря высокотехнологичному комплексу материалов жесткость кузова по сравнению с предыдущей моделью повышена примерно на 60 процентов. Одновременно кузов BMW 7 серии имеет примерно на 20 процентов более высокую жесткость на кручение, что также способствует повышению пассивной безопасности и представляет собой превосходную основу для обеспечения выдающихся динамических качеств нового BMW 7 серии.

Индивидуальная защита на всех посадочных местах автомобиля. Образцовая безопасность кузова, надежно защищающая пассажиров при столкновении, с точно рассчитанными зонами безопасности сочетается с оптимальным размещением и координацией удерживающих систем. В базовую комплектацию нового BMW 7 серии входят фронтальные и боковые подушки безопасности для водителя и переднего пассажира, а также подушки для защиты головы сидящих на обоих рядах сидений. Интегрированная электроника систем безопасности при столкновении обеспечивает срабатывание только тех подушек безопасности, , которые действительно предлагают необходимую защиту. Не потребовавшиеся

подушки сохраняют свою полную работоспособность и могут задействоваться при необходимости в дальнейшем. Все посадочные места автомобиля оснащены трехточечными инерционными ремнями безопасности. На стороне водителя и переднего пассажира ремни дополнительно имеют преднатяжители.

Активные подголовники снижают риск повреждений позвоночника.

Для защиты от повреждения шейных позвонков в случае наезда сзади передние сиденья серийно оснащены активными подголовниками. Данная система, управляемая электроникой систем безопасности, обеспечивает, что передняя часть подголовника в случае аварии мгновенно смещается на 60 миллиметров вперед и на 40 миллиметров вверх. Тем самым уменьшается расстояние до головы еще до того, как из-за удара сзади произойдет ее резкое отклонение назад. Благодаря этому активные подголовники минимизируют риск повреждения или растяжения в области шеи.

Чтобы свести к минимуму риск столкновения, в новом BMW 7 серии предусмотрены многочисленные электронные помощники и в области активной безопасности. Функции важнейших систем помощи водителю уже подробно описаны в разделе, посвященном BMW ConnectedDrive. Выдающийся вклад в повышение противоаварийной защиты обеспечивают использующиеся впервые в новом BMW 7 серии полностью светодиодные фары с неслепящей системой управления дальним светом, адаптивные поворотные фары, включая лампы освещения поворотов и регулируемое распределение света, "Активная защита" с системой контроля внимания водителя и экстренным вызовом с автоматическим определением местонахождения автомобиля, а также адаптивные стоп-сигналы для предупреждения наезда сзади. Они предупреждают водителей движущихся позади транспортных средств о резком замедлении: при особо интенсивном торможении и при задействовании регулировки со стороны ABS светодиодные стоп-сигналы мигают, чтобы привлечь внимание других водителей и побудить их к такому же интенсивному торможению. После особенно сильного замедления, вплоть до остановки автомобиля, дополнительно активируется автоматическая система аварийной световой сигнализации.

7. Технические характеристики BMW 7 серии Седан. BMW 730Ld.

		BMW 730Ld
Кузов		
Количество дверей/сидений		4 / 5
Длина/шир./высота (порожний)	мм	5219 / 1902 / 1481
Колесная база	мм	3210
Ширина колеи спереди/сзади	мм	1611 / 1650
Дорожный просвет	мм	152
Диаметр разворота	м	12,7
Объем топливного бака	ок. л	80
Сист. охлажд., вкл. отопитель	л	8,8
Моторное масло[1)]	л	7,2
Собственная масса по DIN/EC	кг	1875 / 1950
Полезная нагрузка по DIN	кг	640
Доп. полная масса	кг	2535
Доп. осевая нагрузка спереди/сзади	кг	1190 / 1410
Доп. масса буксир. прицепа (12%), оснащ./не оснащ. торм.	кг	2100 / 750
Доп. нагрузка на крышу/доп. нагрузка на ТСУ	кг	100 / 100
Объем багажного отсека	л	500
Аэродинамич. сопротивление	c_x x A	0,28 x 2,42
Двигатель		
Конструкция/количество		Рядный / 6 / 4
Конструкция двигателя		Турбонагнетатель с изменяемой геометрией турбины, сист. непосредств. впрыска топлива Common Rail с пьезо-форсунками (макс. давл. впрыска: 1800 бар)
Рабочий объем, эфф.	см³	2993
Диаметр цил./ход поршня	мм	90,0 / 84,0
Степень сжатия	:1	16,5
Топливо		Дизельное
Мощность	кВт/л.с.	190 / 258
при частоте вращения	об/мин	4 000
Крутящий момент	Нм	560
при частоте вращения	об/мин	1500
Электрооборудование		
АКБ/место установки	Ач/–	105 / багажный отсек
Генератор	А/Вт	180 / 2520
Динамика движения и безопасность		
Передняя подвеска		Алюминиевая подвеска на двойных поперечных рычагах с разнесенными нижними рычагами, малое плечо обкатки, с компенсацией продольной раскачки кузова при торможении
Задняя подвеска		Алюминиевая интегральная пятирычажная подвеска, с управляемыми колесами, с компенсацией продольной раскачки кузова при трогании и торможении, с двойной звукоизоляцией, пневмоподвеска с регулированием дорожного просвета
Тормоза спереди		Однопоршневые плавающие суппорты, тормозные диски вентилир.
Тормоза сзади		Однопоршневые плавающие суппорты, тормозные диски вентилир.
Системы регулировки курсовой устойчивости		Серийно: DSC вкл. ABS и DTC (система динамического контроля тяги), система контроля за торможением в повороте CBC, система помощи при экстренном торможении DBC, функция просушивания тормозов, компенсация падения эффективности тормозов при нагреве, система помощи при трогании на уклоне; динамическая регулировка жесткости амортизаторов Dynamic Damping Control, опция: система подавления кренов Dynamic Drive
Системы безопасности		Серийно: подушки безопасности для водителя и пер. пасс., боковые подушки для водителя и пер. пасс., подушки для защиты головы для пер. и зад. ряда сидений, активные подголовники спереди, трехточечн. инерцион. ремни безопасности для всех сидений, спереди с преднатяжителями, датчики столкновения, индикатор утечки воздуха в шинах (RPA)
Рулевое управление		С реечным механизмом и электроусилителем (EPS), работающим по потребности, с изменяющейся в зависимости от скорости степенью усиления (Servotronic)
Общее передаточное отношение рул. управления	:1	17,1
Шины спереди/сзади		245/55 R17 102W RSC
Диски спереди/сзади		8J x 17 LM

			BMW 730Ld
BMW ConnectedDrive			
Комфорт			В качестве опции: BMW Assist, в т.ч. справочная служба, удаленные функции, канал транспортных сообщений в режиме реального времени RTTI, функция удаленного сервиса BMW TeleServices, интеграция мобильных устройств, мультимедийная система для задних пассажиров, инновационная функция комфортного доступа в багажник
Информационно-развлекательные функции			В качестве опции: доступ в Интернет, BMW Online, в т. ч. информация о парковках, режим трехмерного изображения городского пейзажа, информация по странам, поиск в поисковой системе Google, новости, сообщения о погоде в режиме реального времени, офисные функции, функция диктофона, маршруты BMW (BMW Routes) и загрузка музыкальных треков онлайн
Безопасность			В качестве опции: адаптивные поворотные фары, включая лампы освещения поворотов, система управления дальним светом со светодиодными фарами, сигнализация аварийного сближения при парковке (PDC), функция бокового обзора (Side View), функция „Вид сверху“ (Top View), камера заднего вида, система помощи при парковке BMW Park Assistent, система ночного видения BMW Night Vision с функцией распознавания пешеходов + система динамического точечного освещения Dynamic Light Spots, проекционный дисплей, активный круиз-контроль с функцией Stop & Go и системой помощи при экстренном торможении, система помощи при перестроении, система слежения за разметкой, индикатор ограничения скорости Speed Limit Info, активная защита с системой контроля внимания водителя, автоматический расширенный экстренный вызов
Коробка передач			
Тип коробки передач			8-ступенчатая автоматическая коробка передач с функцией Steptronic
Передаточные отношения коробки передач	I	:1	4,714
	II	:1	3,143
	III	:1	2,208
	IV	:1	1,667
	V	:1	1,285
	VI	:1	1,000
	VII	:1	0,839
	VIII	:1	0,667
Передача заднего хода		:1	3,317
Главная передача		:1	2,563
Ходовые качества			
Удельная масса		кг/кВт	9,9
Литровая мощность		кВт/л	63,5
Время разгона	0–100 км/ч	с	6,2
	0–1000 м	с	26,4
Максимальная скорость		км/ч	250
BMW EfficientDynamics			
Серийно из пакета мер BMW EfficientDynamics			Функция Auto StartStop, экономичный режим ECO PRO, рекуперация энергии торможения, режим движения накатом без участия привода, работающий по потребности усилитель рулевого управления, рационально облегченная конструкция, управление воздушными заслонками, управляемый по потребности топливный насос, управляемый по потребности насос ОЖ, главная передача с оптимизированным теплообменом, шины с пониженным сопротивлением качению, отключаемый компрессор кондиционера, опционально активная подвеска Dynamic Drive с управляемым по потребности насосом
Расход топлива по циклу ЕС			
В городе		л/100 км	6,8
За городом		л/100 км	4,8
Средний		л/100 км	5,6
Выброс CO_2		г/км	148
Класс токсичности			Евро-5
Виды страхования			
Гражд. ответств. / полное КАСКО / частичное КАСКО			не определено

Технические характеристики действительны для рынков ACEA/Характеристики, необходимые для регистрации, частично действительны только для Германии (массы)
Данные, указанные в скобках, относятся к автоматической коробке передач

[1] Количество масла для замены

BMW 730d.
BMW 740d.

		BMW 730d	BMW 740d
Кузов			
Количество дверей/сидений		4 / 5	4 / 5
Длина/шир./высота (порожний)	мм	5079 / 1902 / 1471	5079 / 1902 / 1471
Колесная база	мм	3070	3070
Ширина колеи спереди/сзади	мм	1611 / 1650	1611 / 1650
Дорожный просвет	мм	152	152
Диаметр разворота	м	12,2	12,2
Объем топливного бака	ок. л	80	80
Сист. охлажд., вкл. отопитель	л	8,8	8,9
Моторное масло [1)]	л	7,2	7,2
Собственная масса по DIN/EC	кг	1840 / 1915	1865 / 1940
Полезная нагрузка по DIN	кг	640	650
Доп. полная масса	кг	2505	2515
Доп. осевая нагрузка спереди/сзади	кг	1180 / 1405	1200 / 1410
Доп. масса буксир. прицепа (12%), оснащ./не оснащ. торм.	кг	2100 / 750	2100 / 750
Доп. нагрузка на крышу/доп. нагрузка на ТСУ	кг	100 / 100	100 / 100
Объем багажного отсека	л	500	500
Аэродинамич. сопротивление	c_x x A	0,28 x 2,42	0,28 x 2,42
Двигатель			
Конструкция/количество		Рядный / 6 / 4	Рядный / 6 / 4
Конструкция двигателя		Турбонагнетатель с изменяемой геометрией турбины, сист.непосредств. впрыска топлива Common Rail с пьезо-форсунками (макс. давл. впрыска: 1800 бар)	BMW TwinPower Turbo (двойной регулируемый турбонаддув), сист. непосредств. впрыска топлива Common Rail с пьезо-форсунками (макс. давл. впрыска: 2000 бар)
Рабочий объем, эфф.	см³	2993	2993
Диаметр цил./ход поршня	мм	90,0 / 84,0	90,0 / 84,0
Степень сжатия	:1	16,5	16,5
Топливо		Дизельное	Дизельное
Мощность	кВт/л.с.	190 / 258	230 / 313
при частоте вращения	об/мин	4 000	4300
Крутящий момент	Нм	560	630
при частоте вращения	об/мин	1500	1500
Электрооборудование			
АКБ/место установки	Ач/–	90 / багажный отсек	90 / багажный отсек
Генератор	А/Вт	180 / 2 520	180 / 2520
Динамика движения и безопасность			
Передняя подвеска		Алюминиевая подвеска на двойных поперечных рычагах с разнесенными нижними рычагами, малое плечо обкатки, с компенсацией продольной раскачки кузова при торможении	
Задняя подвеска		Алюминиевая интегральная пятирычажная подвеска, с управляемыми колесами, с компенсацией продольной раскачки кузова при трогании и торможении, с двойной звукоизоляцией, пневмоподвеска с регулированием дорожного просвета	
Тормоза спереди		Однопоршневые плавающие суппорты, тормозные диски вентилир.	
Тормоза сзади		Однопоршневые плавающие суппорты, тормозные диски вентилир.	
Системы регулировки курсовой устойчивости		Серийно: DSC вкл. ABS и DTC (система динамического контроля тяги), система контроля за торможением в повороте CBC, система помощи при экстренном торможении DBC, функция просушивания тормозов, компенсация падения эффективности тормозов при нагреве, система помощи при трогании на уклоне; динамическая регулировка жесткости амортизаторов Dynamic Damping Control, опция: система подавления кренов Dynamic Drive	
Системы безопасности		Серийно: подушки безопасности для водителя и пер. пасс., боковые подушки для водителя и пер. пасс., подушки для защиты головы для пер. и зад. ряда сидений, активные подголовники спереди, трехточечн. инерцион. ремни безопасности для всех сидений, спереди с преднатяжителями, датчики столкновения, индикатор утечки воздуха в шинах (RPA)	
Рулевое управление		С реечным механизмом и электроусилителем (EPS), работающим по потребности, с изменяющейся в зависимости от скорости степенью усиления (Servotronic)	
Общее передаточное отношение рул. управления	:1	17,1	17,1
Шины спереди/сзади		245/55 R17 102W	245/50 R18 100Y RSC
Диски спереди/сзади		8J x 17 LM	8J x 18 LM

		BMW 730d	BMW 740d
BMW ConnectedDrive			
Комфорт		В качестве опции: BMW Assist, в т.ч. справочная служба, удаленные функции, канал транспортных сообщений в режиме реального времени RTTI, функция удаленного сервиса BMW TeleServices, интеграция мобильных устройств, мультимедийная система для задних пассажиров, инновационная функция комфортного доступа в багажник	
Информационно-развлекательные функции		В качестве опции: доступ в Интернет, BMW Online, в т. ч. информация о парковках, режим трехмерного изображения городского пейзажа, информация по странам, поиск в поисковой системе Google, новости, сообщения о погоде в режиме реального времени, офисные функции, функция диктофона, маршруты BMW (BMW Routes) и загрузка музыкальных треков онлайн	
Безопасность		В качестве опции: адаптивные поворотные фары, включая лампы освещения поворотов, система управления дальним светом со светодиодными фарами, сигнализация аварийного сближения при парковке (PDC), функция бокового обзора (Side View), функция „Вид сверху“ (Top View), камера заднего вида, система помощи при парковке BMW Park Assistent, система ночного видения BMW Night Vision с функцией распознавания пешеходов + система динамического точечного освещения Dynamic Light Spots, проекционный дисплей, активный круиз-контроль с функцией Stop & Go и системой помощи при экстренном торможении, система помощи при перестроении, система слежения за разметкой, индикатор ограничения скорости Speed Limit Info, активная защита с системой контроля внимания водителя, автоматический расширенный экстренный вызов	
Коробка передач			
Тип коробки передач		8-ступенчатая автоматическая коробка передач с функцией Steptronic	
Передаточные отношения коробки передач I	:1	4,714	4,714
II	:1	3,143	3,143
III	:1	2,208	2,208
IV	:1	1,667	1,667
V	:1	1,285	1,285
VI	:1	1,000	1,000
VII	:1	0,839	0,839
VIII	:1	0,667	0,667
Передача заднего хода	:1	3,317	3,317
Главная передача	:1	2,563	2,647
Ходовые качества			
Удельная масса	кг/кВт	9,7	8,1
Литровая мощность	кВт/л	63,5	76,8
Время разгона 0–100 км/ч	с	6,1	5,5
0–1000 м	с	26,3	25,2
Максимальная скорость	км/ч	250	250
BMW EfficientDynamics			
Серийно из пакета мер BMW EfficientDynamics		Функция Auto StartStop, экономичный режим ECO PRO, рекуперация энергии торможения, режим движения накатом без участия привода, работающий по потребности усилитель рулевого управления, рационально облегченная конструкция, управление воздушными заслонками, управляемый по потребности топливный насос, управляемый по потребности насос ОЖ, главная передача с оптимизированным теплообменом, шины с пониженным сопротивлением качению, отключаемый компрессор кондиционера, опционально активная подвеска Dynamic Drive с управляемым по потребности насосом	
Расход топлива по циклу ЕС			
В городе	л/100 км	6,8	6,9
За городом	л/100 км	4,9	4,9
Средний	л/100 км	5,6	5,7
Выброс CO_2	г/км	148	149
Класс токсичности		Евро-5	Евро-5
Виды страхования			
Гражд. ответств. / полное КАСКО / частичное КАСКО		не определено	не определено

Технические характеристики действительны для рынков ACEA/Характеристики, необходимые для регистрации, частично действительны только для Германии (массы)

[1] Количество масла для замены

BMW 730d xDrive.
BMW 740d xDrive.
BMW 750d xDrive.

		BMW 730d xDrive	BMW 740d xDrive	BMW 750d xDrive
Кузов				
Количество дверей/сидений		4 / 5	4 / 5	4 / 5
Длина/шир./высота (порожний)	мм	5079 / 1902 / 1471	5079 / 1902 / 1471	5079 / 1902 / 1471
Колесная база	мм	3070	3070	3070
Ширина колеи спереди/сзади	мм	1611 / 1650	1611 / 1650	1611 / 1650
Дорожный просвет	мм	152	152	152
Диаметр разворота	м	12,2	12,2	12,2
Объем топливного бака	ок. л	80	80	80
Сист. охлажд., вкл. отопитель	л	8,8	8,9	11,9
Моторное масло[1)]	л	7,2	7,2	7,5
Собственная масса по DIN/EC	кг	1910 / 1985	1940 / 2015	1995 / 2070
Полезная нагрузка по DIN	кг	640	650	640
Доп. полная масса	кг	2550	2590	2635
Доп. осевая нагрузка спереди/сзади	кг	1210 / 1420	1230 / 1420	1275 / 1430
Доп. масса буксир. прицепа (12%), оснащ./не оснащ. торм.	кг	2100 / 750	2300 / 750	2100 / 750
Доп. нагрузка на крышу/доп. нагрузка на ТСУ	кг	100 / 100	100 / 100	100 / 100
Объем багажного отсека	л	500	500	500
Аэродинамич. сопротивление	c_X x A	0,29 x 2,42	0,29 x 2,42	0,30 x 2,42
Двигатель				
Конструкция/количество		Рядный / 6 / 4	Рядный / 6 / 4	Рядный / 6 / 4
Конструкция двигателя		Турбонагнетатель с изменяемой геометрией турбины, сист. непосредств. впрыска топлива Common Rail с пьезо-форсунками (макс. давл. впрыска: 1800 бар)	BMW TwinPower Turbo (двойной регулируемый турбонаддув), сист. непосредств. впрыска топлива Common Rail с пьезо-форсунками(макс. давл. впрыска: 2000 бар)	BMW TwinPower Turbo (тройной регулируемый турбонаддув), сист. непосредств. впрыска топлива Common Rail с пьезо-форсунками (макс. давл. впрыска: 2200 бар)
Рабочий объем, эфф.	$см^3$	2993	2993	2993
Диаметр цил./ход поршня	мм	90,0 / 84,0	90,0 / 84,0	90,0 / 84,0
Степень сжатия	:1	16,5	16,5	16,5
Топливо		Дизельное	Дизельное	Дизельное
Мощность	кВт/л.с.	190 / 258	230 / 313	280 / 381
при частоте вращения	об/мин	4 000	4300	4400
Крутящий момент	Нм	560	630	740
при частоте вращения	об/мин	1500	1500	2000
Электрооборудование				
АКБ/место установки	Ач/–	90 / багажный отсек	90 / багажный отсек	90 / багажный отсек
Генератор	А/Вт	180 / 2 520	180 / 2520	180 / 2520
Динамика движения и безопасность				
Передняя подвеска		Алюминиевая подвеска на двойных поперечных рычагах с разнесенными нижними рычагами, малое плечо обкатки, с компенсацией продольной раскачки кузова при торможении		
Задняя подвеска		Алюминиевая интегральная пятирычажная подвеска, с управляемыми колесами, с компенсацией продольной раскачки кузова при трогании и торможении, с двойной звукоизоляцией, пневмоподвеска с регулированием дорожного просвета		
Тормоза спереди		Однопоршневые плавающие суппорты, тормозные диски вентилир.		
Тормоза сзади		Однопоршневые плавающие суппорты, тормозные диски вентилир.		
Системы регулировки курсовой устойчивости		Серийно: DSC вкл. ABS и DTC (система динамического контроля тяги), система контроля за торможением в повороте CBC, система помощи при экстренном торможении DBC, функция просушивания тормозов, компенсация падения эффективности тормозов при нагреве, система помощи при трогании на уклоне; динамическая регулировка жесткости амортизаторов Dynamic Damping Control, опция: система подавления кренов Dynamic Drive		
Системы безопасности		Серийно: подушки безопасности для водителя и пер. пасс., боковые подушки для водителя и пер. пасс., подушки для защиты головы для пер. и зад. ряда сидений, активные подголовники спереди, трехточечн. инерцион. ремни безопасности для всех сидений, спереди с преднатяжителями, датчики столкновения, индикатор утечки воздуха в шинах (RPA)		
Рулевое управление		С реечным механизмом и гидроусилителем, с изменяющейся в зависимости от скорости степенью усиления (Servotronic) и работающим по потребности насосом		
Общее передаточное отношение рул. управления	:1	19,1	19,1	19,1
Шины спереди/сзади		245/55 R17 102W	245/50 R18 100Y RSC	245/50 R18 100Y RSC
Диски спереди/сзади		8J x 17 LM	8J x 18 LM	8J x 18 LM

		BMW 730d xDrive	BMW 740d xDrive	BMW 750d xDrive
BMW ConnectedDrive				
Комфорт		В качестве опции: BMW Assist, в т.ч. справочная служба, удаленные функции, канал транспортных сообщений в режиме реального времени RTTI, функция удаленного сервиса BMW TeleServices, интеграция мобильных устройств, мультимедийная система для задних пассажиров, инновационная функция комфортного доступа в багажнике		
Информационно-развлекательные функции		В качестве опции: доступ в Интернет, BMW Online, в т. ч. информация о парковках, режим трехмерного изображения городского пейзажа, информация по странам, поиск в поисковой системе Google, новости, сообщения о погоде в режиме реального времени, офисные функции, функция диктофона, маршруты BMW (BMW Routes) и загрузка музыкальных треков онлайн		
Безопасность		В качестве опции: адаптивные поворотные фары, включая лампы освещения поворотов, система управления дальним светом со светодиодными фарами, сигнализация аварийного сближения при парковке (PDC), функция бокового обзора (Side View), функция „Вид сверху“ (Top View), камера заднего вида, система помощи при парковке BMW Park Assistent, система ночного видения BMW Night Vision с функцией распознавания пешеходов + система динамического точечного освещения Dynamic Light Spots, проекционный дисплей, активный круиз-контроль с функцией Stop & Go и системой помощи при экстренном торможении, система помощи при перестроении, система слежения за разметкой, индикатор ограничения скорости Speed Limit Info, активная защита с системой контроля внимания водителя, автоматический расширенный экстренный вызов		
Коробка передач				
Тип коробки передач		8-ступенчатая автоматическая коробка передач с функцией Steptronic		
Передаточные отношения КПП	I :1	4,714	4,714	4,714
	II :1	3,143	3,143	3,143
	III :1	2,208	2,208	2,208
	IV :1	1,667	1,667	1,667
	V :1	1,285	1,285	1,285
	VI :1	1,000	1,000	1,000
	VII :1	0,839	0,839	0,839
	VIII :1	0,667	0,667	0,667
Передача заднего хода	:1	3,317	3,317	3,317
Главная передача	:1	2,563	2,647	2,813
Ходовые качества				
Удельная масса	кг/кВт	10,1	8,4	7,1
Литровая мощность	кВт/л	63,5	76,8	93,6
Время разгона				
0–100 км/ч	с	6,0	5,4	4,9
0–1000 м	с	26,4	25,2	24,0
Максимальная скорость	км/ч	250	250	250
BMW EfficientDynamics				
Серийно из пакета мер BMW EfficientDynamics		Функция Auto StartStop, экономичный режим ECO PRO, рекуперация энергии торможения, режим движения накатом без участия привода, работающий по потребности усилитель рулевого управления, рационально облегченная конструкция, управление воздушными заслонками, управляемый по потребности топливный насос, управляемый по потребности насос ОЖ, главная передача с оптимизированным теплообменом, шины с пониженным сопротивлением качению, отключаемый компрессор кондиционера, опционально активная подвеска Dynamic Drive с управляемым по потребности насосом		
Расход топлива по циклу ЕС				
В городе	л/100	7,2	7,3	7,3
За городом	л/100	5,3	5,3	5,9
Средний	л/100	6,0	6,0	6,4
Выброс CO_2	г/км	158	159	169
Класс токсичности		Евро-5	Евро-5	Евро-6
Виды страхования				
Гражд. ответств. / полное КАСКО / частичное КАСКО		не определено		

Технические характеристики действительны для рынков ACEA/Характеристики, необходимые для регистрации, частично действительны только для Германии (массы)

[1] Количество масла для замены

BMW 740i.
BMW 750i.
BMW 760i.

		BMW 740i	BMW 750i	BMW 760i
Кузов				
Количество дверей/сидений		4 / 5	4 / 5	4 / 5
Длина/шир./высота (порожний)	мм	5079 / 1902 / 1471	5079 / 1902 / 1471	5079 / 1902 / 1471
Колесная база	мм	3070	3070	3070
Ширина колеи спереди/сзади	мм	1611 / 1650	1611 / 1650	1611 / 1650
Дорожный просвет	мм	152	152	152
Диаметр разворота	м	12,2	12,2	12,2
Объем топливного бака	ок. л	80	80	80
Сист. охлажд., вкл. отопитель	л	10,2	12,6	14,7
Моторное масло[1)]	л	6,5	9,0	10,5
Собственная масса по DIN/EC	кг	1825 (1900)	1940 (2015)	2105 (2180)
Полезная нагрузка по DIN	кг	650	640	590
Доп. полная масса	кг	2515	2600	2695
Доп. осевая нагрузка спереди/сзади	кг	1180 / 1415	1250 / 1425	1340 / 1435
Доп. масса буксир. прицепа (12%), оснащ./не оснащ. торм.	кг	2100 / 750	2100 / 750	2100 / 750
Доп. нагрузка на крышу/доп. нагрузка на ТСУ	кг	100 / 100	100 / 100	100 / 100
Объем багажного отсека	л	500	500	500
Аэродинамич. сопротивление	c_x x A	0,28 x 2,42	0,28 x 2,42	0,30 x 2,42
Двигатель				
Конструкция/количество цилиндров/клапанов		Рядный / 6 / 4	V / 8 / 4	V / 12 / 4
Конструкция двигателя		BMW TwinPower Turbo, система непосредств. высокоточного впрыска бенз. второго поколен. (High Precision Injection)	BMW TwinPower Turbo, система непосредств. высокоточного впрыска бенз. второго поколен. (High Precision Injection)	BMW TwinPower Turbo, система непосредств. высокоточного впрыска бенз. второго поколен. (High Precision Injection)
Рабочий объем, эфф.	см³	2979	4395	5972
Диаметр цил./ход поршня	мм	89,6 / 84,0	88,3 / 89,0	80,0 / 89,0
Степень сжатия	:1	10,2	10,0	10,0
Топливо		мин. ROZ 91	мин. ROZ 91	мин. ROZ 91
Мощность	кВт/л.с.	235 / 320	330 / 449	400 / 544
при частоте вращения	об/мин	5 800	5 500	5250
Крутящий момент	Нм	450	650	750
при частоте вращения	об/мин	1300–4 500	2000–4 500	1500–5000
Электрооборудование				
АКБ/место установки	Ач/–	90 / багажный отсек	90 / багажный отсек	90 / багажный отсек
Генератор	А/Вт	210 / 2940	210 / 2 940	220 / 3080
Динамика движения и безопасность				
Передняя подвеска		Алюминиевая подвеска на двойных поперечных рычагах с разнесенными нижними рычагами, малое плечо обкатки, с компенсацией продольной раскачки кузова при торможении		
Задняя подвеска		Алюминиевая интегральная пятирычажная подвеска, с управляемыми колесами, с компенсацией продольной раскачки кузова при трогании и торможении, с двойной звукоизоляцией, пневмоподвеска с регулированием дорожного просвета		
Тормоза спереди		Однопоршневые плавающие суппорты, тормозные диски вентилир.		
Тормоза сзади		Однопоршневые плавающие суппорты, тормозные диски вентилир.		
Системы регулировки курсовой устойчивости		Серийно: DSC вкл. ABS и DTC (система динамического контроля тяги), система контроля за торможением в повороте CBC, система помощи при экстренном торможении DBC, функция просушивания тормозов, компенсация падения эффективности тормозов при нагреве, система помощи при трогании на уклоне; динамическая регулировка жесткости амортизаторов Dynamic Damping Control, опция: система подавления кренов Dynamic Drive (серийно в BMW 760i)		
Системы безопасности		Серийно: подушки безопасности для водителя и пер. пасс., боковые подушки для водителя и пер. пасс., подушки для защиты головы для пер. и зад. ряда сидений, активные подголовники спереди, трехточечн. инерцион. ремни безопасности для всех сидений, спереди с преднатяжителями, датчики столкновения, индикатор утечки воздуха в шинах (RPA)		
Рулевое управление		С реечным механизмом и электроусилителем (EPS), работающим по потребности, с изменяющейся в зависимости от скорости степенью усиления (Servotronic)		
Общее передаточное отношение рул. управления	:1	17,1	17,1	17,1
Шины спереди/сзади		245/50 R18 100Y RSC	245/50 R18 100Y RSC	245/50 R18 100Y RSC
Диски спереди/сзади		8J x 18 LM	8J x 18 LM	8J x 18 LM

		BMW 740i	BMW 750i	BMW 760i
BMW ConnectedDrive				
Комфорт		В качестве опции: BMW Assist, в т.ч. справочная служба, удаленные функции, канал транспортных сообщений в режиме реального времени RTTI, функция удаленного сервиса BMW TeleServices, интеграция мобильных устройств, мультимедийная система для задних пассажиров, инновационная функция комфортного доступа в багажник		
Информационно-развлекательные функции		В качестве опции: доступ в Интернет, BMW Online, в т. ч. информация о парковках, режим трехмерного изображения городского пейзажа, информация по странам, поиск в поисковой системе Google, новости, сообщения о погоде в режиме реального времени, офисные функции, функция диктофона, маршруты BMW (BMW Routes) и загрузка музыкальных треков онлайн		
Безопасность		В качестве опции: адаптивные поворотные фары, включая лампы освещения поворотов (серийно в 760i), система управления дальним светом со светодиодными фарами, сигнализация аварийного сближения при парковке (PDC) (серийно в 760i), функция бокового обзора (Side View), функция „Вид сверху“ (Top View), камера заднего вида, система помощи при парковке BMW Park Assistent, система ночного видения BMW Night Vision с функцией распознавания пешеходов + система динамического точечного освещения Dynamic Light Spots, проекционный дисплей, активный круиз-контроль с функцией Stop & Go и системой помощи при экстренном торможении, система помощи при перестроении, система слежения за разметкой, индикатор ограничения скорости Speed Limit Info, активная защита с системой контроля внимания водителя, автоматический расширенный экстренный вызов		
Коробка передач				
Тип коробки передач		8-ступенчатая автоматическая коробка передач с функцией Steptronic		
Передаточные отношения коробки передач I	:1	4,714	4,714	4,714
II	:1	3,143	3,143	3,143
III	:1	2,208	2,208	2,208
IV	:1	1,667	1,667	1,667
V	:1	1,285	1,285	1,285
VI	:1	1,000	1,000	1,000
VII	:1	0,839	0,839	0,839
VIII	:1	0,667	0,667	0,667
Передача заднего хода	:1	3,295	3,317	3,317
Главная передача	:1	3,077	2,813	2,813
Ходовые качества				
Удельная масса	кг/кВт	7,8	5,9	5,3
Литровая мощность	кВт/л	78,9	75,1	67,0
Время разгона 0–100 км/ч	с	5,7	4,8	4,6
0–1000 м	с	25,2	22,9	22,5
Максимальная скорость	км/ч	250	250	250
BMW EfficientDynamics				
Серийно из пакета мер BMW EfficientDynamics		Функция Auto StartStop, экономичный режим ECO PRO (кроме BMW 760i), рекуперация энергии торможения, режим движения накатом без участия привода, работающий по потребности усилитель рулевого управления, рационально облегченная конструкция, управление воздушными заслонками, управляемый по потребности топливный насос, управляемый по потребности насос ОЖ, главная передача с оптимизированным теплообменом, шины с пониженным сопротивлением качению, отключаемый компрессор кондиционера, опционально активная подвеска Dynamic Drive с управляемым по потребности насосом (серийно в BMW 760i)		
Расход топлива по циклу ЕС				
В городе	л/100 км	10,6	11,9	19,6
За городом	л/100 км	6,3	6,6	8,8
Средний	л/100 км	7,9	8,6	12,8
Выброс CO_2	г/км	184	199	299
Класс токсичности		Евро-5	Евро-5	Евро-5
Виды страхования				
Гражд. ответств. / полное КАСКО / частичное КАСКО			не определено	

Технические характеристики действительны для рынков ACEA/Характеристики, необходимые для регистрации, частично действительны только для Германии (массы)

[1] Количество масла для замены

BMW ActiveHybrid 7.
BMW ActiveHybrid 7 L.

		BMW ActiveHybrid 7	BMW ActiveHybrid 7 L
Кузов			
Количество дверей/сидений		4 / 5	4 / 5
Длина/шир./высота (порожний)	мм	5079 / 1902 / 1471	5219 / 1902 / 1481
Колесная база	мм	3070	3210
Ширина колеи спереди/сзади	мм	1611 / 1650	1611 / 1650
Дорожный просвет	мм	152	152
Диаметр разворота	м	12,2	12,7
Объем топливного бака	ок. л	80	80
Сист. охлажд., вкл. отопитель	л	10,4	10,5
Моторное масло[1)]	л	6,5	6,5
Собственная масса по DIN/EC	кг	1970 (2045)	1995 (2070)
Полезная нагрузка по DIN	кг	590	590
Доп. полная масса	кг	2575	2585
Доп. осевая нагрузка спереди/сзади	кг	1210 / 1450	1210 / 1470
Доп. масса буксир. прицепа (12%), оснащ./не оснащ. торм.	кг	---	---
Доп. нагрузка на крышу/доп. нагрузка на ТСУ	кг	100 / ---	100 /---
Объем багажного отсека	л	360	360
Аэродинамич. сопротивление	c_X x A	0,28 x 2,42	0,28 x 2,42
Двигатель			
Конструкция/количество		Рядный / 6 / 4	Рядный / 6 / 4
Конструкция двигателя		BMW TwinPower Turbo, система непосредств. высокоточного впрыска бенз. второго поколен. (High Precision Injection)	BMW TwinPower Turbo, система непосредств. высокоточного впрыска бенз. второго поколен. (High Precision Injection)
Рабочий объем, эфф.	см³	2979	2979
Диаметр цил./ход поршня	мм	89,6 / 84,0	89,6 / 84,0
Степень сжатия	:1	10,2	10,2
Топливо		мин. ROZ 91	мин. ROZ 91
Мощность ДВС	кВт/л.с.	235 / 320	235 / 320
при частоте вращения	об/мин	5 800	5 800
Крутящий момент	Нм	450	450
при частоте вращения	об/мин	1300–4 500	1300–4 500
Мощность электромотора	кВт/л.с.	40 / 55	40 / 55
Крутящий момент электромот.	Нм	210	210
Суммарная мощность системы привода	кВт/л.с.	260 / 354	260 / 354
Электрооборудование			
АКБ/место установки	Ач/–	90 / багажный отсек	90 / багажный отсек
Генератор	А/Вт	200 / 2800	200 / 2800
Динамика движения и безопасность			
Передняя подвеска		Алюминиевая подвеска на двойных поперечных рычагах с разнесенными нижними рычагами, малое плечо обкатки, с компенсацией продольной раскачки кузова при торможении	
Задняя подвеска		Алюминиевая интегральная пятирычажная подвеска, с управляемыми колесами, с компенсацией продольной раскачки кузова при трогании и торможении, с двойной звукоизоляцией, пневмоподвеска с регулированием дорожного просве	
Тормоза спереди		Однопоршневые плавающие суппорты, тормозные диски вентилир.	
Тормоза сзади		Однопоршневые плавающие суппорты, тормозные диски вентилир.	
Системы регулировки курсовой устойчивости		Серийно: DSC вкл. ABS и DTC (система динамического контроля тяги), система контроля за торможением в повороте CBC, система помощи при экстренном торможении DBC, функция просушивания тормозов, компенсация падения эффективности тормозов при нагреве, система помощи при трогании на уклоне; динамическая регулировка жесткости амортизаторов Dynamic Damping Control, опция: система подавления кренов Dynamic Drive	
Системы безопасности		Серийно: подушки безопасности для водителя и пер. пасс., боковые подушки для водителя и пер. пасс., подушки для защиты головы для пер. и зад. ряда сидений, активные подголовники спереди, трехточечн. инерцион. ремни безопасности для всех сидений, спереди с преднатяжителями, датчики столкновения, индикатор утечки воздуха в шинах (RPA)	
Рулевое управление		С реечным механизмом и электроусилителем (EPS), работающим по потребности, с изменяющейся в зависимости от скорости степенью усиления (Servotronic)	
Общее передаточное отношение рул. управления	:1	17,1	17,1
Шины спереди/сзади		245/50 R18 100Y RSC	245/50 R18 100Y RSC
Диски спереди/сзади		8J x 18 LM	8J x 18 LM

		BMW ActiveHybrid 7	BMW ActiveHybrid 7 L
BMW ConnectedDrive			
Комфорт		В качестве опции: BMW Assist, в т.ч. справочная служба, удаленные функции, канал транспортных сообщений в режиме реального времени RTTI, функция удаленного сервиса BMW TeleServices, интеграция мобильных устройств, мультимедийная система для задних пассажиров, инновационная функция комфортного доступа в багажник	
Информационно-развлекательные функции		В качестве опции: доступ в Интернет, BMW Online, в т. ч. информация о парковках, режим трехмерного изображения городского пейзажа, информация по странам, поиск в поисковой системе Google, новости, сообщения о погоде в режиме реального времени, офисные функции, функция диктофона, маршруты BMW (BMW Routes) и загрузка музыкальных треков онлайн	
Безопасность		В качестве опции: адаптивные поворотные фары, включая лампы освещения поворотов, система управления дальним светом со светодиодными фарами, сигнализация аварийного сближения при парковке (PDC), функция бокового обзора (Side View), функция „Вид сверху“ (Top View), камера заднего вида, система помощи при парковке BMW Park Assistent, система ночного видения BMW Night Vision с функцией распознавания пешеходов + система динамического точечного освещения Dynamic Light Spots, проекционный дисплей, активный круиз-контроль с функцией Stop & Go и системой помощи при экстренном торможении, система помощи при перестроении, система слежения за разметкой, индикатор ограничения скорости Speed Limit Info, активная защита с системой контроля внимания водителя, автоматический расширенный экстренный вызов	
Коробка передач			
Тип коробки передач		8-ступенчатая автоматическая коробка передач с функцией Steptronic	
Передаточные отношения коробки передач	I :1	4,714	4,714
	II :1	3,143	3,143
	III :1	2,208	2,208
	IV :1	1,667	1,667
	V :1	1,285	1,285
	VI :1	1,000	1,000
	VII :1	0,839	0,839
	VIII :1	0,667	0,667
Передача заднего хода	:1	3,317	3,317
Главная передача	:1	2,929	2,929
Ходовые качества			
Удельная масса	кг/кВт	8,4	8,5
Литровая мощность	кВт/л	78,9	78,9
Время разгона 0–100 км/ч	с	5,7	5,7
0–1000 м	с	25,2	25,2
Максимальная скорость	км/ч	250	250
BMW EfficientDynamics			
Серийно из пакета мер BMW EfficientDynamics		ActiveHybrid, функция Auto StartStop, экономичный режим ECO PRO, рекуперация энергии торможения, режим движения накатом без участия привода, работающий по потребности усилитель рулевого управления, рационально облегченная конструкция, управление воздушными заслонками, управляемый по потребности топливный насос, управляемый по потребности насос ОЖ, главная передача с оптимизированным теплообменом, шины с пониженным сопротивлением качению, отключаемый компрессор кондиционера, опционально активная подвеска Dynamic Drive с управляемым по потребности насосом	
Расход топлива по циклу ЕС			
В городе	л/100 км	6,0	6,0
За городом	л/100 км	7,2	7,2
Средний	л/100 км	6,8	6,8
Выброс CO_2	г/км	158	158
Класс токсичности		Евро-5	Евро-5
Виды страхования			
Гражд. ответств. / полное КАСКО / частичное КАСКО		не определено	

Технические характеристики действительны для рынков ACEA/Характеристики, необходимые для регистрации, частично действительны только для Германии (массы)

[1] Количество масла для замены

BMW 740Li.
BMW 750Li.
BMW 760Li.

		BMW 740Li	BMW 750Li	BMW 760Li
Кузов				
Количество дверей/сидений		4 / 5	4 / 5	4 / 5
Длина/шир./высота (порожний)	мм	5219 / 1902 / 1481	5219 / 1902 / 1481	5219 / 1902 / 1481
Колесная база	мм	3210	3210	3210
Ширина колеи спереди/сзади	мм	1611 / 1650	1611 / 1650	1611 / 1650
Дорожный просвет	мм	152	152	152
Диаметр разворота	м	12,7	12,7	12,7
Объем топливного бака	ок. л	82	82	82
Сист. охлажд., вкл. отопитель	л	10,2	12,6	14,7
Моторное масло[1)]	л	6,5	9,0	10,5
Собственная масса по DIN/EC	кг	1845 / 1920	1960 / 2035	2175 / 2250
Полезная нагрузка по DIN	кг	650	640	575
Доп. полная масса	кг	2525	2610	2765
Доп. осевая нагрузка спереди/сзади	кг	1190 / 1425	1260 / 1430	1350 / 1480
Доп. масса буксир. прицепа (12%), оснащ./не оснащ. торм.	кг	2100 / 750	2100 / 750	2100 / 750
Доп. нагрузка на крышу/доп. нагрузка на ТСУ	кг	100 / 100	100 / 100	100 / 100
Объем багажного отсека	л	500	500	500
Аэродинамич. сопротивление	c_x x A	0,28 x 2,42	0,28 x 2,42	0,30 x 2,42
Двигатель				
Конструкция/количество цилиндров/клапанов		Рядный / 6 / 4	V / 8 / 4	V / 12 / 4
Конструкция двигателя		BMW TwinPower Turbo, система непосредств. высокоточного впрыска бенз. второго поколен. (High Precision Injection)	BMW TwinPower Turbo, система непосредств. высокоточного впрыска бенз. второго поколен. (High Precision Injection)	BMW TwinPower Turbo, система непосредств. высокоточного впрыска бенз. второго поколен. (High Precision Injection)
Рабочий объем, эфф.	см³	2979	4395	5972
Диаметр цил./ход поршня	мм	89,6 / 84,0	88,3 / 89,0	80,0 / 89,0
Степень сжатия	:1	10,2	10,0	10,0
Топливо		мин. ROZ 91	мин. ROZ 91	мин. ROZ 91
Мощность	кВт/л.с.	235 / 320	330 / 449	400 / 544
при частоте вращения	об/мин	5 800	5 500	5250
Крутящий момент	Нм	450	650	750
при частоте вращения	об/мин	1300–4 500	2000–4 500	1500–5000
Электрооборудование				
АКБ/место установки	Ач/–	90 / багажный отсек	105 / багажный отсек	90 / багажный отсек
Генератор	А/Вт	210 / 2940	210 / 2 940	220 / 3080
Динамика движения и безопасность				
Передняя подвеска		Алюминиевая подвеска на двойных поперечных рычагах с разнесенными нижними рычагами, малое плечо обкатки, с компенсацией продольной раскачки кузова при торможении		
Задняя подвеска		Алюминиевая интегральная пятирычажная подвеска, с управляемыми колесами, с компенсацией продольной раскачки кузова при трогании и торможении, с двойной звукоизоляцией, пневмоподвеска с регулированием дорожного просвета		
Тормоза спереди		Однопоршневые плавающие суппорты, тормозные диски вентилир.		
Тормоза сзади		Однопоршневые плавающие суппорты, тормозные диски вентилир.		
Системы регулировки курсовой устойчивости		Серийно: DSC вкл. ABS и DTC (система динамического контроля тяги), система контроля за торможением в повороте CBC, система помощи при экстренном торможении DBC, функция просушивания тормозов, компенсация падения эффективности тормозов при нагреве, система помощи при трогании на уклоне; динамическая регулировка жесткости амортизаторов Dynamic Damping Control, опция: система подавления кренов Dynamic Drive (серийно в BMW 760Li)		
Системы безопасности		Серийно: подушки безопасности для водителя и пер. пасс., боковые подушки для водителя и пер. пасс., подушки для защиты головы для пер. и зад. ряда сидений, активные подголовники спереди, трехточечн. инерцион. ремни безопасности для всех сидений, спереди с преднатяжителями, датчики столкновения, индикатор утечки воздуха в шинах (RPA)		
Рулевое управление		С реечным механизмом и электроусилителем (EPS), работающим по потребности, с изменяющейся в зависимости от скорости степенью усиления (Servotronic)		
Общее передаточное отношение рул. управления	:1	не определено		
Шины спереди/сзади		245/50 R18 100Y RSC	245/50 R18 100Y RSC	245/50 R18 100Y RSC
Диски спереди/сзади		8J x 18 LM	8J x 18 LM	8J x 18 LM

		BMW 740Li	BMW 750Li	BMW 760Li
BMW ConnectedDrive				
Комфорт		В качестве опции: BMW Assist, в т.ч. справочная служба, удаленные функции, канал транспортных сообщений в режиме реального времени RTTI, функция удаленного сервиса BMW TeleServices, интеграция мобильных устройств, мультимедийная система для задних пассажиров, инновационная функция комфортного доступа в багажник		
Информационно-развлекательные функции		В качестве опции: доступ в Интернет, BMW Online, в т. ч. информация о парковках, режим трехмерного изображения городского пейзажа, информация по странам, поиск в поисковой системе Google, новости, сообщения о погоде в режиме реального времени, офисные функции, функция диктофона, маршруты BMW (BMW Routes) и загрузка музыкальных треков онлайн		
Безопасность		В качестве опции: адаптивные поворотные фары, включая лампы освещения поворотов, система управления дальним светом со светодиодными фарами, сигнализация аварийного сближения при парковке (PDC) (серийно в BMW 760Li), функция бокового обзора (Side View), функция „Вид сверху“ (Top View), камера заднего вида (серийно в BMW 760Li), система помощи при парковке BMW Park Assistent, система ночного видения BMW Night Vision с функцией распознавания пешеходов + система динамического точечного освещения Dynamic Light Spots, проекционный дисплей, активный круиз-контроль с функцией Stop & Go и системой помощи при экстренном торможении, система помощи при перестроении, система слежения за разметкой, индикатор ограничения скорости Speed Limit Info, активная защита с системой контроля внимания водителя, автоматический расширенный экстренный вызов		
Коробка передач				
Тип коробки передач		8-ступенчатая автоматическая коробка передач с функцией Steptronic		
Передаточные отношения коробки передач I	:1	4,714	4,714	4,714
II	:1	3,143	3,143	3,143
III	:1	2,208	2,208	2,208
IV	:1	1,667	1,667	1,667
V	:1	1,285	1,285	1,285
VI	:1	1,000	1,000	1,000
VII	:1	0,839	0,839	0,839
VIII	:1	0,667	0,667	0,667
Передача заднего хода	:1	3,295	3,317	3,317
Главная передача	:1	3,077	2,813	2,813
Ходовые качества				
Удельная масса	кг/кВт	7,9	5,9	5,4
Литровая мощность	кВт/л	78,9	75,1	67,0
Время разгона 0–100 км/ч	с	5,7	4,8	4,6
0–1000 м	с	25,2	22,9	22,8
Максимальная скорость	км/ч	250	250	250
BMW EfficientDynamics				
Серийно из пакета мер BMW EfficientDynamics		Функция Auto StartStop, экономичный режим ECO PRO (кроме BMW 760Li), рекуперация энергии торможения, режим движения накатом без участия привода, работающий по потребности усилитель рулевого управления, рационально облегченная конструкция, управление воздушными заслонками, управляемый по потребности топливный насос, управляемый по потребности насос ОЖ, главная передача с оптимизированным теплообменом, шины с пониженным сопротивлением качению, отключаемый компрессор кондиционера, опционально активная подвеска Dynamic Drive с управляемым по потребности насосом (серийно в BMW 760Li)		
Расход топлива по циклу ЕС				
В городе	л/100 км	10,6	11,9	19,8
За городом	л/100 км	6,3	6,6	8,9
Средний	л/100 км	7,9	8,6	12,9
Выброс CO_2	г/км	184	199	303
Класс токсичности		Евро-5	Евро-5	Евро-5
Виды страхования				
Гражд. ответств. / полное КАСКО / частичное КАСКО		не определено		

Технические характеристики действительны для рынков ACEA/Характеристики, необходимые для регистрации, частично действительны только для Германии (массы)

[1] Количество масла для замены

BMW 750i xDrive.
BMW 750Li xDrive.

		BMW 750i xDrive	BMW 750Li xDrive
Кузов			
Количество дверей/сидений		4 / 5	4 / 5
Длина/шир./высота (порожний)	мм	5079 / 1902 / 1471	5219 / 1902 / 1481
Колесная база	мм	3070	3210
Ширина колеи спереди/сзади	мм	1611 / 1650	1611 / 1650
Дорожный просвет	мм	152	152
Диаметр разворота	м	12,5	13,0
Объем топливного бака	ок. л	80	80
Сист. охлажд., вкл. отопитель	л	12,6	12,6
Моторное масло[1)]	л	9,0	9,0
Собственная масса по DIN/EC	кг	2000 / 2075	2035 / 2110
Полезная нагрузка по DIN	кг	640	640
Доп. полная масса	кг	2660	2695
Доп. осевая нагрузка спереди/сзади	кг	1300 / 1430	1310 / 1450
Доп. масса буксир. прицепа (12%), оснащ./не оснащ. торм.	кг	2300 / 750	2300 / 750
Доп. нагрузка на крышу/доп. нагрузка на ТСУ	кг	100 / 100	100 / 100
Объем багажного отсека	л	500	500
Аэродинамич. сопротивление	c_X x A	0,30 x 2,42	0,30 x 2,42
Двигатель			
Конструкция/количество		V / 8 / 4	V / 8 / 4
Конструкция двигателя		BMW TwinPower Turbo, система непосредств. высокоточного впрыска бенз. второго поколен. (High Precision Injection)	BMW TwinPower Turbo, система непосредств. высокоточного впрыска бенз. второго поколен. (High Precision Injection)
Рабочий объем, эфф.	см³	4395	4395
Диаметр цил./ход поршня	мм	88,3 / 89,0	88,3 / 89,0
Степень сжатия	:1	10,0	10,0
Топливо		мин. ROZ 91	мин. ROZ 91
Мощность	кВт/л.с.	330 / 450	330 / 450
при частоте вращения	об/мин	5500	5500
Крутящий момент	Нм	650	650
при частоте вращения	об/мин	2000–4500	2000–4500
Электрооборудование			
АКБ/место установки	Ач/–	90 / багажный отсек	105 / багажный отсек
Генератор	А/Вт	210 / 2940	210 / 2940
Динамика движения и безопасность			
Передняя подвеска		Алюминиевая подвеска на двойных поперечных рычагах с разнесенными нижними рычагами, малое плечо обкатки, с компенсацией продольной раскачки кузова при торможении	
Задняя подвеска		Алюминиевая интегральная пятирычажная подвеска, с компенсацией продольной раскачки кузова при трогании и торможении, с двойной звукоизоляцией, пневмоподвеска с регулированием дорожного просвета	
Тормоза спереди		Однопоршневые плавающие суппорты, тормозные диски вентилир.	
Тормоза сзади		Однопоршневые плавающие суппорты, тормозные диски вентилир.	
Системы регулировки курсовой устойчивости		Серийно: DSC вкл. ABS и DTC (система динамического контроля тяги), система контроля за торможением в повороте CBC, система помощи при экстренном торможении DBC, функция просушивания тормозов, компенсация падения эффективности тормозов при нагреве, система помощи при трогании на уклоне; динамическая регулировка жесткости амортизаторов Dynamic Damping Control, система подавления кренов Dynamic Drive, сетевое объединение с системой полного привода xDrive в интегральную систему управления ходовой части Integrated Chassis Management (ICM)	
Системы безопасности		Серийно: подушки безопасности для водителя и пер. пасс., боковые подушки для водителя и пер. пасс., подушки для защиты головы для пер. и зад. ряда сидений, активные подголовники спереди, трехточечн. инерцион. ремни безопасности для всех сидений, спереди с преднатяжителями, датчики столкновения, индикатор утечки воздуха в шинах (RPA)	
Рулевое управление		С реечным механизмом и гидроусилителем, с изменяющейся в зависимости от скорости степенью усиления (Servotronic) и работающим по потребности насосом	
Общее передаточное отношение рул. управления	:1	19,1	19,1
Шины спереди/сзади		245/50 R18 100Y RSC	245/50 R18 100Y RSC
Диски спереди/сзади		8J x 18 LM	8J x 18 LM

			BMW 750i xDrive	BMW 750Li xDrive
BMW ConnectedDrive				
Комфорт			В качестве опции: BMW Assist, в т.ч. справочная служба, удаленные функции, канал транспортных сообщений в режиме реального времени RTTI, функция удаленного сервиса BMW TeleServices, интеграция мобильных устройств, мультимедийная система для задних пассажиров, инновационная функция комфортного доступа в багажник	
Информационно-развлекательные функции			В качестве опции: доступ в Интернет, BMW Online, в т. ч. информация о парковках, режим трехмерного изображения городского пейзажа, информация по странам, поиск в поисковой системе Google, новости, сообщения о погоде в режиме реального времени, офисные функции, функция диктофона, маршруты BMW (BMW Routes) и загрузка музыкальных треков онлайн	
Безопасность			В качестве опции: адаптивные поворотные фары, включая лампы освещения поворотов, система управления дальним светом со светодиодными фарами, сигнализация аварийного сближения при парковке (PDC), функция бокового обзора (Side View), функция „Вид сверху“ (Top View), камера заднего вида, система помощи при парковке BMW Park Assistent, система ночного видения BMW Night Vision с функцией распознавания пешеходов + система динамического точечного освещения Dynamic Light Spots, проекционный дисплей, активный круиз-контроль с функцией Stop & Go и системой помощи при экстренном торможении, система помощи при перестроении, система слежения за разметкой, индикатор ограничения скорости Speed Limit Info, активная защита с системой контроля внимания водителя, автоматический расширенный экстренный вызов	
Коробка передач				
Тип коробки передач			8-ступенчатая автоматическая коробка передач с функцией Steptronic	
Передаточные отношения коробки передач	I	:1	4,714	4,714
	II	:1	3,143	3,143
	III	:1	2,208	2,208
	IV	:1	1,667	1,667
	V	:1	1,285	1,285
	VI	:1	1,000	1,000
	VII	:1	0,839	0,839
	VIII	:1	0,667	0,667
Передача заднего хода		:1	3,317	3,317
Главная передача		:1	2,813	2,813
Ходовые качества				
Удельная масса		кг/кВт	6,1	6,2
Литровая мощность		кВт/л	75,1	75,1
Время разгона	0–100 км/ч	с	4,6	4,6
	0–1000 м	с	22,9	22,9
Максимальная скорость		км/ч	250	250
BMW EfficientDynamics				
Серийно из пакета мер BMW EfficientDynamics			Функция Auto StartStop, экономичный режим ECO PRO, рекуперация энергии торможения, режим движения накатом без участия привода, работающий по потребности усилитель рулевого управления, рационально облегченная конструкция, управление воздушными заслонками, управляемый по потребности топливный насос, управляемый по потребности насос ОЖ, главная передача с оптимизированным теплообменом, шины с пониженным сопротивлением качению, отключаемый компрессор кондиционера, опционально активная подвеска Dynamic Drive с управляемым по потребности насосом	
Расход топлива по циклу ЕС				
В городе		л/100 км	13,0	13,2
За городом		л/100 км	7,2	7,2
Средний		л/100 км	9,3	9,4
Выброс CO_2		г/км	217	219
Класс токсичности			Евро-5	Евро-5
Виды страхования				
Гражд. ответств. / полное КАСКО / частичное КАСКО			не определено	

Технические характеристики действительны для рынков ACEA/Характеристики, необходимые для регистрации, частично действительны только для Германии (массы)

[1] Количество масла для замены

BMW 750Ld xDrive

		BMW 750Ld xDrive
Кузов		
Количество дверей/сидений		4 / 5
Длина/шир./высота (порожний)	мм	5219 / 1902 / 1481
Колесная база	мм	3210
Ширина колеи спереди/сзади	мм	1611 / 1650
Дорожный просвет	мм	152
Диаметр разворота	м	13,0
Объем топливного бака	ок. л	80
Сист. охлажд., вкл. отопитель	л	11,9
Моторное масло[1)]	л	7,5
Собственная масса по DIN/EC	кг	2020 / 2095
Полезная нагрузка по DIN	кг	650
Доп. полная масса	кг	2670
Доп. осевая нагрузка спереди/сзади	кг	1330 / 1440
Доп. масса буксир. прицепа (12%), оснащ./не оснащ. торм.	кг	2300 / 750
Доп. нагрузка на крышу/доп. нагрузка на ТСУ	кг	100 / 100
Объем багажного отсека	л	500
Аэродинамич. сопротивление	c_X x A	0,30 x 2,42
Двигатель		
Конструкция/количество		Рядный / 6 / 4
Конструкция двигателя		BMW TwinPower Turbo (тройной регулируемый турбонаддув), сист. непосредств. впрыска топлива Common Rail с пьезо-форсунками (макс. давл. впрыска: 2200 бар)
Рабочий объем, эфф.	см³	2993
Диаметр цил./ход поршня	мм	90,0 / 84,0
Степень сжатия	:1	16,5
Топливо		Дизельное
Мощность	кВт/л.с.	280 / 381
при частоте вращения	об/мин	4400
Крутящий момент	Нм	740
при частоте вращения	об/мин	2000
Электрооборудование		
АКБ/место установки	Ач/–	105 / багажный отсек
Генератор	А/Вт	180 / 2520
Динамика движения и безопасность		
Передняя подвеска		Алюминиевая подвеска на двойных поперечных рычагах с разнесенными нижними рычагами, малое плечо обкатки, с компенсацией продольной раскачки кузова при торможении
Задняя подвеска		Алюминиевая интегральная пятирычажная подвеска, с управляемыми колесами, с компенсацией продольной раскачки кузова при трогании и торможении, с двойной звукоизоляцией, пневмоподвеска с регулированием дорожного просвета
Тормоза спереди		Однопоршневые плавающие суппорты, тормозные диски вентилир.
Тормоза сзади		Однопоршневые плавающие суппорты, тормозные диски вентилир.
Системы регулировки курсовой устойчивости		Серийно: DSC вкл. ABS и DTC (система динамического контроля тяги), система контроля за торможением в повороте CBC, система помощи при экстренном торможении DBC, функция просушивания тормозов, компенсация падения эффективности тормозов при нагреве, система помощи при трогании на уклоне; динамическая регулировка жесткости амортизаторов Dynamic Damping Control, опция: система подавления кренов Dynamic Drive
Системы безопасности		Серийно: подушки безопасности для водителя и пер. пасс., боковые подушки для водителя и пер. пасс., подушки для защиты головы для пер. и зад. ряда сидений, активные подголовники спереди, трехточечн. инерцион. ремни безопасности для всех сидений, спереди с преднатяжителями, датчики столкновения, индикатор утечки воздуха в шинах (RPA)
Рулевое управление		С реечным механизмом и гидроусилителем, с изменяющейся в зависимости от скорости степенью усиления (Servotronic) и работающим по потребности насосом
Общее передаточное отношение рул. управления	:1	19,1
Шины спереди/сзади		245/50 R18 100Y RSC
Диски спереди/сзади		8J x 18 LM

			BMW 750Ld xDrive
BMW ConnectedDrive			
Комфорт			В качестве опции: BMW Assist, в т.ч. справочная служба, удаленные функции, канал транспортных сообщений в режиме реального времени RTTI, функция удаленного сервиса BMW TeleServices, интеграция мобильных устройств, мультимедийная система для задних пассажиров, инновационная функция комфортного доступа в багажник
Информационно-развлекательные функции			В качестве опции: доступ в Интернет, BMW Online, в т. ч. информация о парковках, режим трехмерного изображения городского пейзажа, информация по странам, поиск в поисковой системе Google, новости, сообщения о погоде в режиме реального времени, офисные функции, функция диктофона, маршруты BMW (BMW Routes) и загрузка музыкальных треков онлайн
Безопасность			В качестве опции: адаптивные поворотные фары, включая лампы освещения поворотов, система управления дальним светом со светодиодными фарами, сигнализация аварийного сближения при парковке (PDC), функция бокового обзора (Side View), функция „Вид сверху“ (Top View), камера заднего вида, система помощи при парковке BMW Park Assistent, система ночного видения BMW Night Vision с функцией распознавания пешеходов + система динамического точечного освещения Dynamic Light Spots, проекционный дисплей, активный круиз-контроль с функцией Stop & Go и системой помощи при экстренном торможении, система помощи при перестроении, система слежения за разметкой, индикатор ограничения скорости Speed Limit Info, активная защита с системой контроля внимания водителя, автоматический расширенный экстренный вызов
Коробка передач			
Тип коробки передач			8-ступенчатая автоматическая коробка передач с функцией Steptronic
Передаточные отношения коробки передач	I	:1	4,714
	II	:1	3,143
	III	:1	2,208
	IV	:1	1,667
	V	:1	1,285
	VI	:1	1,000
	VII	:1	0,839
	VIII	:1	0,667
Передача заднего хода		:1	3,317
Главная передача		:1	2,813
Ходовые качества			
Удельная масса		кг/кВт	7,2
Литровая мощность		кВт/л	93,6
Время разгона	0–100 км/ч	с	4,9
	0–1000 м	с	24,1
Максимальная скорость		км/ч	250
BMW EfficientDynamics			
Серийно из пакета мер BMW EfficientDynamics			Функция Auto StartStop, экономичный режим ECO PRO, рекуперация энергии торможения, режим движения накатом без участия привода, работающий по потребности усилитель рулевого управления, рационально облегченная конструкция, управление воздушными заслонками, управляемый по потребности топливный насос, управляемый по потребности насос ОЖ, главная передача с оптимизированным теплообменом, шины с пониженным сопротивлением качению, отключаемый компрессор кондиционера, опционально активная подвеска Dynamic Drive с управляемым по потребности насосом
Расход топлива по циклу ЕС			
В городе		л/100 км	7,3
За городом		л/100 км	5,9
Средний		л/100 км	6,4
Выброс CO_2		г/км	169
Класс токсичности			Евро-6
Виды страхования			
Гражд. ответств. / полное КАСКО / частичное КАСКО			не определено

Технические характеристики действительны для рынков ACEA/Характеристики, необходимые для регистрации, частично действительны только для Германии (массы)

[1] Количество масла для замены

8. Диаграммы мощности и крутящего момента.

BMW 740i.
BMW 740Li.
BMW ActiveHybrid 7.
BMW ActiveHybrid 7 L.

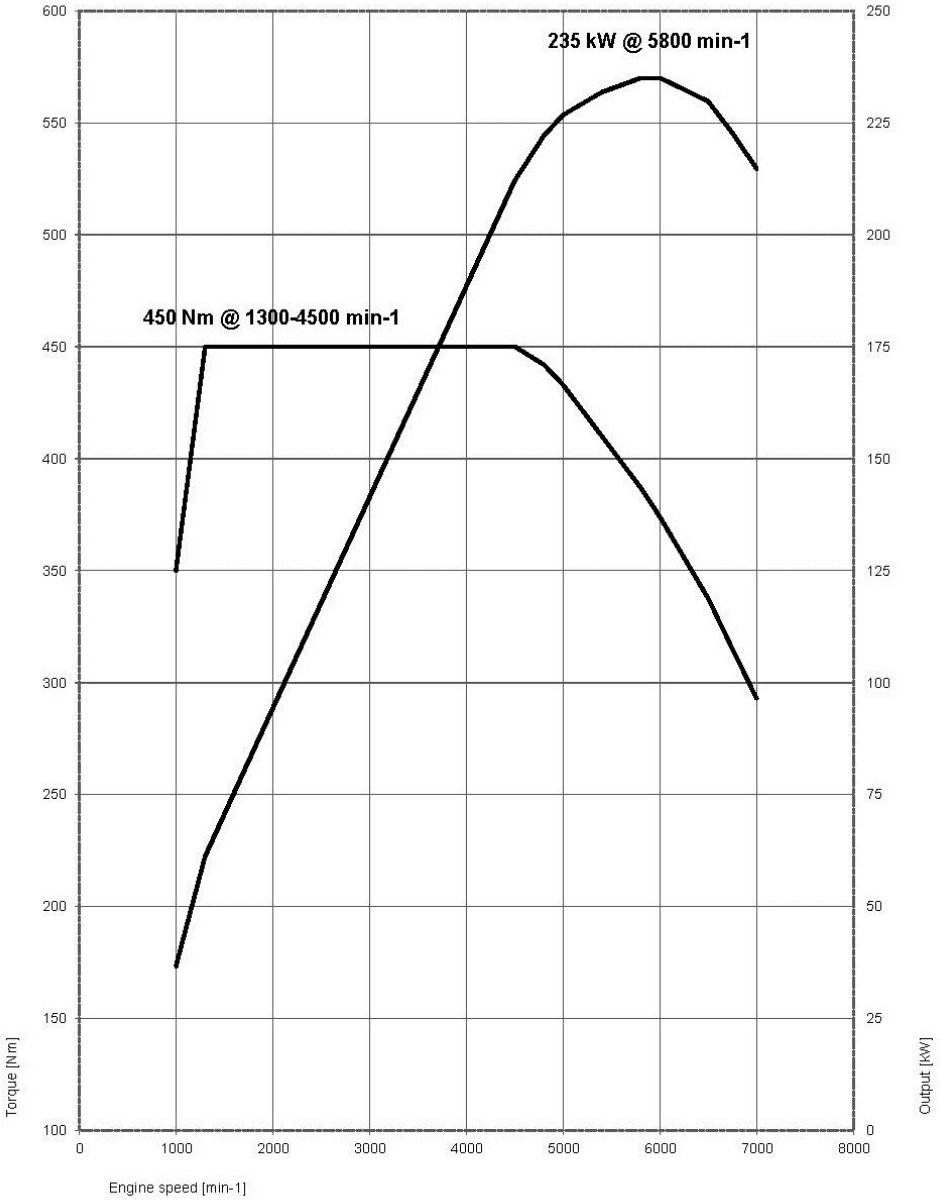

BMW 750i.
BMW 750i xDrive.
BMW 750Li xDrive.
BMW 750Li.

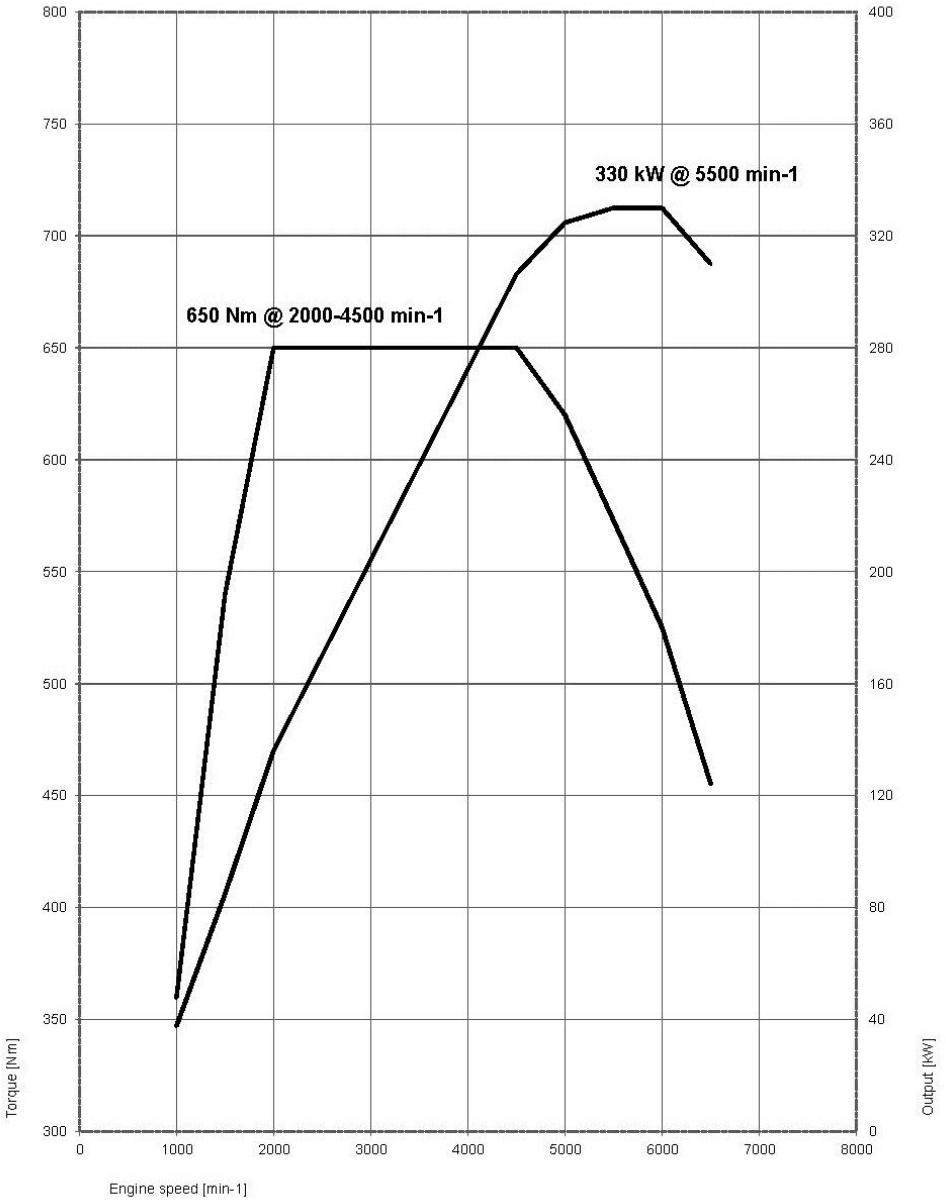

BMW 760i.
BMW 760Li.

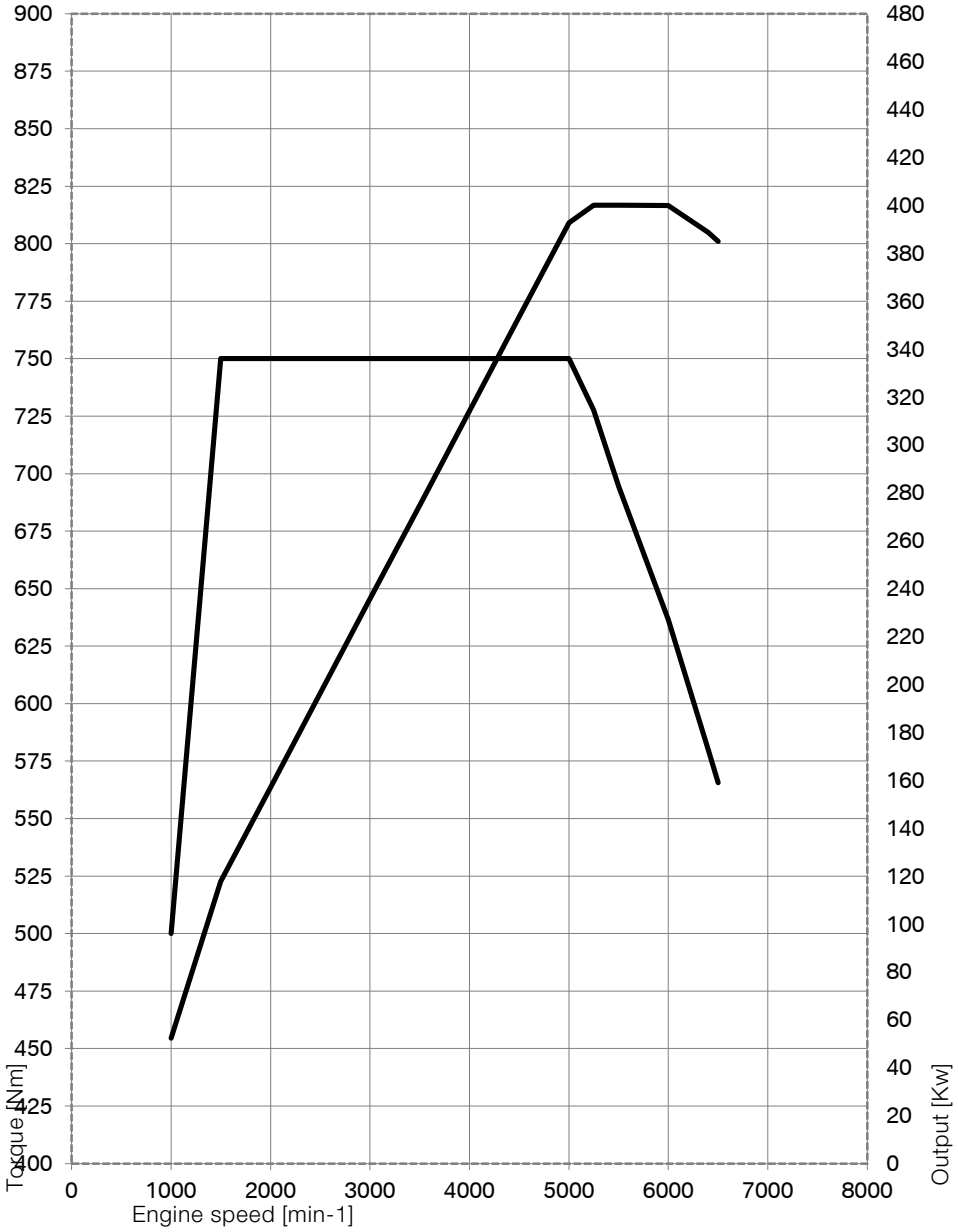

BMW 730d xDrive.
BMW 730d.
BMW 730Ld.

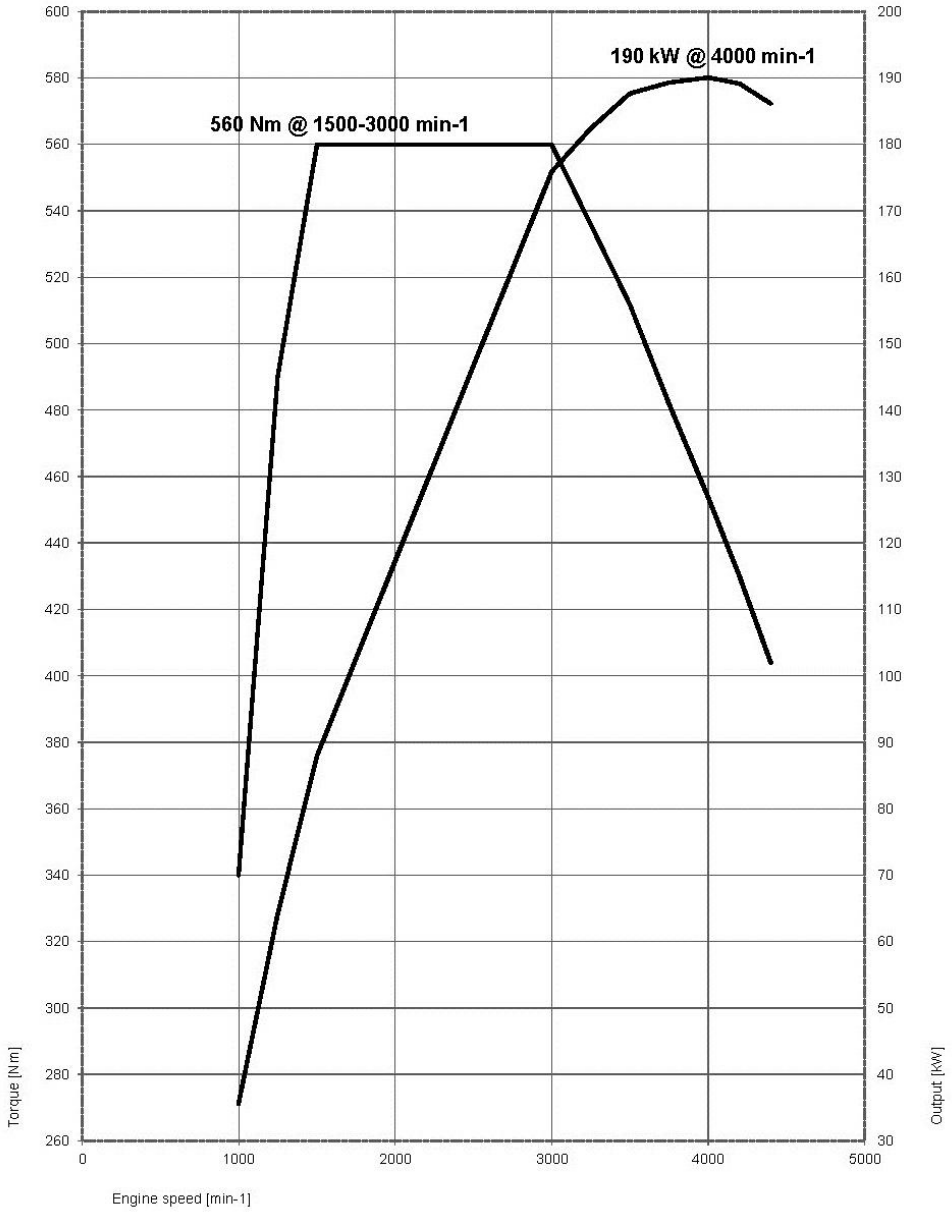

BMW 740d xDrive.
BMW 740d.

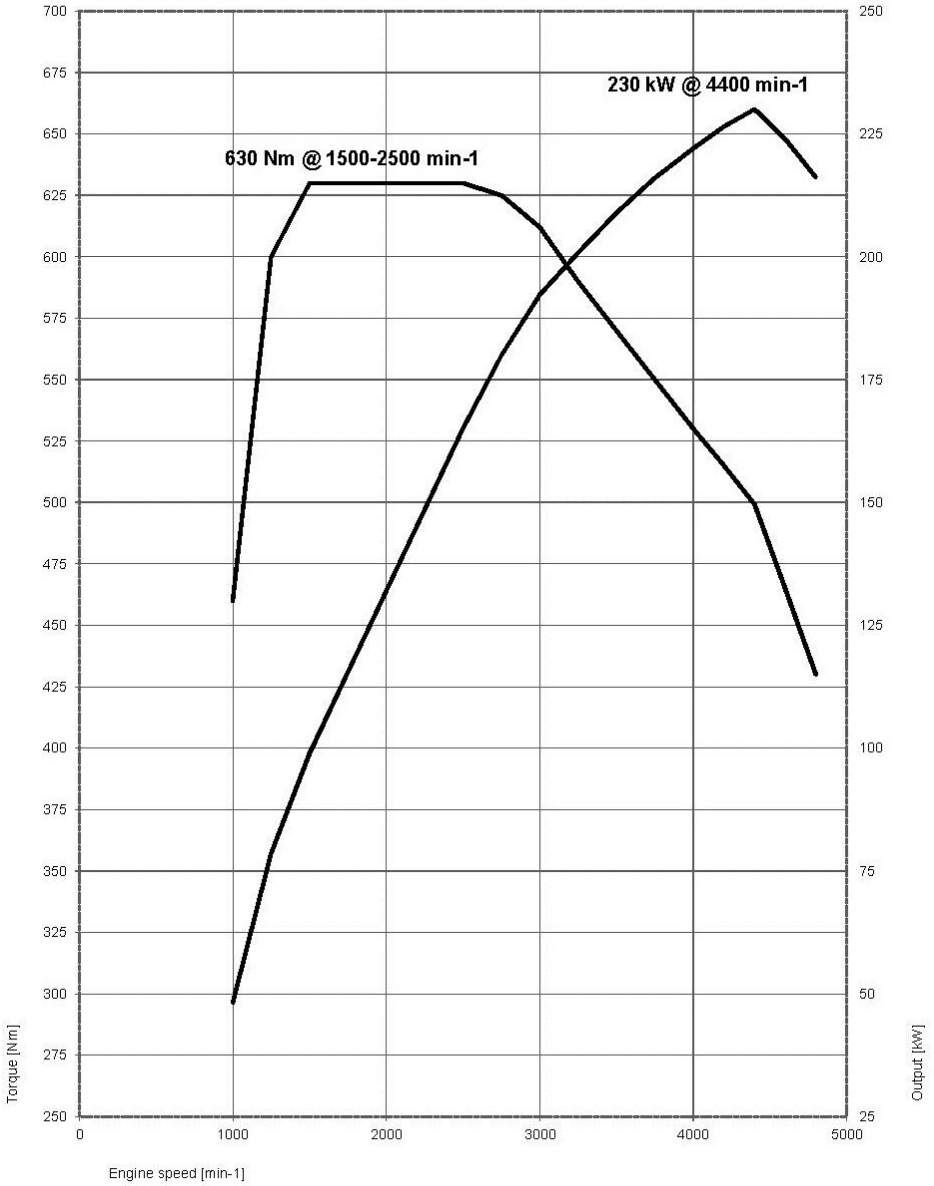

BMW 750d xDrive.
BMW 750Ld xDrive.

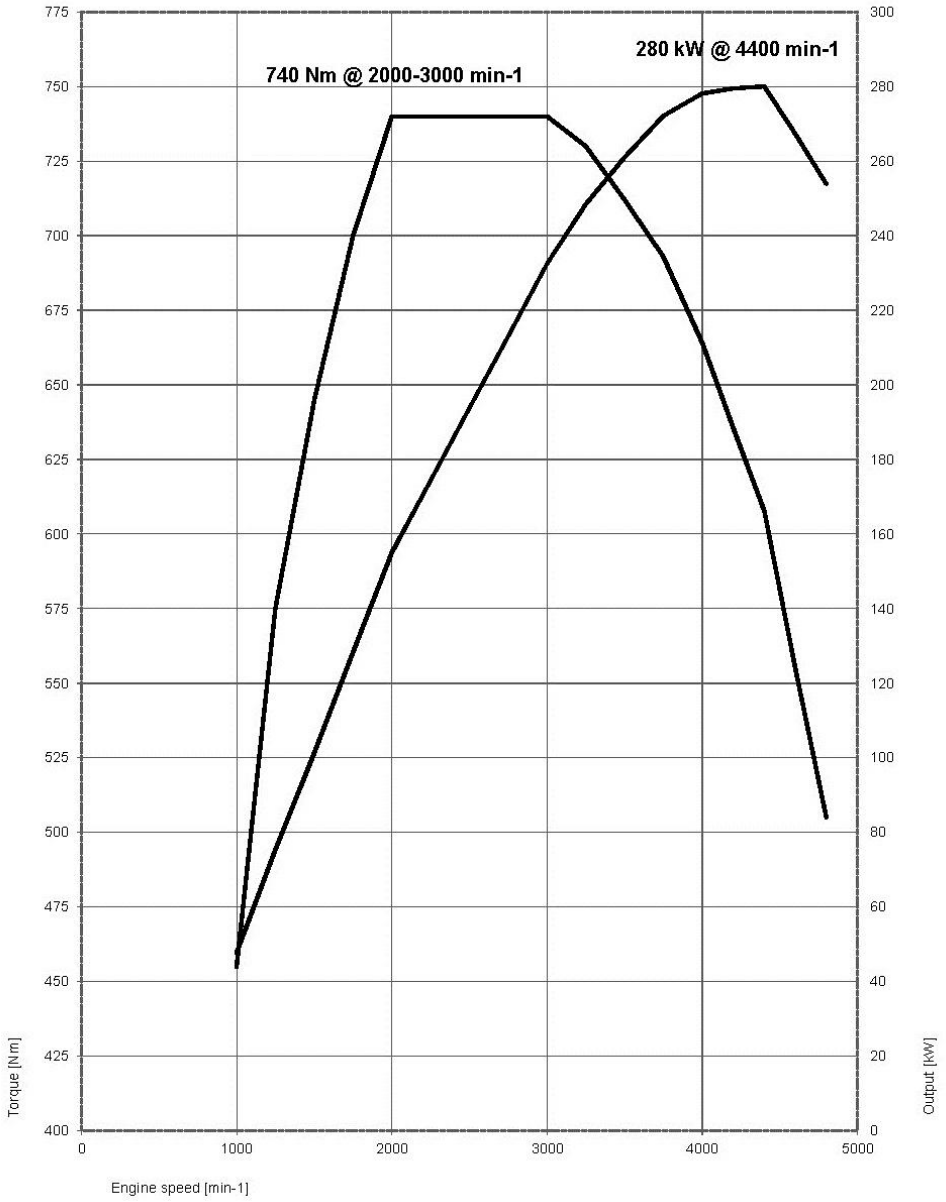

9. Наружные и внутренние размеры. BMW 7 серии.

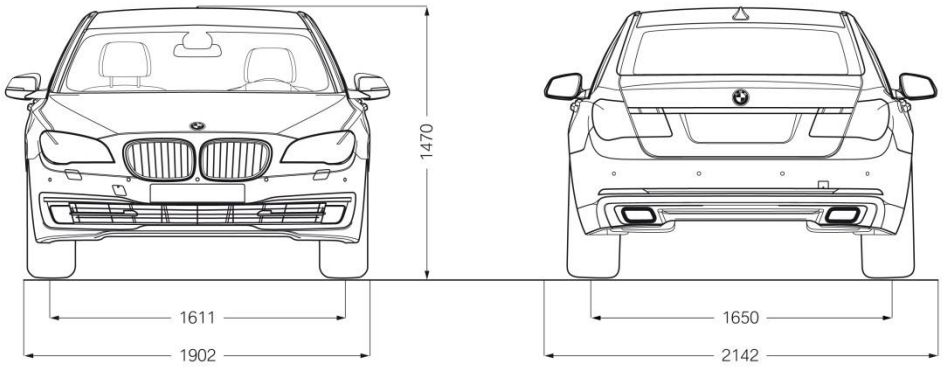

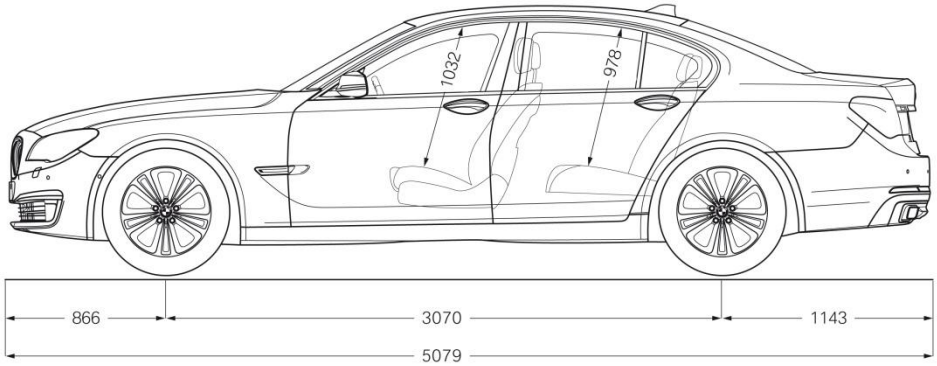

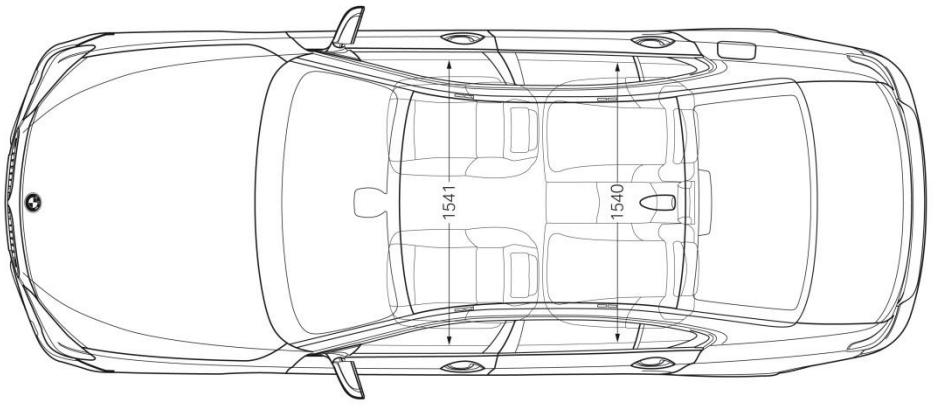
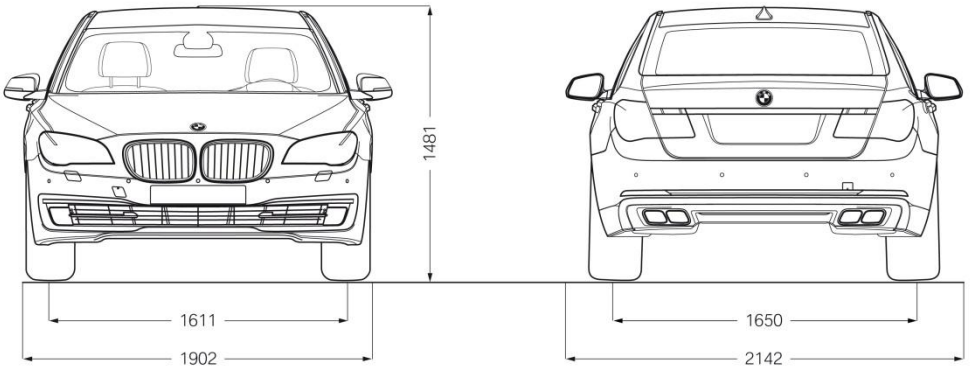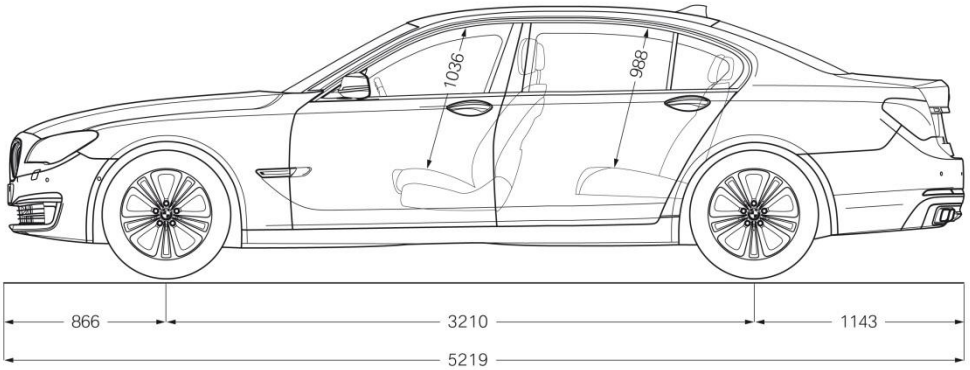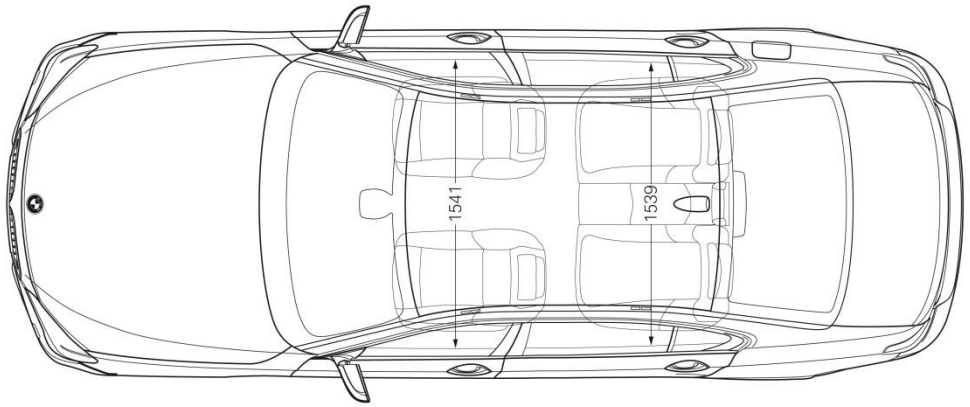
Длиннобазный BMW 7 серии.