El MINI Countryman*.
Índice.

1. Disfrutar de la conducción sin límites.
El MINI Countryman. 2

2. Versión resumida. 5

3. MINI consolida su expansión.
El concepto. 11

4. El precursor de su clase en el segmento de lujo – e inconfundiblemente MINI.
El diseño. 14

5. Tan temperamentales como económicos gracias a MINIMALISM.
Los motores. 20

6. Máxima agilidad por nuevos caminos.
Transmisión de fuerzas y chasis. 27

7. Versatilidad fenomenal, seguridad impresionante.
Carrocería y protección de ocupantes. 31

8. Nuevas oportunidades para un carácter individualista.
Interior y equipamiento. 34

9. Datos técnicos. 41

10. Diagramas de potencia y par motor. 55

11. Dimensiones exteriores e interiores. 60

* El nombre del modelo puede diferir según mercados.

1. Disfrutar de la conducción sin límites. El MINI Countryman.

Con el MINI Countryman, el placer de conducir típico del MINI alcanza una nueva dimensión. Por primera vez, un MINI dispone de cuatro puertas y un portón posterior de grandes dimensiones, además de contar con un habitáculo de utilidad variable, con espacio suficiente para cinco personas. El MINI Countryman es, además, el primer modelo de la marca con una carrocería que supera los cuatro metros de largo y que, adicionalmente, está dotado del sistema de tracción total ALL4. Con estas cualidades y la posición más alta de los asientos, este vehículo selecto, único de su tipo, supera los límites de la movilidad urbana, agregando características muy especiales a las típicas sensaciones que se experimentan al volante de cualquier MINI, por lo que se trata de un modelo capaz de captar a nuevos grupos de clientes.

Motores de gasolina o diésel de la más reciente generación.
En la fecha del lanzamiento del MINI Countryman, este modelo se ofrece con tres motores de gasolina y dos motores diésel. La gama empieza por el MINI One Countryman con motor de 72 kW/98 CV, pasa por el MINI Cooper Countryman con motor de 90 kW/122 CV y llega hasta el MINI Cooper S Countryman, cuyo motor dispone de 135 kW/184 CV, el motor de cuatro cilindros de 1.600 cc más eficiente del mundo, considerando su cilindrada. Adicionalmente se puede optar por uno de los modelos diésel, ya sea el MINI Cooper D Countryman con motor de 82 KW/112 CV o el MINI One D Countryman, con motor de 66 kW/90 CV. Todos los modelos cumplen la norma de gases de escape UE5, válida en Europa, y respectivamente en los EE.UU. la norma ULEV II.

MINI ALL4: Para el placer de explorar nuevos territorios.
Con la tracción total MINI ALL4, el placer de conducir típico de la marca se puede proseguir incluso allá donde terminan las carreteras asfaltadas. Con sus reacciones rápidas y precisas en cuanto surjan nuevas condiciones, la tracción total permanente crea una nueva y optimizada variante de tracción, combinada con la típica manejabilidad excelente del MINI. Un diferencial central electromagnético posicionado directamente en el eje posterior gestiona la distribución de fuerzas entre los ejes delantero y el posterior con progresión continua. El sistema ALL4 se ofrece para el MINI Cooper S Countryman y el MINI Cooper D Countryman.

El nuevo chasis une la agilidad típica del MINI con excelente confort de conducción.
Por la precisión de su maniobrabilidad y su agilidad emocionante, el MINI Countryman transmite las típicas características de conducción de la marca a un nuevo concepto de vehículos. Éstas mismas se combinaron con un excelente confort de conducción que ofrece condiciones ideales para un radio de acción ampliado. La técnica innovadora del chasis, a la cual pertenecen, entre otros, el eje delantero dotado de suspensión McPherson y brazos transversales forjados, el eje posterior con brazos múltiples y la servodirección electromecánica (EPS), constituye la base de todo ello. El equipamiento de serie incluye el sistema de estabilización DSC (Dynamic Stability Control).

Diseño: inequívocamente individualista, inconfundiblemente MINI.
El MINI Countryman brilla por su carácter independiente, robusto y versátil. Las cuatro puertas y el gran portón posterior, la forma marcada del techo y la altura de su frontal subrayan su talante individualista entre los modelos de la marca MINI. Los elementos de diseño y las proporciones típicos de la marca destacan con igual intensidad. Los voladizos pequeños, la línea ascendente de cintura, la franja de la superficie acristalada que circunda a todo el vehículo así como el aplomo con el que se apoya en sus ruedas, mantienen el típico concepto de la marca a pesar de las dimensiones crecidas. Los rasgos característicos como la parrilla hexagonal, los faros grandes y redondos integrados en el capó, los marcos de las luces intermitentes laterales, los pasos de rueda abombados y los pilotos posteriores se interpretan novedosamente.

Funcionalidad moderna y variable con detalles innovadores.
En el mercado español, tres asientos de serie estarán a disposición en el fondo del MINI Countryman, o bien alternativamente y sin precio adicional, se puede adquirir una banqueta posterior de dos asientos. Los asientos posteriores se pueden desplazar individualmente en sentido longitudinal o bien en relación 60:40 (asiento posterior de tres plazas), el grado de inclinación de los respaldos es ajustable o bien son completamente plegables hacia atrás, individualmente o en relación 40:20:40 (asiento posterior de tres plazas). De tal modo, el volumen del maletero puede aumentar de 350 hasta 1.170 litros. El equipamiento de serie del MINI Countryman incluye el MINI Centre Rail, un innovador sistema de vanos portaobjetos y de sujeción y conexión para equipos diversos.

Alta calidad del equipamiento de serie, estreno de MINI Connected.
Al equipamiento de serie pertenecen, entre otros, el climatizador y el sistema audio con unidad CD. Los numerosos colores exteriores e interiores, las distintas tapicerías, elementos decorativos y diversos equipos opcionales y accesorios especialmente desarrollados para el MINI Countryman así como sistemas audio y de navegación de alta calidad ofrecen múltiples posibilidades para personalizar el vehículo. El MINI Connected que incluye, entre otras, las funciones de Webradio y Mission Control, representa una posibilidad única en el mundo y un especial punto culminante entre los sistemas de entretenimiento en el vehículo.

2. Versión resumida.

- MINI amplía su gama con un cuarto modelo avanzando hacia una nueva dimensión de la típica sensación de conducir un MINI. El MINI Countryman es el modelo «Crossover» que combina el clásico concepto de vehículo MINI con el de un Sports Activity Vehicle moderno. Por sus posibilidades ampliadas que ofrecen utilizaciones más allá de la movilidad urbana, ahora también otros grupos de clientes con mayor necesidad en cuanto al espacio y la flexibilidad, podrán experimentar la vivencia inconfundible de estar a los mandos de un MINI. Como primer modelo de la marca con cuatro puertas y un gran portón posterior, ofrece una espaciosidad ampliada y de utilidad variable, una posición de asientos elevada así como un confort de conducción optimizado. Incluso se conserva la típica sensación kart del MINI que adquiere una faceta adicional por el sistema opcional de tracción total MINI ALL4. El MINI Countryman reúne las típicas características de la marca en cuanto a diseño, calidad excelente, maniobrabilidad, eficiencia y personalización en una forma muy propia y fascinante.

- El MINI Countryman representa un deliberado desarrollo ulterior del diseño típico de la marca. El nuevo modelo combina las dimensiones mayores de la carrocería, la mayor distancia al suelo y las cuatro puertas laterales con los incomparables elementos de diseño MINI. Los voladizos pequeños, la línea ascendente de cintura, la franja de la superficie acristalada que circunda a todo el vehículo así como el aplomo con el que se apoya en sus ruedas, subrayan las típicas proporciones MINI. Los rasgos característicos del MINI como la parrilla hexagonal, los faros grandes y redondos integrados en el capó, los marcos de las luces intermitentes laterales, los pasos de rueda abombados y los pilotos posteriores se interpretan novedosamente.

- Basado en las típicas formas del MINI, las cualidades especiales del MINI Countryman se visualizan muy auténticamente. La altura de la parte frontal demuestra presencia y pertenece a la optimizada protección de peatones. La espaciosidad se subraya por medio de grandes superficies acristaladas, la existencia de cuatro puertas por la forma individual del techo. La línea ancha y acentuada en la parte inferior de la carrocería así como los pasos de rueda fuertemente abombados simbolizan adicionalmente la tracción total y el gran aplomo del vehículo. La transmisión precisa del estilo MINI a un segmento nuevo de vehículos asegura la presentación del MINI Countryman como vehículo de tipo absolutamente novedoso pero al mismo tiempo identificable inmediatamente como un MINI.

- El interior del MINI Countryman tiene evidentes similitudes con la estética de todos los MINI, aunque cuenta con elementos funcionales y de diseño refrescantemente nuevos. La posición ligeramente elevada de los asientos permite la subida cómoda al vehículo, optimiza la vista al tráfico y subraya el carácter robusto del nuevo modelo. El tablero central y las salidas de aire centrales cuentan con anchos marcos de color contrastante.
  El MINI Centre Rail, un innovador sistema de carriles en sustitución de la consola central convencional, permite la integración individualmente configurable de adaptadores de fijación para aparatos de entretenimiento y telecomunicación, portavasos, aparatos externos de audio, teléfonos móviles y otros elementos más de confort. Gracias al sencillo sistema de fijación mediante clips, es posible utilizar el MINI Centre Rail de diversos modos, y fijando diferentes módulos portaobjetos es posible llevar siempre a mano los utensilios personales. Además, esta solución poco convencional establece una unión visual y funcional entre la parte delantera y la parte posterior del habitáculo.

- De serie en el mercado español, el MINI Countryman está equipado con cinco asientos. Su interior ofrece gran confort en viajes largos, con más espacio para piernas, cabeza y hombros. Los asientos posteriores se pueden desplazar individualmente en sentido longitudinal oder bien en relación 60 : 40 (asiento posterior de tres plazas), el grado de inclinación de los respaldos es ajustable o bien son completamente plegables hacia atrás, individualmente o en relación 40 : 20 : 40 (asiento posterior de tres plazas). De tal modo, el volumen del maletero puede aumentar de 350 hasta 1.170 litros.

- En la fecha del lanzamiento del MINI Countryman, este modelo se ofrece con tres motores de gasolina y dos motores diésel. Todos los propulsores surgen de una generación nueva de motores optimizados gracias a los conocimientos de desarrollo tecnológico del BMW Group. Cumplen las normas de gases de escape UE5 o ULEV II, respectivamente. La gama empieza por el motor de 66 kW/90 CV en el MINI One D Countryman y llega hasta el motor de 135 kW/184 CV en el MINI Cooper S Countryman. El motor de 1,6 litros y cuatro cilindros del modelo tope, adicionalmente dispone por primera vez de una inyección directa de gasolina, aparte de la unidad Twin-Scroll y la regulación plenamente variable de las válvulas, consiguiendo la mejor relación en absoluto entre potencia y consumo con respecto a su cilindrada. Dentro del marco de la estrategia MINIMALISM, se desarrollaron extensas medidas para reducir el consumo y las emisiones, que se combinan específicamente según

modelo y pueden ser, entre otras, el sistema de recuperación de energía de frenado, la función Auto Start-Stop, el indicador del momento óptimo para el cambio de marchas y la activación de los grupos secundarios únicamente cuando es necesario. Para los modelos con motor de gasolina se ofrece una caja automática de seis marchas con función Steptronic y levas al volante como alternativa a la caja de cambios manual de seis marchas.

- Los modelos MINI Cooper S Countryman y MINI Cooper D Countryman pueden contar opcionalmente con el sistema de tracción total permanente MINI ALL4. El sistema con diferencial central electrohidráulico distribuye la fuerza de impulsión de modo continuo entre los dos ejes. En condiciones de conducción normal, se desvía hasta un 50 por ciento del momento de impulsión hacia las ruedas del eje posterior. En casos extremos pueden llegar a ser 100 por ciento. Gracias a ello, se consigue una variedad nueva de la típica maniobrabilidad ágil del MINI, combinada con una tracción optimizada. La técnica innovadora del chasis, a la cual pertenecen, entre otros, el eje delantero dotado de suspensión McPherson y brazos transversales forjados, el eje posterior con brazos múltiples y la servodirección electromecánica (EPS), constituye la base de todo ello. El equipamiento de serie incluye el sistema de estabilización DSC (Dynamic Stability Control). Opcionalmente se ofrecen el sistema DTC (control dinámico de la tracción, de serie en el MINI Cooper S Countryman con tracción delantera o bien total así como en el MINI Cooper D Countryman con ALL4) y una función de bloqueo electrónico del diferencial del eje delantero.

- La estructura especialmente resistente y optimizada de la carrocería con vistas a los casos de colisión, que además dispone de zonas de deformación y de desviación precisa de la energía de impacto, asegura un nivel máximo de seguridad pasiva. El equipamiento de serie incluye airbags frontales y laterales, así como airbags laterales tipo cortina que protegen a las personas que ocupan los asientos delanteros y traseros. Todos los asientos cuentan con cinturones de seguridad de tres puntos de anclaje. Los delanteros tienen tensores y limitadores de fuerza. Los posteriores incluyen anclajes tipo ISOFIX para asientos de niños. Un indicador de pinchazos pertenece igualmente al equipamiento de serie, opcionalmente pueden adquirirse neumáticos con tecnología runflat (de serie en el MINI Cooper S Countryman con ALL4).

- Las típicas posibilidades extensas de personalizar el exterior y el interior de un MINI se completarán con nuevos equipamientos específicos para cada modelo. Una estructura nueva para la gama de colores interiores, listones embellecedores y tapicerías permite la combinación de caracteres especialmente armónicos. El equipamiento de serie del MINI Countryman incluye, entre otros, un climatizador, el MINI Centre Rail y un sistema audio con unidad CD. Adicionalmente se ofrece una amplia gama de equipos opcionales y de accesorios específicos para cada modelo que incluye, entre otros, sistemas audio y de navegación de alta calidad, conexiones para telefonía móvil con posibilidad de integrar un iPhone de Apple con todas sus funciones u otros teléfonos inteligentes. El MINI Connected que incluye, entre otras, las funciones de Webradio y Mission Control, representa una propuesta única en el mundo entre los sistemas de entretenimiento en el vehículo. Opcionalmente se ofrecen un techo panorámico de gran superficie, un sistema de adaptación del haz de luz al trazado de curvas combinado con faros xenón, un parabrisas calefactable, un gancho de remolque, llantas de aleación ligera en tamaños entre 16 y 19 pulgadas, un chasis deportivo con el que la distancia al suelo es 10 milímetros menor, y diversos componentes John Cooper Works Performance.

- Tipos de motores:
  MINI Cooper S Countryman: Motor de gasolina de cuatro cilindros con unidad Twin-Scroll-Turbo, sistema de inyección directa de gasolina y regulación plenamente variable de las válvulas basada en la tecnología VALVETRONIC del BMW Group, cilindrada: 1.598 cm^3,
  potencia: 135 kW/184 CV a 5.500 min^{-1},
  par de giro máx: 240 Nm a 1.600 -500 min^{-1}
  (260 Nm con Overboost),
  aceleración (0–100 km/h): 7,6 segundos,
  velocidad máxima: 215 km/h,
  consumo promedio según UE: 6,1 litros/100 kilómetros,
  valor de CO_2: 143 g/km.

MINI Cooper Countryman: Motor de gasolina de cuatro cilindros con regulación plenamente variable de las válvulas basada en la tecnología VALVETRONIC del BMW Group, cilindrada: 1.598 cm^3,
potencia: 90 kW/122 CV a 6.000 min^{-1},
par de giro máx: 160 Nm a 4.250 min^{-1},
aceleración (0–100 km/h): 10,5 segundos,
velocidad máxima: 190 km/h,
consumo promedio según UE: 6,0 litros/100 kilómetros,
valor de CO_2: 140 g/km.

MINI One Countryman: Motor de gasolina de cuatro cilindros con regulación plenamente variable de las válvulas basada en la tecnología VALVETRONIC del BMW Group, cilindrada: 1.598 cm^3,
potencia: 72 kW/98 CV a 6.000 min^{-1},
par de giro máx: 153 Nm a 3.000 min^{-1},
aceleración (0–100 km/h): 11,9 segundos,
velocidad máxima: 173 km/h,
consumo promedio según UE: 6,0 litros/100 kilómetros,
valor de CO_2: 139 g/km.

MINI Cooper D Countryman: Motor turbodiésel de cuatro cilindros con cárter del cigüeñal de aluminio, inyección directa common-rail y geometría variable de la turbina,
cilindrada: 1.598 cm^3,
potencia: 82 kW/112 CV a 4.000 min^{-1},
par de giro máx: 270 Nm a 1.750 – 2.250 min^{-1},
aceleración (0–100 km/h): 10,9 segundos,
velocidad máxima: 185 km/h,
consumo promedio según UE: 4,4 litros/100 kilómetros,
valor de CO_2: 115 g/km.

MINI One D Countryman: Motor turbodiésel de cuatro cilindros con cárter del cigüeñal de aluminio, inyección directa common-rail y geometría variable de la turbina,
cilindrada: 1.598 cm^3,
potencia: 66 kW/90 CV a 4.000 min^{-1},
par de giro máx: 215 Nm a 1.750 – 2.500 min^{-1},
aceleración (0–100 km/h): 12,9 segundos,
velocidad máxima: 170 km/h,
consumo promedio según UE: 4,4 litros/100 kilómetros,
valor de CO_2: 115 g/km.

- Dimensiones exteriores:
  Longitud: 4.097 milímetros
  (MINI Cooper S Countryman: 4.110 milímetros)
  Anchura: 1.789 milímetros
  Altitud: 1.561 milímetros
  Distancia entre ejes: 2.595 milímetros

3. MINI consolida su expansión. El concepto.

La imagen inconfundible de un MINI y el típico placer de estar a los mandos de un automóvil de la marca, ahora adquieren un matiz completamente nuevo a través de un concepto automovilístico innovador y extraordinario en más de un sentido. Siendo un modelo tipo «Crossover», el MINI Countryman combina por primera vez la fascinante maniobrabilidad de un MINI con la espaciosidad variable de un vehículo de cuatro puertas que, gracias al sistema opcional de tracción total, adquiere la capacidad de tracción de un Sports Activity Vehicle. Al mismo tiempo representa una interpretación nueva e individual de los rasgos típicos de la marca en lo que a diseño, calidad selecta, eficiencia y posibilidades de personalización se refiere. El cuarto modelo, que aparece después del clásico MINI de dos puertas (MINI Clubman y el MINI Cabrio), se enfrenta a los retos que plantea la movilidad urbana ofreciendo un máximo nivel de versatilidad. Este nuevo modelo irradia fascinación más allá de los segmentos tradicionales de la marca, ofreciendo la posibilidad de una utilización más variada, por lo ahora también otros grupos de clientes podrán experimentar la típica sensación de estar a los mandos de un MINI.

El MINI Countryman agrega numerosas facetas especialmente atractivas a la fascinación de la conducción de un MINI. Concretamente, ofrece un alto nivel de confort en sus cuatro o cinco asientos para realizar cómodamente viajes largos, los asientos están más elevados, el habitáculo es de uso variable, los motores brillan por su potencia y eficiencia y, además, puede estar equipado opcionalmente con el sistema de tracción total MINI ALL4. El MINI Countryman representa todas las características propias de la marca en materia de diseño, selecta calidad, eficiencia y personalización, aunque de un modo fascinantemente propio. Considerando estas cualidades, el MINI Countryman resulta atractivo para grupos adicionales de clientes, que buscan un vehículo más espacioso, funcional y versátil, ya sea por razones familiares o porque realizan actividades que así lo exigen en los ratos de ocio, pero que, al mismo tiempo, saben apreciar el estilo individualista de la marca.

Principio clásico, concepto innovador, típico estilo MINI.
El innovador concepto automovilístico se expresa a través de la estética inconfundible del diseño de MINI. También el primer MINI que tiene una longitud superior a los cuatro metros, se rige por el principio desarrollado en

su época para el classic Mini, es decir, disponer del mayor espacio posible y de la mayor cantidad de funciones en un vehículo que tiene una superficie básica muy pequeña. El MINI Countryman se identifica a primera vista como un modelo de MINI, porque tiene las proporciones típicas de los vehículos de la marca y, además, porque tiene rasgos de diseño característicos en el frente, en sus partes laterales y en la zaga.

La denominación del cuarto modelo MINI representa una inclinación más ante las raíces históricas y los orígenes británicos del MINI. Parecido al MINI Clubman, el MINI Countryman surge de la tradición de sus antecesores clásicos creados según el genial concepto de un coche minúsculo, desarrollado por el constructor Alec Issigonis. Una variante especialmente versátil del classic Mini ya se lanzó al mercado en el año 1960, con la misma denominación. Igual que su modelo hermano de construcción idéntica, el Morris Mini-Traveller, el Austin Seven Countryman ofreció versatilidad adicional por medio de un habitáculo ampliado de utilidad flexible. Esta variante de modelo, ofrecida hasta el año 1969, alcanzó fama de coche de culto, sobre todo gracias al acabado llamado „Woody“, por su recubrimiento lateral y trasero de la carrocería con madera.

El MINI Countryman se fabrica en la planta austríaca de Graz, por la empresa Magna Steyr Fahrzeugtechnik, asociada al Grupo BMW. La producción tiene lugar en una línea independiente de fabricación que cumple con las estrictas exigencias del Grupo BMW, implementada particularmente para este propósito. Como es el caso en todos modelos MINI, los motores de gasolina del MINI Countryman se producen en la planta inglesa de motores en Hams Hall, que pertenece al así llamado MINI Production Triangle en Gran Bretaña. La fabricación de los nuevos motores diésel se efectúa en la mayor planta de motores del Grupo BMW en Steyr, Alta Austria.

MINI Countryman: el primer vehículo superior del segmento aporta versatilidad innovadora a la familia de modelos MINI.

Siendo el cuarto modelo de la marca y el primer vehículo selecto de su tipo, el MINI Countryman asume la función de un automóvil pionero en muchos sentidos. El diseño auténtico al estilo inconfundible MINI, la agilidad conocida como sensación de kart que crea el típico placer de conducir un MINI y además la calidad de primera según las exigencias del Grupo BMW – todas estas cualidades típicas de MINI caracterizan el nuevo modelo.
El MINI Countryman ofrece estas cualidades a nuevos grupos de clientes.

Incluso para la marca, el nuevo modelo significa un beneficio. Gracias a esta ampliación de la familia de modelos, la gama de vehículos ofrecidos por el fabricante de coches pequeños de calidad superior consigue una multiplicidad única en el segmento. Otra vez y con más fervor que nunca, la marca MINI demuestra su capacidad de crecer con las exigencias de sus aficionados y conservar, al mismo tiempo, su carácter. El MINI Countryman agrega a la marca numerosas facetas nuevas y fascinantes que se expresan por medio de un concepto innovador de carrocería.

4. El precursor de su clase en el segmento de lujo – e inconfundiblemente MINI. El diseño.

El concepto automovilístico del MINI Countryman se diferencia claramente de los demás modelos de la marca. Su personalidad propia queda plasmada claramente en la expresión de gran aplomo que tiene su carrocería. La carrocería de 4.097 milímetros de largo (MINI Cooper S Countryman: 4.110 milímetros), 1.789 milímetros de ancho y con 1.561 milímetros de altura, combina las proporciones típicas de la marca con una mayor distancia al suelo y asientos más elevados. De esta manera, el MINI Countryman es el eslabón que establece la unión entre el concepto automovilístico clásico del MINI y un moderno Sports Activity Vehicle.

En analogía con las posibilidades ampliadas que ofrece el nuevo concepto de carrocería, el diseño del MINI Countryman significa un desarrollo ulterior de las típicas formas MINI. Los elementos básicos del diseño MINI se interpretan nuevamente. A ello pertenecen tanto la marcada división en tres partes (parte inferior, superficie acristalada y techo) como la mímica de su frontal caracterizada por los faros grandes, la parrilla hexagonal y el parabrisas erguido, pero también los pilotos posteriores de posición vertical y la zaga ensanchada hacia abajo en forma de cascada. Incluso en los típicos detalles del diseño MINI como los faros y los pilotos posteriores integrados en la carrocería en forma de islas, la línea diagonal funcional en el paso entre la chapa delantera y la puerta delantera, o las superficies acristaladas que se juntan en la zaga señalan la pertenencia a la marca. Al mismo tiempo, adquieren un especial atractivo por su acabado novedoso.

De este modo, el nuevo modelo muestra claramente tanto su carácter individualista como su papel de miembro de la familia MINI. El diseño irradia carácter propio, gran rendimiento, robustez y versatilidad. A pesar de estos rasgos específicos, mantiene el típico encanto y la personalidad especial de la marca MINI.

Vista frontal con mímica característica y presencia madurada.
La estructura clara del frontal subraya el estilo y la presencia madurada del MINI Countryman. El frente del MINI Countryman se distingue por la parrilla vertical, el marcado abombamiento del capó y los grandes faros. La altura de la parte frontal permite cumplir las normas legales más recientes relacionadas con la protección de peatones y, además, le confiere al modelo «Crossover»

un aspecto de especial aplomo. Los nervios de capó, que se van juntando en el frente del vehículo, indican que este automóvil está equipado con un motor especialmente potente. Los faros están posicionados en los extremos laterales del capó, una solución típica de MINI. Esta configuración y los nervios del capó le confieren a la parte frontal un aspecto inconfundible. Los nuevos faros remodelados y circundados de aros de cromo, se prolongan llamativamente en la parte superior, acentuando así adicionalmente el ancho del vehículo. Su perfil se diferencia claramente de los faros redondos de corte clásico, utilizados en los demás modelos MINI. Su perfil se prolonga hacia el exterior en la parte superior, ampliando adicionalmente el volumen de los pasos de rueda, mientras que en sus partes interiores parecen ceder ante la amplitud de la gran parrilla.

La forma específica de la parrilla completa el carácter propio del diseño del MINI Countryman. Su forma hexagonal forma una unidad estética independiente y su posición es más vertical que en los demás modelos de la marca. Las tres laminillas horizontales de la parrilla de los modelos MINI Cooper Countryman, MINI One Countryman, MINI Cooper D Countryman y MINI One D Countryman tienen una marcada forma tridimensional que se prolonga hacia el interior, por lo que parecen pender en el aire. En el caso de los modelos MINI One Countryman y MINI One D Countryman, estas laminillas son de color negro, mientras que en los demás son de color plateado mate. El frente del MINI Cooper S Countryman se caracteriza por incluir una parrilla de diseño especial provista de una rejilla de elementos hexagonales de color negro. Además, la parrilla cuenta con una entrada de aire adicional y entradas de aire de refrigeración para los frenos.

Vista lateral, determinada por la mayor estatura del vehículo y mayor distancia hasta el suelo.

Visto desde un lado se aprecia la perfecta armonía entre el cuerpo de la carrocería y la superficie acristalada. Tal como es típico en vehículos de la marca, también la carrocería del MINI Countryman consta de tres marcadas partes: la parte inferior, la superficie acristalada y el techo. Aunque este modelo tiene una altura mayor y a pesar de que la distancia hasta el suelo también es mayor, mantiene las proporciones típicas de la marca. Los pequeños voladizos en la parte frontal y en la zaga, acentúan el típico concepto de la marca, es decir, ofrecer el mayor espacio posible en mínima superficie.

El trazado específico de las líneas del techo del MINI Countryman y las cuatro puertas de su carrocería subrayan el carácter propio e inconfundible de este modelo. El útil portaequipajes, integrado en el techo y que se ofrece de serie, le confiere al vehículo una silueta que se asemeja a la de un casco. La superficie acristalada circunda a todo el vehículo como una amplia franja. Su apariencia diáfana invita a tomar asiento en el MINI. La superficie acristalada es algo más estrecha en la parte posterior, debido a la línea ascendente de la cintura de la carrocería. Por ello, el vehículo tiene un aspecto dinámico, proyectado hacia la calzada, aunque esté detenido.

La acentuada línea que se encuentra en el tercio interior del flanco y que se tensa entre las ruedas, logra desplazar ópticamente el centro de gravedad del vehículo hacia abajo y, al mismo tiempo, consigue alargar la silueta lateral. Este puente óptico entre el eje delantero y el eje trasero también indica que se trata de un vehículo que, opcionalmente, puede ser de tracción total. Los marcados pasos de rueda están fuertemente abombados, simbolizando adicionalmente el gran aplomo del vehículo.

La línea circundante de color negro que se encuentra en la parte inferior de la carrocería, está más acentuada en el MINI Countryman que en los demás modelos de la marca. De este modo resulta más evidente la mayor distancia hasta el suelo y, además, se acentúan ópticamente las ruedas. De esta manera también se puede apreciar el mayor recorrido de la amortiguación, resultando evidente que se trata de un vehículo de utilización ampliada. La novedosa ejecución de las líneas diagonales funcionales en el paso entre las chapas delanteras y las puertas delanteras, también marcan la diferencia entre el MINI Countryman y los demás modelos de la marca. Este elemento constituye una nueva interpretación de la costura de soldadura que en ese mismo lugar llevaba el classic MINI. En el caso del MINI Countryman, en ese lugar se encuentran las luces intermitentes laterales y, además, una salida de aire. Esta zona fue diseñada como una franja amplia y de imagen robusta, que logra continuar el trazado de la columna A hacia la rueda delantera. La trayectoria de esta línea y, también, la columna C proyectada hacia el eje posterior, subrayan el aplomo de la carrocería apoyada sobre las cuatro ruedas.

Vista posterior: atractivos contrastes mediante líneas horizontales y pilotos posteriores de posición vertical.

Las proporciones y la división horizontal de la zaga del vehículo subrayan la deportividad del MINI Countryman, por lo que el vehículo también tiene un aspecto especialmente potente desde esta perspectiva. La estructura se va

ampliando de modo escalonado hacia la parte inferior, por lo que realza el aplomo del vehículo. La musculosa línea de la cintura acentúa adicionalmente el aspecto masculino del vehículo. El techo con deflector aerodinámico integrado, sobresale de la superficie de la luneta. Una esbelta cinta embellecedora cromada de trazado horizontal circunda todo el vehículo, marca una delimitación adicional entre la carrocería y la superficie acristalada.

Al igual que en todos los MINI, también los pilotos posteriores del MINI Countryman tienen un diseño vertical, por lo que contrastan con la prevalencia de las líneas horizontales en la zaga. Estos pilotos están enmarcados con un embellecedor cromado y sobresalen tridimensionalmente de la superficie de la carrocería. Los grupos ópticos de las luces posteriores están posicionados en los extremos laterales, acentuando el ancho del vehículo e insinuando la espaciosidad del habitáculo. Todas las funciones de las luces están integradas en las unidades que están montadas en forma de islas en las chapas laterales posteriores del vehículo. Su estructura interior está determinada por círculos completos y sesgados, tal como es típico en MINI, por lo que el vehículo también tiene un aspecto inconfundible de noche.

Es la primera vez que el logotipo de MINI que se encuentra en la parte posterior, asume una función específica. Presionando el círculo interior del símbolo de la marca, se desbloquea el portón que se abre hacia arriba. El rebaje que acoge la matrícula retoma la forma de la entrada de aire del paragolpes delantero, estableciendo así una unión formal entre el frente y la zaga del vehículo.

En el caso del MINI Cooper S Countryman, el faldón posterior hace las veces de difusor que canaliza el flujo de aire en la parte inferior posterior, optimizando así las propiedades aerodinámicas del automóvil. El modelo más potente de la gama puede reconocerse adicionalmente por su deflector superior trasero especial, los dos tubos terminales del sistema de escape y, además, por las marcadas cavidades en las superficies de la parte posterior de los pasos de rueda.

El MINI Countryman se ofrece en once colores diferentes, seis de ellos metalizados. En el caso de los modelos MINI One Countryman y MINI One D Countryman, el techo es del mismo color que el resto de la carrocería. Los modelos MINI Cooper S Countryman, MINI Cooper Countryman y MINI Cooper D Countryman pueden personalizarse con techos de color negro o blanco Light White, que sustituyen al techo del mismo color de la carrocería.

Las ruedas de serie de 16 o bien 17 (MINI Cooper S Countryman) pulgadas igualmente contribuyen a la presencia óptica del MINI Countryman. Además, el carácter tan deportivo como robusto del vehículo se puede subrayar con las llantas de aleación ligera especialmente diseñadas para el MINI Countryman. Se ofrecen en distintos diseños y tamaños entre 16 y 18 pulgadas.

El MINI Countryman adquiere un aspecto especialmente exclusivo gracias al estreno del opcional Kit Chrome Line Interieur. Con ella se acentúan los típicos puntos culminantes del modelo, entre otros en el paragolpes delantero y los bordes de las luces intermitentes laterales. En el MINI Cooper S Countryman, las entradas de aire de refrigeración para los frenos delanteros disponen de un borde y el paragolpes trasero de un listón cromados. En todas las demás variantes, las rejillas de la parrilla y el borde de la placa de matrícula trasera se entregan en versión cromada.

Interior: Materiales de alta calidad, múltiples posibilidades de individualización.
El interior del MINI Countryman tiene evidentes similitudes con la estética de todos los MINI, aunque, a la vez, cuenta con rasgos refrescantemente nuevos. Gracias a su mayor distancia entre ejes, de ahora 2.595 milímetros, y a la mayor altura de la carrocería, el habitáculo marca un listón de referencia en materia de espaciosidad y funcionalidad.

El tablero de instrumentos del MINI Countryman está determinado por marcadas formas cóncavas y un aspecto deportivo y funcional a la vez. Las rejillas de salida de aire de ventilación, especialmente grandes, subrayan el carácter del interior, acuñado por un ambiente de moderna funcionalidad. También las salidas centrales de aire, el tablero central y la palanca de cambios cuentan con anchos marcos de color contrastante. Los anillos decorativos de esta zona son, asimismo, de color de contraste. Los marcos laterales de la consola central también son de color diferente, por lo que establecen un apoyo visual que logra realzar ópticamente al tablero de instrumentos. La consola central como tal tiene un aspecto de especial calidad, gracias a su color negro mate y a anillo cromado que circunda la zona de los mandos del climatizador.

Los nuevos revestimientos de las puertas realzan la forma específica de la carrocería del nuevo modelo, ofreciendo una sensación de mayor espaciosidad en el MINI Countryman. El marco en forma de elipse que circunda los apoyabrazos y los tiradores de las puertas se encuentra,

por primera vez, en una posición central. Su diseño también incluye la línea de las columnas B y su perfil alargado acentúa la longitud del habitáculo.

El MINI Countryman cuenta con asientos específicamente diseñados para este modelo. El MINI Cooper S Countryman incluye asientos deportivos de serie. Todos los demás modelos pueden llevar opcionalmente asientos deportivos que se ofrecen en dos combinaciones de tapicería textil y de piel, y en dos versiones con tapicería completa de piel. Los asientos Lounge constituyen una guinda especial entre los asientos, ya que cuentan con una tapicería de piel Piping de alta calidad, que hace recordar la tapicería de los clásicos vehículos británicos.

La línea Colour Line, que realza mediante colores de contraste el interior de la elipse de recubrimiento de las puertas, la parte inferior del revestimiento de las columnas B y los vanos del raíl Central, ofrece más posibilidades de personalizar el vehículo. Puede escogerse entre los colores Carbon Black, Polar Beige, Pure Red y Dark Tobacco, además de Surf Blue, reservado exclusivamente para el MINI Cooper S Countryman. Con los diversos listones embellecedores para el salpicadero y el kit Chrome Line Interieur, es posible personalizar aun más el vehículo, adaptándolo a las preferencias personales mediante elementos cromados de alta calidad y moderado brillo en las entradas del sistema de ventilación, en el tablero central, en el cuentarrevoluciones y en la palanca de cambios.

5. Tan temperamentales como económicos gracias a MINIMALISM. Los motores.

Motores de gasolina y diésel de de la más reciente generación constituyen la gama disponible de motores para el MINI Countryman. La precisa maniobrabilidad de carácter acentuadamente deportivo y, además, el excelente confort de marcha del MINI Countryman, aseguran gran confort incluso en viajes largos. Frente a los competidores directos, todos los propulsores del cuarto modelo de la marca destacan por su ejemplar eficiencia. Adicionalmente, las extensas medidas MINIMALISM contribuyen a la reducción del consumo y de las emisiones de CO_2.

En la fecha del lanzamiento del MINI Countryman, este modelo se ofrece con tres motores de gasolina y dos motores diesel, su tecnología se basa en la extraordinaria experiencia que el BMW Group tiene en materia de desarrollo de motores. La gama de propulsores empieza por el motor de 66 kW/90 CV en el MINI One D Countryman y llega hasta el motor de 135 kW/184 CV en el MINI Cooper S Countryman. Todas las variantes de modelo del MINI Countryman cumplen las normas de gases de escape UE5 en Europa o ULEV II en EE.UU., respectivamente.

Nuevas generaciones de motores de gasolina y turbodiésel.
Con excelente rendimiento y ejemplar eficiencia se presentan los cinco motores seleccionables para el MINI Countryman. Tanto los propulsores de gasolina como los de turbodiésel representan una nueva generación de motores para modelos MINI. Su tecnología se basa en la extraordinaria experiencia que el BMW Group tiene en materia de desarrollo de motores. Los nuevos propulsores MINI se distinguen por su espontánea capacidad de respuesta, su funcionamiento extremadamente sedoso y su escaso consumo de combustible.

Adicionalmente, las medidas MINIMALISM extensamente aplicadas específicamente según modelo, contribuyen a la reducción del consumo y de las emisiones de CO_2. Entre ellas destacan el sistema de recuperación de energía de frenado, la función Auto Start-Stop, el indicador del momento óptimo para el cambio de marchas y la activación de los grupos secundarios únicamente cuando es necesario.

Todos los motores de gasolina disponibles para el MINI Countryman cuentan con el sistema de regulación plenamente variable de las válvulas. Esta tecnología de control de la carga sin estrangulación, única entre los vehículos que compiten con el nuevo modelo de MINI, se basa en el sistema VALVETRONIC, utilizado en los motores de la marca BMW. Optimiza la capacidad de respuesta del motor y, al mismo tiempo, reduce considerablemente el consumo y las emisiones. El sistema de regulación de las válvulas adapta en fracciones de segundo la carrera y la duración de la abertura de las válvulas de admisión a la solicitación en cada momento. Para conseguirlo, el árbol de levas no actúa directamente sobre la válvula a través de una palanca de arrastre, sino a través de una palanca intermedia adicional. El punto de giro de esta palanca adicional se regula de manera continua mediante un eje excéntrico accionado por un motor eléctrico.

Aunque los motores de gasolina del nuevo MINI Countryman disponen de una mariposa de estrangulación, esta misma no se utiliza para controlar el número de revoluciones como en los propulsores convencionales, sino que permanece completamente abierta durante el funcionamiento normal para mantener las pérdidas por flujo producidas en la sección de aspiración lo más bajas posible. La mariposa de estrangulación sólo ejerce su función en casos de emergencia y como unidad diagnóstica. Esto es el caso tanto para el motor atmosférico como para el turbomotor de gasolina de cuatro cilindros, que se distinguen principalmente por su preparación del combustible.

MINI Cooper S Countryman:
por primera vez con sistema de regulación variable de las válvulas, combinada con turbo e inyección directa de gasolina.
El MINI Cooper S Countryman es el primer modelo de la marca que combina el sistema de regulación plenamente variable de las válvulas con un turbo y la inyección directa de gasolina. Con esta sofisticada combinación, el motor de cuatro cilindros y 1,6 litros con turbo Twin-Scroll tiene la mejor relación potencia/consumo entre los motores de esta cilindrada. Frente a su predecesor, este motor alcanza una reducción de consumo de aproximadamente 9% en el ciclo de pruebas UE.

El Twin-Scroll-Turbo reúne los canales de cada vez dos cilindros en el codo de gases de escape. Esta construcción sirve para que la turbina ya pueda alcanzar su máximo número de revoluciones de aproximadamente 210.000 min^{-1} a todavía más bajos números de revoluciones del motor.
De tal modo, el efecto de carga plena (aprox. 0,8 barios de sobrepresión) se produce a un número de revoluciones del motor de 1.600 min^{-1}.

Las respuestas retrasadas que se producen en motores convencionalmente cargados (conocidas como «huecos turbo») se reemplazan por un desarrollo de la potencia de fascinante espontaneidad. En un refrigerador de aire de sobrealimentación, el aire fresco comprimido adquiere una temperatura más baja antes de entrar en el lugar de combustión. El contenido específico de oxígeno, aumentado de tal modo, optimiza el rendimiento obtenido.

La alimentación con combustible para el turbomotor se realiza mediante inyección directa de gasolina. Una bomba de alta presión de dos pistones accionada mecánicamente alimenta las válvulas de inyección mediante un listón de repartidores de acero inoxidable. A continuación, con una presión de 120 barios como máximo, las válvulas de alta presión inyectan el combustible en los espacios de combustión por entradas laterales.
Así se produce una mezcla homogénea de combustible y aire. El motor del MINI Cooper S Countryman no necesita combustible sin azufre, por lo que puede ser utilizado en todo el mundo.

El propulsor de cuatro cilindros del MINI Cooper S Countryman alcanza su potencia máxima de 135 kW/184 CV a 5.500 min^{-1} vueltas, y el par máximo de 240 Nm está disponible entre 1.600 y 5.000 min^{-1}. Con la función «Overboost» del turbocompresor (aprox. 1,0 bario de sobrepresión), este par puede aumentar durante unos instantes a 260 Nm. De esta manera, el vehículo tiene una mayor capacidad de aceleración y recuperación entre los 1.700 y 4.500 min^{-1} para maniobras de aceleración especialmente dinámicas. El MINI Cooper S Countryman es capaz de acelerar de 0 a 100 km/h en apenas 7,6 segundos (7,9 segundos con caja de cambios automática), y su velocidad punta es de 215 km/h (210 km/h con caja de cambios automática). Según ciclo de pruebas UE, el consumo promedio es de 6,1 litros (7,1 litros) a los 100 kilómetros, mientras que el valor de CO_2 es de 143 gramos (166 gramos) por kilómetro.

El MINI Cooper S Countryman con ALL4 es capaz de parar el crono en 7,9 segundos (8,3 segundos con caja de cambios automática) al acelerar de 0 a 100 km/h, mientras que su velocidad punta es de 210 km/h (205 km/h con caja de cambios automática). Según ciclo de pruebas UE, el consumo promedio es de 6,7 litros (automática: 7,7 litros) a los 100 kilómetros, mientras que el valor de CO_2 es de 157 gramos (180 gramos) por kilómetro.

MINI Cooper Countryman y MINI One Countryman: Temperamento deportivo y eficiencia ejemplar.

El sistema de regulación plenamente variable de las válvulas también permite que el motor atmosférico de 1,6 litros del MINI Cooper Countryman entregue su potencia de manera deportiva y que el consumo de combustible sea eficientemente bajo. Además, ambas unidades propulsoras se alimentan con combustible mediante inyección Multipoint con tubo de aspiración. Bobinas individuales de encendido, controladas individualmente por la electrónica del motor, proporcionan la tensión óptima a cada bujía de encendido. Aparte de la regulación de las válvulas plenamente variable, otras medidas como la bomba de aceite regulada mediante campo característico, la bomba de líquido refrigerante regulada mediante termóstato y la reducción enfocada de pérdidas por fricción en el motor básico aseguran la relación extremadamente buena entre rendimiento y consumo de combustible incluso en estos propulsores de cuatro cilindros. Frente a sus predecesores relativos, estos motores alcanzan una reducción de consumo de hasta un 9% en el ciclo de pruebas UE.

El motor del MINI Cooper Countryman alcanza su potencia máxima de 90 kW/122 CV a 6.000 revoluciones. El par máximo de 160 Nm está ya disponible a 4.250 min^{-1}. En apenas 10,5 segundos, el MINI Cooper Countryman es capaz de acelerar de 0 a 100 km/h (11,6 segundos con caja de cambios automática), y su velocidad punta es de 190 km/h (182 km/h con caja de cambios automática). Según ciclo de pruebas UE, el consumo promedio es de 6,0 litros (7,2 litros) a los 100 kilómetros, mientras que el valor de CO_2 es de 140 gramos (168 gramos) por kilómetro.

El motor de 1,6 litros del MINI One Countryman desempeña el papel de temperamental propulsor básico, ya que alcanza su potencia máxima de 72 kW/98 CV a un número de revoluciones de 6.000 min^{-1}. El par máximo de 153 Nm está disponible a 3.000 min^{-1}. Para acelerar de 0 a 100 km/h, el MINI One Countryman necesita 11,9 segundos (13,9 segundos con caja de cambios automática), y su velocidad máxima es de 173 km/h (168 km/h). Según ciclo de pruebas UE, el consumo promedio es de 6,0 litros (7,2 litros) a los 100 kilómetros, mientras que el valor de CO_2 es de 139 gramos (168 gramos) por kilómetro.

MINI Cooper D Countryman y MINI One D Countryman con nuevos motores turbodiésel.

La propulsores de la nueva generación de motores turbodiésel, disponibles para el MINI Countryman, se distinguen por su espontánea capacidad de respuesta, su funcionamiento extremadamente sedoso y su ejemplar bajo consumo de combustible. Igual que en los motores de gasolina, la tecnología de los propulsores de 1,6 litros se basa en la extraordinaria experiencia que el BMW Group tiene en materia de desarrollo de motores.

Estos motores de diésel cuentan con un sistema de inyección directa según el principio de funcionamiento common-rail, cuyos inyectores de válvulas magnéticas trabajan con una presión de funcionamiento máxima de 1.600 barios. El turbocompresor dispone de una con geometría variable de la turbina, por lo que la entrega de la potencia es óptima a cualquier régimen. Tanto el MINI Cooper D Countryman como el MINI One D Countryman disponen de serie de un filtro de partículas diésel y un catalizador de oxidación. La regeneración del filtro de partículas diésel se efectúa sin inyección adicional de combustible. Estos motores de aluminio son especialmente ligeros y, adicionalmente, consiguen establecer un listón de referencia en términos de acústica en el segmento automovilístico del MINI Countryman.

El potencial del nuevo turbodiésel MINI Cooper D Countryman se manifiesta con especial impacto. La potencia máxima de 82 kW/112 CV a 4 000 min^{-1} vueltas y el par máximo de 270 Nm que está ya disponible entre 1.750 y 2.250 min^{-1} aseguran respuestas espontáneas y un desarrollo soberano de potencia. Para acelerar de 0 a 100 km/h, bastan apenas 10,9 segundos y su velocidad punta es de 185 km/h. Según ciclo de pruebas UE, el ejemplar consumo promedio del MINI Cooper D Countryman es de 4,4 litros a los 100 kilómetros, mientras que el valor de CO_2 impresiona con tan sólo 115 gramos por kilómetro.

El MINI Cooper D Countryman con tracción total ALL4 para el crono en 11,6 segundos al acelerar de 0 a 100 km/h, y su velocidad punta es de 180 km/h. En promedio consume 4,9 litros a los 100 kilómetros, y su valor de CO_2 es de 129 gramos por kilómetro.

La variante más económica del nuevo modelo de MINI es el MINI One D Countryman. Este motor turbodiésel tiene una potencia de 66 kW/90 CV a 4 000 min^{-1}. Su par máximo de 215 Nm ya está disponible entre 1.750 y 2.500 min^{-1}. El MINI One D Countryman es capaz de acelerar

de 0 a 100 km/h en apenas 12,9 segundos, y su velocidad punta es de 170 km/h. Según ciclo de pruebas UE, el consumo promedio es de 4,4 litros a los 100 kilómetros, mientras que el valor de CO_2 es de 115 gramos por kilómetro, lo que establece nuevas pautas frente a modelos comparables de la competencia.

Caja de cambios manual de 6 marchas, transmisión automática opcional para los motores de gasolina.
Todas las variantes de modelos del MINI Countryman están equipadas de serie con una caja de cambios manual de seis marchas, que armoniza a la perfección con las características de los diversos motores y, además, con las exigencias que se plantean frente a un automóvil selecto del segmento. Los modelos MINI One Countryman, MINI Cooper Countryman y MINI Cooper S Countryman pueden llevar opcionalmente una caja automática de seis marchas con función Steptronic y levas al volante.

MINIMALISM en el MINI Countryman: óptima eficiencia por recuperación de la energía de frenado, función Auto Start-Stop e indicador de cambio de marchas.
Gracias a la aplicación consecuente de la estrategia MINIMALISM, el MINI Countryman dispone de extensas medidas para reducir el consumo y las emisiones que completan los motores optimizados en cuanto a su eficiencia. El sistema de recuperación de energía de frenado, de serie en todos los modelos, sirve para mejorar la rentabilidad y ahorrar emisiones.
La gestión inteligente de la energía asegura que el rendimiento del motor se transmita principalmente a las ruedas motrices, reduciendo la cantidad de energía utilizada para la red de a bordo. Durante las fases de empuje, el generador se separa automáticamente de la red. La producción de energía eléctrica se concentra en aquellas fases en que el MINI Countryman roda o bien se frena. Independiente del estilo de conducción, la recuperación de la energía de frenado permite la reducción de los valores de consumo y emisión. La energía contenida en el combustible se convierte en gran parte en agilidad. Para generar electricidad, se utiliza aquella energía que en vehículos convencionales se convierte en calor y se pierde en la unidad de frenado.

Al mismo tiempo, la gestión inteligente de la energía sirve de control permanente para la situación de carga de la batería. Fases de regeneración enfocada, una definida capacidad de carga mínima y el utilizo de la nueva tecnología de baterías AGM (Absorbent Glass Mat) garantizan máxima duración de vida al acumulador.

En todas las variantes del nuevo MINI Countryman con caja de cambios manual, la función Auto Start-Stop apaga el motor automáticamente durante cada parada del vehículo, por ejemplo en cruces o semáforos. En cuanto el conductor haya movido la palanca de cambio hacia una posición neutral y haya quitado el pie del pedal de embrague, el propulsor se para por medio de una interrupción de encendido y alimentación con combustible. Cuando el conductor acciona nuevamente el pedal de embrague, el motor se activa automáticamente y sin ningún retraso. La función Auto Start-Stop está a disposición tras cada arranque del motor y se activa en cuanto el aceite de motor haya alcanzado la temperatura de funcionamiento. Si por razones de seguridad y de confort sea necesario, la electrónica renuncia a la parada del motor. Además, la función Auto Start-Stop puede ser desactivada en cada momento mediante una tecla.

El indicador de cambio de marchas, que pertenece al equipamiento de serie, ayuda al conductor de un MINI Countryman con caja de cambios manual a optimizar su estilo de conducción con respecto al consumo de combustible. La electrónica del motor analiza permanentemente el número de revoluciones, la situación de conducción y la posición del pedal de aceleración, calculando por medio de estos datos la marcha óptima para una conducción económica. En cuanto un cambio de marchas parezca oportuno, en el display del tablero de instrumentos, debajo de la escala del cuentarrevoluciones, aparecerá el correspondiente símbolo de flecha. Al lado se muestra la marcha recomendada por medio de una cifra.

El indicador de cambio de marchas puede ser activado o bien desactivado por el ordenador de a bordo. Además, el sistema considera el estilo de conducción respectivamente actual. Si parece oportuno acelerar intensamente, el indicador de cambio de marchas permanece temporalmente desactivado.

6. Máxima agilidad por nuevos caminos. Transmisión de fuerzas y chasis.

Los motores modernos proporcionan la propulsión, pero sólo el chasis nuevamente desarrollado y la tracción total opcional, especificada y ajustada según el modelo, aseguran que de esta fuerza pueda surgir la sensación de conducción novedosa y, por lo tanto, única del MINI Countryman. El cuarto modelo de la marca también irradia fascinación por su agilidad hasta ahora inalcanzada por los competidores directos. La técnica brillante del chasis permite la combinación de este rasgo característico de cualquier MINI, conocido como sensación de kart, con el confort de marcha excelente que cumple tanto con las exigencias de una conducción cotidiana como con aquellas de los viajes largos.

El deseo hacia unas capacidades de tracción optimizadas se cumple con la tracción total opcional MINI ALL4. La tracción total, por primera vez ofrecida por MINI, permite una repartición variable del momento de impulsión entre las ruedas delanteras y traseras. De tal modo asegura un avance soberano en caminos no asfaltados y un placer de conducir extraordinario en maniobras deportivas en el MINI Countryman.

La excelente técnica del chasis consiste de un el eje delantero dotado de suspensión McPherson y brazos transversales forjados, un eje posterior con brazos múltiples y la servodirección electromecánica (EPS) con apoyo de la dirección según velocidad incluido. Para optimizar la seguridad activa, todos los modelos están equipados de serie con el sistema de estabilización DSC (Dynamic Stability Control). Opcionalmente se ofrecen el sistema DTC (control dinámico de la tracción, de serie en el MINI Cooper S Countryman así como en el MINI Cooper D Countryman, siempre que esté equipado con ALL4) y una función de bloqueo electrónico del diferencial del eje delantero.

MINI ALL4: Disfrutar aún más de la conducción, más allá de las pistas asfaltadas.

Los modelos MINI Cooper S Countryman y MINI Cooper D Countryman pueden contar opcionalmente con el sistema de tracción total permanente MINI ALL4. El sistema con diferencial central electrohidráulico distribuye la fuerza de impulsión de modo continuo entre los dos ejes. De ahí surge la tracción optimizada que también ofrece la típica manejabilidad del MINI. Ahora, el placer de conducir al típico estilo de MINI se puede disfrutar incluso

más allá de las carreteras asfaltadas. Además, MINI ALL4 también aumenta claramente el potencial dinámico del vehículo y redunda en una conducción más segura, especialmente en situaciones críticas.

En condiciones de conducción normal, se desvía hasta un 50 por ciento del momento de impulsión hacia las ruedas posteriores. En casos extremos, por ejemplo sobre hielo o nieve, pueden llegar a ser 100 por ciento. Esta distribución del momento de impulsión entre los dos ejes según sea necesario, optimiza la eficiencia del modelo «Crossover» de MINI. Habiéndose incluido la electrónica de regulación del sistema MINI ALL4 por primera vez directamente en la unidad de control del sistema DSC, los tiempos de reacción son inferiores a una décima de segundo. Por ello, el sistema siempre reacciona con la distribución óptima del momento de impulsión cuando cambian las condiciones dinámicas del vehículo. En estas condiciones, el conductor aprovecha en todo momento la máxima agilidad de su vehículo, disfrutando del comportamiento extraordinariamente seguro que distingue a todos los modelos de la marca. Gracias al funcionamiento anticipado del sistema de control del sistema MINI ALL4, se evita que las ruedas patinen, distribuyendo los momentos de impulsión de manera apropiada. De esta manera, el conductor aprecia las ventajas dinámicas de su automóvil y, a la vez, disfruta de un mayor nivel de confort.

Además, ambos modelos equipados con ALL4 disponen de un reglaje específico del chasis. El sofisticado apoyo del diferencial posterior y del cardán, incluyendo el elemento interior de supresión de vibraciones, garantiza que todas las variantes con tracción total del MINI Countryman alcancen el mismo nivel de confort acústico y dinámico que las versiones con tracción delantera.

Nuevo chasis: óptima maniobrabilidad, también en el segmento del MINI Countryman.

El carácter excepcional que ocupa el MINI Countryman en su segmento, se explica por aquella sensación tan típica que se tiene a los mandos de un MINI de estar conduciendo un kart. La tecnología del chasis, adaptada al nuevo modelo MINI «Crossover» de MINI, garantiza el máximo aprovechamiento de la capacidad de rendimiento de los potentes motores, logrando un comportamiento seguro y ejemplarmente ágil del vehículo. La precisa maniobrabilidad de carácter acentuadamente deportivo y, además, el excelente confort de marcha del MINI Countryman, consiguen que el nuevo modelo se diferencie claramente de otros conceptos automovilísticos similares que ofrece la competencia.

El eje delantero está dotado de suspensión McPherson y cuenta con brazos transversales forjados. Esta solución redunda en un excelente guiado de las ruedas y, además, logra que las fuerzas del motor no se sientan al volante al acelerar con fuerza o trazar curvas a gran velocidad. Además, la diferencia entre las longitudes de los ejes que impulsan las ruedas delanteras izquierda y derecha, que resulta del motor transversal, se armonizan mediante un eje intermediario. Esta construcción, normalmente sólo habitual en muy selectos vehículos de tracción delantera o total, impide desviaciones al acelerar y frenar.

El eje posterior de brazos múltiples del MINI Countryman, desarrollado recurriendo a los amplios conocimientos acumulados en el BMW Group, es apropiado tanto para la versión de tracción delantera como para aquella de tracción total. Las estabilizadoras en ambos ejes minimizan la inclinación lateral de la carrocería, contribuyendo así adicionalmente al comportamiento ágil del vehículo. El chasis del MINI Cooper S Countryman tiene un reglaje aun más deportivo que los demás modelos. Todas las variantes del MINI Countryman pueden equiparse opcionalmente con un chasis deportivo, que también reduce la altura hasta el suelo en 10 milímetros.

La unidad de frenado del MINI Countryman destaca por su fuerza, su precisión y su fiabilidad incluso en situaciones de gran solicitación. Incluye discos autoventilados de 294 milímetros de diámetro (MINI Cooper S Countryman: 307 milímetros) en las ruedas delanteras y discos macizos de 280 milímetros en las ruedas posteriores.

La servodirección electromecánica: maniobrabilidad típica de MINI con máxima eficiencia.

La servodirección electromecánica EPS (Electric Power Steering), incluida de serie en todas las variantes, contribuye esencialmente a la agilidad del MINI Countryman, típica en todos los modelos de la marca. El reglaje preciso del sistema garantiza alta exactitud a cualquier velocidad y las respuestas claras típicas en los vehículos MINI. La función Servotronic, ofrecida de serie, permite un apoyo de la dirección en dependencia de la velocidad. Maniobras de aparcamiento a bajas velocidades pueden ser efectuadas fácilmente, mientras qua a velocidades más altas se reduce la cantidad de apoyo del Servotronic a favor de la precisión de la dirección. Además, las vibraciones del volante se eliminan muy eficientemente gracias al EPS.

La maniobrabilidad ágil típica del MINI se crea además por medio de una vía muy eficiente. Al contrario de los convencionales sistemas electro-hidráulicos,

la servodirección se acciona por un motor eléctrico. Éste sólo se activa cuando el conductor desea el apoyo de la servodirección o cuando parezca oportuno. Durante la conducción en trayectos rectos o bien en por curvas con ángulos de dirección constantes, no se gasta energía en absoluto.
Gracias a las propiedades mencionadas, el EPS representa una más de las medidas aplicadas dentro del marco del concepto MINIMALISM para la reducción del consumo y de las emisiones.

El equipamiento de serie incluye el sistema de estabilización DSC (Dynamic Stability Control). Entre sus funciones se incluye, entre otros sistemas, el antibloqueo ABS, el distribuidor electrónico de la fuerza de frenado EBD (Electronic Brakeforce Distribution), la regulación de frenado en curvas CBC (Cornering Brake Control) y el sistema de ayuda al arrancar cuesta arriba. El sistema DTC (control dinámico de la tracción), que admite un resbalamiento controlado de las ruedas motrices para que sea más sencillo poner el vehículo en movimiento sobre arena o nieve profunda, se incluye de serie en el caso del MINI Cooper S Countryman con tracción delantera y en ambas versiones equipadas con el sistema de tracción total ALL4. Además, puede adquirirse opcionalmente en todos los demás modelos. Al desactivar el sistema de estabilización (modalidad DSC-Off), la función de bloqueo electrónico del diferencial del eje delantero se ocupa de frenar específicamente y de manera apropiada la rueda motriz que amenaza con resbalar al trazar curvas muy estrechas. Este sistema que se llama control electrónico de bloqueo del diferencial EDLC (Electronic Differential Lock Control), mejora la capacidad de impulsión del vehículo, sin incidir negativamente en el comportamiento de la dirección.

El MINI Cooper S Countryman lleva de serie llantas de aleación ligera de 17 pulgadas. Los modelos MINI Cooper Countryman y MINI Cooper D Countryman cuentan de serie con llantas de aleación ligera de 16 pulgadas, ofrecidas en dos diseños exclusivos.
El MINI One Countryman y el MINI One D Countryman tienen llantas de acero de 16 pulgadas. Todos los modelos pueden equiparse opcionalmente con llantas de aleación ligera de 18 pulgadas. La gama de accesorios incluye además otras llantas de formato de 19 pulgadas, con las que se acentúa aun más el carácter deportivo del vehículo.

7. Versatilidad fenomenal, seguridad impresionante. Carrocería y protección de ocupantes.

El interior del MINI Countryman tiene evidentes similitudes con la estética de todos los MINI, aunque, a la vez, cuenta con rasgos refrescantemente nuevos. Gracias a su mayor distancia entre ejes, ahora de 2.595 milímetros, y a la mayor altura de la carrocería, el habitáculo marca un listón de referencia en materia de espaciosidad y funcionalidad.

Incluso el concepto de seguridad del MINI Countryman se basa en los principios desarrollados para los vehículos de la marca y fue transferido al novedoso concepto de vehículo. La estructura de la carrocería, las piezas portantes, el dimensionado y la posición de las zonas de deformación sirven a alejar la energía de un impacto del habitáculo. Los sistemas de retención en el interior del vehículo ofrecen un máximo nivel de protección en caso de los más distintos accidentes posibles.

Rasgos característicos del MINI Countryman:
Posición más alta de los asientos, más espacio, asientos posteriores desplazables.
Principalmente llama la atención la posición más alta de los asientos. De esta manera es muy cómodo acceder al interior del vehículo, se obtiene una visión más amplia del tráfico, y además se intensifica la sensación de conducir un vehículo al estilo de un Sports Activity Vehicle.

Los asientos individuales de serie de la parte posterior pueden desplazarse longitudinalmente y por separado 130 milímetros. La banqueta trasera completa, en el mercado español, tiene tres asientos. La banqueta también puede desplazarse longitudinalmente en proporción de 60:40. Aunque la banqueta esté desplazada completamente hacia atrás,
el maletero del MINI Countryman ofrece suficiente espacio para, por ejemplo, acomodar un cochecito para bebés.

Si fuese necesario llevar más objetos en el maletero, es posible colocar los respaldos posteriores en una posición de carga, ampliándose así el volumen del maletero de 350 a 450 litros. Adicionalmente se consigue ampliar aun más el volumen del maletero abatiendo los respaldos posteriores parcial o completamente. En el caso de la banqueta de tres asientos, los respaldos se pueden abatir en relación de 40:20:40. De esta manera, el volumen del

maletero puede llegar a ser de hasta 1.170 litros, lo que significa que ofrece suficiente espacio para transportar dos mountainbike con las ruedas desmontadas. Además del portaequipajes de serie, también es posible adquirir un sistema de carga para la parte posterior del vehículo, cuyos puntos de anclaje se pueden pedir de fábrica.

MINI Centre Rail: Sistema único de vanos portaobjetos, con múltiples posibilidades para la personalización.
El MINI Countryman cuenta con un innovador sistema de carriles en sustitución de la consola central convencional. Con el MINI Centre Rail, único en su género, es posible llevar siempre a mano los utensilios personales. Además, esta solución establece una unión visual y funcional entre la parte delantera y la parte posterior del habitáculo. Si el MINI Countryman tiene asientos individuales en la parte posterior, el raíl central de perfil en forma de U se prolonga a lo largo de todo el habitáculo, llegando hasta la altura de los respaldos de los asientos posteriores. Si lleva instalada la banqueta posterior de tres asientos, el MINI Centre Rail termina a la altura de los respaldos de los asientos delanteros.

Gracias al sencillo sistema de fijación mediante clips, es posible utilizar el MINI Centre Rail de diversos modos, fijando diferentes módulos portaobjetos. Con este sistema es posible montar de manera completamente fiable adaptadores de fijación para aparatos de entretenimiento y telecomunicación, portavasos, estuches para gafas de diseño MINI y, también, apoyabrazos centrales. Los portaobjetos y los adaptadores de fijación pueden desplazarse libremente hacia adelante o atrás, a lo largo del raíl central.

Un concepto de seguridad sobresaliente que incluye medidas optimizadas para la protección de peatones.
El máximo nivel alcanzado por el MINI Countryman en lo que a seguridad pasiva se refiere, se expresa en el exterior sólido y robusto del vehículo. La altura de la parte frontal permite cumplir con las normas legales más recientes relacionadas con la protección de peatones y, además, le confiere al modelo «Crossover» un aspecto de especial aplomo. Zonas de deformación generosamente dimensionadas sirven a minimizar el riesgo de lesiones en caso de una colisión con un peatón o una bicicleta.

En el interior del MINI Countryman, el conductor y los pasajeros son protegidos por sistemas de retención altamente eficientes. Además, la estructura de la carrocería del MINI Countryman fue concebida para ofrecer el mayor nivel de protección a los ocupantes del coche en caso de un accidente.

Las estructuras portantes especialmente resistentes, las zonas de deformación programada claramente definidas y la gran estabilidad de la jaula del habitáculo contribuyen a mantener la energía del impacto alejada de los pasajeros. Las fuerzas producidas en caso de una colisión se desvían muy precisamente por medio de estructuras portantes en los bajos, en el marco lateral así como en la frente y en la zaga. De este modo, la energía de impacto se reparte a varios componentes de la carrocería y se transmite a las zonas de deformación.

Todos los sistemas de retención se dirigen por una electrónica central de seguridad para garantizar la activación enfocada en distintos casos de colisión. El equipamiento de serie incluye airbags frontales y laterales, así como airbags laterales tipo cortina que protegen a las personas que ocupan los asientos delanteros y traseros. Todos los asientos cuentan con cinturones de seguridad de tres puntos de anclaje. Los delanteros tienen tensores y limitadores de fuerza. Los posteriores incluyen anclajes tipo ISOFIX para asientos de niños.

El MINI Cooper S Countryman con sistema ALL4 lleva de serie neumáticos de 205/50 R17, que gracias a la tecnología runflat pueden seguir utilizándose fiablemente para llegar hasta el siguiente taller, aunque estén completamente desinflados. Estos neumáticos pueden adquirirse opcionalmente para todos los demás modelos. Las llantas de aleación de 18 pulgadas también calzan neumáticos tipo runflat. Todos los modelos MINI Countryman están equipados de serie con un indicador de pinchazos. El sistema controla los neumáticos y avisa al conductor por medio de una señal óptica, que aparece en el display del ordenador de a bordo, en caso que se haya producido algún daño.

8. Nuevas oportunidades para un carácter individualista. Interior y equipamiento.

Tanto el equipamiento de serie del MINI Countryman como la gran cantidad de opciones hasta ahora únicamente disponibles para vehículos de clases superiores, subrayan su carácter de primera categoría. La gama de equipamientos ofrecida en el ámbito de los sistemas de comunicación y entretenimiento destaca especialmente. La selección ofrecida ha sido especialmente desarrollada en vistas de un grupo de clientes comunicativo e interesado en tecnologías innovadoras de entretenimiento. Incluso en este ámbito, el MINI Countryman ha adelantado a la competencia. MINI es el primer fabricante de automóviles del mundo que con su concepto MINI Connected ofrece una interfaz USB nueva y única en su género, para acceder a múltiples funciones con el fin de lograr una integración máxima del iPhone de Apple en el sistema de entretenimiento y de información del vehículo. Esta tecnología, exclusiva de MINI, sienta las bases para conseguir un grado hasta ahora desconocido de integración de las funciones del teléfono inteligente.

El equipamiento de serie del MINI Countryman incluye, entre otros, un climatizador, el MINI Centre Rail y un selecto sistema audio con unidad CD con preparación para MP3, conexión AUX-In y cinco altavoces. Adicionalmente se ofrece una amplia gama de equipos opcionales y de accesorios específicos para cada modelo, con los que también el nuevo modelo de la marca puede adaptarse a las preferencias del cliente, tal como es usual en MINI.

Para una vista óptima: luces autoadaptables, faros de niebla, sensor de lluvia.
Junto con los opcionales faros Bi-Xenon, se ofrecen luces autoadaptables en curvas. Por medio de las luces autoadaptables en curvas, la iluminación de la carretera se adapta al ángulo relativo de giro del volante, ofreciendo una iluminación variable regulada según la velocidad de conducción. Además, para el MINI Countryman se ofrecen faros antiniebla y un sensor de lluvia, igualmente opcional. Éste gestiona la frecuencia de los limpiaparabrisas según la cantidad relativa de lluvia. Más confort aún en caso de mal tiempo se ofrece con el parabrisas calefactable. Esta opción, desde mucho tiempo eficaz en el MINI, está disponible para el nuevo modelo de la marca.

Además, la gama disponible para MINI Countryman incluye un techo panorámico de gran superficie que garantiza una vista óptima hacia el cielo. El techo consiste de dos piezas, es abatible tanto delante como detrás, con un techo interior corredizo. Para los espejos retrovisores interiores y exteriores se ofrece adicionalmente un ajuste automático anti-deslumbramiento. A la gama de equipamientos opcionales para el volante de cuero y el volante deportivo de cuero de tres radios también pertenece una palanca de cambios o de selección con revestimiento de cuero. Todos los volantes disponibles para el MINI Countryman pueden ser equipados con teclas multifuncionales. Éstas sirven para dirigir las funciones de teléfono y de audio así como para activar y desactivar el control de velocidad que pertenece al equipamiento de serie.

Con la iluminación ambiental, contenida en el kit de luces opcional, el habitáculo adquiere una imagen especial. Tratándose de una iluminación indirecta, se realza de noche todo el diseño del revestimiento de las puertas, por lo que se crea un ambiente especialmente agradable. El color de la luz puede cambiarse de modo continuo entre un color naranja cálido y un azul deportivo. También el MINI Centre Rail está provisto de conductores ópticos que cubren toda su longitud, y el color de la luz se adapta al color de la luz ambiental. Además, con la luz indirecta es más sencillo encontrar los objetos guardados en los vanos y montados a los adaptadores del raíl central.

Confort, funcionalidad y deportividad a petición.
La climatización automática, los asientos calefactables y el apoyabrazos para el conductor y el acompañante, así como un reglaje de la altura para el asiento del acompañante, contribuyen, entre otros, a aumentar el confort de conducción. El acceso confort disponible opcionalmente permite abrir la puerta del conductor y arrancar el motor sin tener que sacar la llave del coche del bolsillo. El MINI Countryman se puede equipar además con un Park Distance Control que facilita la marcha atrás al aparcar. El paquete opcional de portaobjetos que contiene, entre otros, una red tendida en el espacio para los pies del acompañante, una conexión de 12 voltios en el maletero, un porta gafas de alta calidad, un porta bolsos y un adaptador universal para terminales móviles así como (para equipamiento con dos asientos posteriores individuales) otra conexión más de 12 voltios y dos porta vasos adicionales. Como complemento, se ofrece una red de separación para el maletero. Para transportes aún más voluminosos se ofrece un enganche de remolque opcional para el MINI Countryman. Está dipsonible para el MINI Cooper S Countryman y el MINI Cooper D Countryman, para el

MINI Cooper Countryman sólo en combinación con la caja de cambios automática y dispone de una bola separable.

Otros equipamientos opcionales sirven a aportar un toque especialmente deportivo al aspecto exterior y a la sensación de marcha del MINI Countryman. El spoiler trasero, disponible de serie para el Cooper S Countryman, se ofrece opcionalmente para las demás variantes del modelo. Para todas las variantes del nuevo modelo se ofrece además un Sport Button posicionado en la consola central. Pulsando el botón, se activa una curva característica especialmente directa para el pedal de aceleración y la dirección. En vehículos equipados con una transmisión automática, adicionalmente se reduce el tiempo de reacción al cambiar de marchas. El ajuste deportivo del tren de rodaje disponible opcionalmente incluye una bajada del la carrocería de 10 milímetros.

Sistemas de radio y navegación con nuevas funciones.
Los sistemas de radio disponibles para el MINI Countryman ofrecen amplias posibilidades de individualización del programa de entretenimiento y funciones de comunicación innovadoras. El Radio MINI CD ofrecido de serie incluye una unidad de CD / MP3 y una conexión AUX-In para conectar fuentes externas de música con la unidad de audio de a bordo. El volumen de entrega del Radio MINI Boost CD opcional incluye, entre otros, un ordenador de a bordo y un display de dos líneas en el tablero central.

El Radio MINI Visual Boost y el sistema de navegación MINI incluyen una pantalla de 6,5 pulgadas de alta resolución en el tablero central así como el dispositivo de manos libres Bluetooth con interfaz de audio USB. Los mapas del sistema de navegación MINI están almacenados en un fichero Flash actualizable por medio del interfaz de USB. La representación de los mapas incluye una función de día y de noche. Además, los ficheros del vídeo compatible con el Apple iPod pueden ser mostradas en la pantalla de a bordo al estar parado el vehículo. Para optimizar la vivencia del sonido, se ofrece adicionalmente un sistema de altavoces HiFi Harman Kardon. Con diez altavoces y un rendimiento de 480 vatios del amplificador asegura un sonido tan dinámico como brillante.

Junto con la preparación para telefonía móvil Bluetooth, incluyendo el interfaz de audio USB, al que pertenece un adaptador Snap-In en la consola central con función de carga y una antena de techo, tanto el Radio MINI Visual Boost como el sistema de navegación MINI permiten el utilizo de funciones ampliadas, apoyadas por un terminal móvil conectado de este modo.

Se trata, por ejemplo, del Audio Streaming via Bluetooth, la representación de carátulas de discos en la pantalla de a bordo, o bien funciones innovadoras de oficina. Las listas de llamadas almacenadas en el móvil o las tarjetas de visita del interlocutor pueden ser representadas en la pantalla de a bordo. Además, las notas disponibles en el calendario del Smartphone pueden ser leídas en voz alta por medio de la versión de idioma disponible opcionalmente.

MINI Connected abre nuevos horizontes.
Tanto el Radio MINI Visual Boost o bien el sistema de navegación MINI ofrecen los requisitos necesarios para utilizar MINI Connected a los conductores que poseen un Apple iPhone. El MINI Connected representa una propuesta única en el mundo entre los sistemas de entretenimiento en el vehículo. Es realizable gracias a una nueva tecnología desarrollada especialmente para el MINI, con el fin de integrar las funciones de telecomunicación, entretenimiento e internet del Apple iPhone en el vehículo. Las funciones específicas MINI pueden ser integradas por medio de una aplicación para el Apple iPhone y via Joystick, las teclas del volante y la pantalla de a bordo. Gracias a la típica lógica de representación y aplicación de MINI, MINI Connected permite una gestión sumamente confortable, sencilla y, además, intuitiva que evita al máximo la distracción al volante. El teléfono móvil está conectado con el vehículo con un cable específico USB para la conexión de incluido en el volumen de entrega de MINI Connected o bien un adaptador Snap-In.

Esta tecnología exclusiva de MINI para la integración del Apple iPhone forma la base de numerosas opciones de ampliación y actualización. El volumen de funciones de MINI Connected se puede complementar confortablemente con los productos ofrecidos en el Apple App Store. De tal modo, los clientes de MINI Connected seguirán aprovechando en un futuro los avances técnicos y los desarrollos creativos en el ámbito del entretenimiento en el vehículo.

La aplicación ofrecida para MINI Connected, disponible por completo a partir del cuarto cuartal de 2010, incluye, entre otros, una función de radio web para poder recibir la emisora preferida independiente del lugar de estancia. El banco de datos a disposición para tal fin incluye miles de emisoras, cuyos programas pueden ser pedidos en línea. Todas las demás funciones de MINI Connected también son únicas en el segmento de los coches pequeños: la posibilidad de utilizar las funciones de búsqueda local en Google, como Google Send to Car y la recepción de RSS Newsfeeds libremente definibles, cuyos contenidos se muestran en la pantalla de a bordo y

pueden ser leídos en voz alta por medio de la versión de idioma disponible opcionalmente.

En el ámbito de esta aplicación, MINI además ofrece los requisitos para recibir mensajes por medio de Facebook o Twitter en el vehículo, incluso mostrándolas en la pantalla de a bordo y haciéndolas leer en voz alta por medio de la versión de idioma de MINI Connected. Mensajes de texto estandarizados pueden ser igualmente transmitidos por medio de ambos servicios directamente desde el vehículo. Los conductores MINI pueden advertirse entre ellos en caso de atascos u otros obstáculos.

La función Mission Control representa otra más de las especialidades típicas de MINI. Este sistema es capaz de evaluar una serie de datos del vehículo, del estado del vehículo y del entorno, con el fin de ofrecer al conductor las informaciones de mayor relevancia en cada situación, generados en forma de diálogo.

La gran cantidad de comentarios distintos para el diálogo entre el MINI y su conductor garantiza distracción permanente incluso en situaciones cotidianas y monótonas de conducción. MINI Connected también ofrece amplias posibilidades de ampliación e individualización para la función de Mission Control.

Otra innovación exclusiva de MINI es la función Dynamic Music incluida en la aplicación del Apple iPhone. Contiene una selección de piezas musicales exclusivamente compuestas, que pueden ser reproducidas por el sistema de audio MINI, cuyo ritmo y dinámica se adaptan al estilo de conducción. Esta función le permite crear al conductor MINI su propio soundtrack individual MINI para subrayar la típica sensación de kart por medio de su acelerador y su volante.

La gama de accesorios: funcional, deportiva y típca MINI.
El carácter polifacético del MINI Countryman se considera incluso en la selección de accesorios ofrecidos con el cuarto modelo MINI. La gama incluye una gran cantidad de productos de alta calidad, desarrollados para un utilizo más intensivo de las posibilidades ampliadas de aplicación que ofrece el MINI Countryman. Además hay componentes exteriores especificados para cada modelo, que permiten una individualización ulterior del MINI Countryman. El potencial deportivo del nuevo modelo se puede acentuar muy efectivamente con los componentes de John Cooper Works.

El aspecto exterior robusto del MINI Countryman se subraya especialmente por medio de elementos de diseño al estilo de una protección de bajos para la frente del vehículo y la zaga. Las aplicaciones de plástico en color plateado pueden ser montadas en los paragolpes de serie. Para el interior se ofrecen alfombrillas resistentes para cualquier tiempo, adicionalmente una alfombrilla para el maletero, con diseño equivalente. Adicionales portaobjetos se consiguen, entre otros, mediante un kit de sobrevivencia y una caja portaobjetos universal, que puede ser fijada en el raíl central.

Para los más jóvenes aficionados del MINI, los viajes cómodos y seguros se aseguran gracias a la nueva generación de asientos infantiles MINI.
Los asientos en típico diseño MINI con la combinación de colores naranja y negro pueden fijarse en los asientos posteriores con el sistema ISOFIX (de serie). Para el programa individual de entretenimiento de los ocupantes de la parte trasera se ofrece la tableta DVD system.

La gama de accesorios opcionales ofrece múltiples posibilidades de aumentar las capacidades de transporte del interior con su utilidad flexible. Por ejemplo, en los carriles longitudinales montados en el techo del MINI Countryman puede ser fijada una baca portaequipajes. Otras partes superpuestas permiten el transporte de voluminosos aparatos de deporte o bien equipaje adicional. Aparte de un porta bicicletas, un porta esquís/snowboards, un porta tablas de surf y un portaequipajes universal se ofrece una caja portaequipajes. Para el transporte de dos bicicletas puede utilizarse adicionalmente el portaequipajes montado en la zaga. Por medio de la preparación entregada de serie, puede ser montado en la zaga sin complicación alguna.

Los accesorios exteriores en el ámbito de diseño exterior típicos de MINI ortan un toque incomparable al MINI Countryman. La gama ofrecida para la individualización enfocada contiene, entre otros, tapas para los retrovisores en diseño Union Jack o bien Checkered Flag, las Sport Stripes para el capó, también disponibles para los demás modelos MINI, así como la bandera Union Jack para el techo.

Los componentes de John Cooper Works Performance subrayan el carácter deportivo del MINI Countryman. El kit aerodinámico disponible para el MINI Cooper S Countryman contiene flaps para el paragolpes delantero, faldones laterales acentuados esmaltados en el color del vehículo, una entrada de aire adicional, un difusor para el faldón trasero que proporciona mayor empuje, así como faldones de dimensiones particularmente grandes para los terminales de los tubos de escape. Además se ofrecen llantas de

aleación ligera de radios dobles (de 19 pulgadas), exclusivamente en la gama de accesorios John Cooper Works. Están disponibles en acabado negro mate o en negro brillante con superficie volteada. Para el habitáculo se puede elegir entre un volante deportivo de tres radios con revestimiento en alcantara y una horquilla en color carbono, así como una palanca de cambios que demuestra la misma combinación de materiales.

9. Datos técnicos.
MINI Cooper S Countryman, MINI Cooper S Countryman automática.

Carrocería		**MINI Cooper S Countryman**	**MINI Cooper S Countryman automática**
Cantidad puertas/asientos		5 / 4 (5)	5 / 4 (5)
Largo/Ancho/Alto (vacío)	mm	4110 / 1789 / 1561	4110 / 1789 / 1561
Batalla	mm	2595	2595
Vía adelante/atrás	mm	1525 / 1551	1525 / 1551
Radio de giro	m	11,6	11,6
Capacidad del depósito	Aprox. l	47	47
Sistema de refrigeración incl. calefacción	l	5,5	6,0
Aceite del motor	l	4,2	4,2
Aceite caja de cambios y diferencial	l	De por vida	De por vida
Peso en orden de marcha según DIN/UE	kg	1310 / 1385	1335 / 1410
Carga útil según DIN	kg	470	470
Peso total admisible	kg	1780	1805
Carga máx. ejes del./post.	kg	960 / 855	980 / 855
Carga máx. de remolque con freno (12%) / sin freno	kg	750 / 500	1000 / 500
Carga techo / carga apoyo	kg	75 / 75	
Volumen del maletero	l	350 / 450 / 1170	350 / 450 / 1170
Resistencia aerodinámica c_x / A / c_x x A	- / m^2 / m^2	0,36 / 2,36 / 0,85	0,36 / 2,35 / 0,85
Motor			
Tipo / Cantidad de cilindros / Válvulas		En línea / 4 / 4	En línea / 4 / 4
Unidad de control del motor		MEVD 17.2.2	MEVD 17.2.2
Cilindrada	cc	1598	1598
Diámetro/Carrera	mm	77,0 / 85,8	77,0 / 85,8
Compresión	:1	10,5	10,5
Combustible	ROZ	91-98	91-98
Potencia	kW/CV	135 / 184	135 / 184
a revoluciones	rpm	5500	5500
Par motor (con overboost)	Nm	240 (260)	240 (260)
a revoluciones	rpm	1600 – 5000 (1700 – 4500	1600 – 5000 (1700 – 4500
Sistema eléctrico			
Batería / Lugar de montaje	Ah/–	60 / Vano motor	55 / Vano motor
Alternador	A	150	120
Chasis			
Suspensión delantera		Eje de articulación única y montantes telescópicos McPherson, con compensación de hundimiento en frenado	
Suspensión trasera		Eje de brazos múltiples con brazos longitudinales de aluminio	
Frenos delanteros		Discos autoventilados	Discos autoventilados
Diámetro	mm	307 x 24	307 x 24
Frenos traseros		Discos	Discos
Diámetro	mm	280 x 10	280 x 10
Sistemas de estabilización		Sistema de frenos hidráulicos de dos circuitos con ABS, regulación electrónica de la fuerza de frenado (EBD), ayuda de frenado en curvas (CBC), sistema de estabilización (DSC) con asistencia de frenado, sistema de ayuda para arrancar cuesta arriba, control dinámico de la estabilidad (DTC) y control electrónico del bloqueo del diferencial (EDLC). Freno de mano mecánico, que actúa sobre las ruedas posteriores	
Dirección		Servodirección asistida eléctricamente; 2,4 giros de tope a tope	
Relación total de la dirección	:1	14,1	14,1
Neumáticos		205/55 R17 91V RSC	205/55 R17 91V RSC
Llantas		7J x 17 al. ligera	7J x 17 al. ligera
Caja de cambios			
Tipo de caja de cambios		Caja de cambios manual de 6 marchas	Caja automática de 6 marchas
Desarrollos de la caja I	:1	3,308	4,044
II	:1	2,130	2,371
III	:1	1,483	1,556
IV	:1	1,139	1,159
V	:1	0,949	0,852
VI	:1	0,816	0,672
Marcha atrás	:1	3,231	3,193
Relación de la caja del eje	:1	3,706	3,683

Prestaciones				
Relación peso/potencia DIN		kg/kW	9,7	9,9
Relación potencia/cilindrada		kW/l	84,5	84,5
Aceleración	0-100 km/h	s	7,6	7,9
	0-1.000 m	s	28,2	28,5
en 4ta/5ta	80-120 km/h	s	7,1 / 8,6	- / -
Velocidad máxima		km/h	215	210
Consumo según ciclo UE				
Ciclo urbano		l/100 km	7,5	9,5
Ciclo interurbano		l/100 km	5,4	5,7
Total		l/100 km	6,1	7,1
CO_2		g/km	143	166
Otros				
Clasificación según emisiones			UE5	UE5
Distancia al suelo (vacío)		mm	149	149

[1] Peso del vehículo listo para el servicio (DIN) más 75 kg para conductor y equipaje.
[2] Aumentos posibles bajo ciertas condiciones.
[3] Indicaciones aún no disponibles.

Datos técnicos.
MINI Cooper S Countryman ALL4, MINI Cooper S Countryman ALL4 automática.

(Actualizados en mayo de 2010.)

Carrocería		**MINI Cooper S Countryman ALL4**	**MINI Cooper S Countryman ALL4 automática**
Cantidad puertas/asientos		5 / 4 (5)	5 / 4 (5)
Largo/Ancho/Alto (vacío)	mm	4110 / 1789 / 1561	4110 / 1789 / 1561
Batalla	mm	2595	2595
Vía adelante/atrás	mm	1525 / 1551	1525 / 1551
Radio de giro	m	11,6	11,6
Capacidad del depósito	Aprox. l	47	47
Sistema de refrigeración incl. calefacción	l	5,5	6,0
Aceite del motor	l	4,2	4,2
Aceite caja de cambios y diferencial	l	De por vida	De por vida
Peso en orden de marcha según DIN/UE	kg	1380 / 1455	1405 / 1480
Carga útil según DIN	kg	460	460
Peso total admisible	kg	1840	1865
Carga máx. ejes del./post.	kg	980 / 895	1000 / 895
Carga máx. de remolque con freno (12%) / sin freno	kg	750 / 500	1000 / 500
Carga techo / carga apoyo	kg	75 / 75	75 / 75
Volumen del maletero	l	350 / 450 / 1170	350 / 450 / 1170
Resistencia aerodinámica c_x / A / c_x x A	- / m^2 / m^2	0,36 / 2,36 / 0,85	0,36 / 2,36 / 0,85
Motor			
Tipo / Cantidad de cilindros / Válvulas		En línea / 4 / 4	En línea / 4 / 4
Unidad de control del motor		MEVD 17.2.2	MEVD 17.2.2
Cilindrada	cc	1598	1598
Diámetro/Carrera	mm	77,0 / 85,8	77,0 / 85,8
Compresión	:1	10,5	10,5
Combustible	ROZ	91-98	91-98
Potencia	kW/CV	135 / 184	135 / 184
a revoluciones	rpm	5500	5500
Par motor (con overboost)	Nm	240 (260)	240 (260)
a revoluciones	rpm	1600 – 5000 (1700 – 4500	1600 – 5000 (1700 – 4500
Sistema eléctrico			
Batería / Lugar de montaje	Ah/–	70 / Vano motor	55 / Vano motor
Alternador	A	150	120
Chasis			
Suspensión delantera		Eje de articulación única y montantes telescópicos McPherson, con compensación de hundimiento en frenado	
Suspensión trasera		Eje de brazos múltiples con brazos longitudinales de aluminio	
Frenos delanteros		Discos autoventilados	Discos autoventilados
Diámetro	mm	307 x 24	307 x 24
Frenos traseros		Discos	Discos
Diámetro	mm	280 x 10	280 x 10
Sistemas de estabilización		Sistema de frenos hidráulicos de dos circuitos con ABS, regulación electrónica de la fuerza de frenado (EBD), ayuda de frenado en curvas (CBC), sistema de estabilización (DSC) con asistencia de frenado, sistema de ayuda para arrancar cuesta arriba, control dinámico de la estabilidad (DTC) y control electrónico del bloqueo del diferencial (EDLC), unidad de control DSC con electrónica de regulación para el sistema de tracción total MINI ALL4. Freno de mano mecánico en las ruedas posteriores	
Dirección		Servodirección asistida eléctricamente; 2,4 giros de tope a tope	
Relación total de la dirección	:1	14,1	14,1
Neumáticos		205/55 R17 91V RSC	205/55 R17 91V RSC
Llantas		7J x 17 al. ligera	7J x 17 al. ligera
Caja de cambios			
Tipo de caja de cambios		Caja de cambios manual de 6 marchas	Caja automática de 6 marchas
Desarrollos de la caja I	:1	3,308	4,044
II	:1	2,130	2,371
III	:1	1,483	1,556
IV	:1	1,139	1,159
V	:1	0,949	0,852
VI	:1	0,816	0,672
Marcha atrás	:1	3,231	3,193
Relación de la caja del eje	:1	3,706	3,683

Prestaciones				
Relación peso/potencia DIN		kg/kW	10,2	10,3
Relación potencia/cilindrada		kW/l	84,5	84,5
Aceleración	0-100 km/h	s	7,9	8,3
	0-1.000 m	s	28,4	29,0
en 4ta/5ta	80-120 km/h	s	7,4 / 9,4	- / -
Velocidad máxima		km/h	210	205
Consumo según ciclo UE				
Ciclo urbano		l/100 km	8,2	10,3
Ciclo interurbano		l/100 km	5,8	6,2
Total		l/100 km	6,7	7,7
CO_2		g/km	157	180
Otros				
Clasificación según emisiones			UE5	UE5
Distancia al suelo (vacío)		mm	149	149

[1] Peso del vehículo listo para el servicio (DIN) más 75 kg para conductor y equipaje.
[2] Aumentos posibles bajo ciertas condiciones.
[3] Indicaciones aún no disponibles.

Datos técnicos.
MINI Cooper Countryman, MINI Cooper Countryman automática.

(Actualizados en mayo de 2010.)

Carrocería		**MINI Cooper Countryman**	**MINI Cooper Countryman automática**
Cantidad puertas/asientos		5 / 4 (5)	5 / 4 (5)
Largo/Ancho/Alto (vacío)	mm	4097 / 1789 / 1561	4097 / 1789 / 1561
Batalla	mm	2595	2595
Vía adelante/atrás	mm	1534 / 1559	1534 / 1559
Radio de giro	m	11,6	11,6
Capacidad del depósito	Aprox. l	47	47
Sistema de refrigeración incl. calefacción	l	5,5	6,0
Aceite del motor	l	4,2	4,2
Aceite caja de cambios y diferencial	l	De por vida	De por vida
Peso en orden de marcha según DIN/UE	kg	1265 / 1340	1295 / 1370
Carga útil según DIN	kg	470	470
Peso total admisible	kg	1735	1765
Carga máx. ejes del./post.	kg	930 / 855	960 / 855
Carga máx. de remolque con freno (12%) / sin freno	kg	- / -	1000 / 500
Carga techo / carga apoyo	kg	75 / -	75 / 75
Volumen del maletero	l	350 / 450 / 1170	350 / 450 / 1170
Resistencia aerodinámica c_x / A / c_x x A	- / m^2 / m^2	0,35/ 2,36 / 0,83	0,35/ 2,36 / 0,83
Motor			
Tipo / Cantidad de cilindros / Válvulas		En línea / 4 / 4	En línea / 4 / 4
Unidad de control del motor		MEV 17.2.2	MEV 17.2.2
Cilindrada	cc	1598	1598
Diámetro/Carrera	mm	77 / 85,8	77/ 85,8
Compresión	:1	11,0	11,0
Combustible	ROZ	91-98	91-98
Potencia	kW/CV	90 / 122	90 / 122
a revoluciones	rpm	6000	6000
Par motor (con overboost)	Nm	160	160
a revoluciones	rpm	4250	4250
Sistema eléctrico			
Batería / Lugar de montaje	Ah/–	60 / Vano motor	55 / Vano motor
Alternador	A	150	120
Chasis			
Suspensión delantera		Eje de articulación única y montantes telescópicos McPherson, con compensación de hundimiento en frenado	
Suspensión trasera		Eje de brazos múltiples con brazos longitudinales de aluminio	
Frenos delanteros		Discos autoventilados	Discos autoventilados
Diámetro	mm	294 x 22	294 x 22
Frenos traseros		Discos	Discos
Diámetro	mm	280 x 10	280 x 10
Sistemas de estabilización		Sistema de frenos hidráulicos de dos circuitos con ABS, regulación electrónica de la fuerza de frenado (EBD), ayuda de frenado en curvas (CBC), control dinámico de estabilidad (DSC) con asistencia de frenado y asistencia para arrancar cuesta arriba. Opcional: Control dinámico de tracción (DTC) y control electrónico de bloqueo del diferencial (EDLC). Freno de mano mecánico, que actúa sobre las ruedas posteriores	
Dirección		Servodirección asistida eléctricamente (EPS); 2,4 giros de tope a tope	
Relación total de la dirección	:1	14,1	14,1
Neumáticos		205/60 R16 92H	205/60 R16 92H
Llantas		6,5J x 16 al. ligera	6,5J x 16 al. ligera
Caja de cambios			
Tipo de caja de cambios		Caja de cambios manual de 6 marchas	Caja automática de 6 marchas
Desarrollos de la caja I	:1	3,214	4,148
II	:1	1,792	2,370
III	:1	1,194	1,556
IV	:1	0,914	1,155
V	:1	0,784	0,859
VI	:1	0,683	0,686
Marcha atrás	:1	3,143	3,394
Relación de la caja del eje	:1	4,722	4,643

Prestaciones				
Relación peso/potencia DIN		kg/kW	14,1	14,4
Relación potencia/cilindrada		kW/l	56,3	56,3
Aceleración	0-100 km/h	s	10,5	11,6
	0-1.000 m	s	32,2	33,3
en 4ta/5ta	80-120 km/h	s	11,6 / 14,9	- / -
Velocidad máxima		km/h	190	182
Consumo según ciclo UE				
Ciclo urbano		l/100 km	7,4	9,3
Ciclo interurbano		l/100 km	5,2	6,0
Total		l/100 km	6,0	7,2
CO_2		g/km	140	168
Otros				
Clasificación según emisiones			UE5	UE5
Distancia al suelo (vacío)		mm	149	149

[1] Peso del vehículo listo para el servicio (DIN) más 75 kg para conductor y equipaje.
[2] Aumentos posibles bajo ciertas condiciones.
[3] Indicaciones aún no disponibles.

Datos técnicos.
MINI One Countryman, MINI One Countryman automática.

(Actualizados en mayo de 2010.)

Carrocería		**MINI One Countryman**	**MINI One Countryman automática**
Cantidad puertas/asientos		5 / 4 (5)	5 / 4 (5)
Largo/Ancho/Alto (vacío)	mm	4097 / 1789 / 1561	4097 / 1789 / 1561
Batalla	mm	2595	2595
Vía adelante/atrás	mm	1534 / 1559	1534 / 1559
Radio de giro	m	11,6	11,6
Capacidad del depósito	Aprox. l	47	47
Sistema de refrigeración incl. calefacción	l	5,5	6,0
Aceite del motor	l	4,2	4,2
Aceite caja de cambios y diferencial	l	De por vida	De por vida
Peso en orden de marcha según DIN/UE	kg	1265 / 1340	1295 / 1370
Carga útil según DIN	kg	470	470
Peso total admisible	kg	1735	1765
Carga máx. ejes del./post.	kg	935 / 855	965 / 855
Carga máx. de remolque con freno (12%) / sin freno	kg	- / -	- / -
Carga techo / carga apoyo	kg	75 / -	75 / -
Volumen del maletero	l	350 / 450 / 1170	350 / 450 / 1170
Resistencia aerodinámica c_x / A / c_x x A	- / m^2 / m^2	0,36 / 2,36 / 0,85	0,36 / 2,36 / 0,85
Motor			
Tipo / Cantidad de cilindros / Válvulas		En línea / 4 / 4	En línea / 4 / 4
Unidad de control del motor		MEV 17.2.2	MEV 17.2.2
Cilindrada	cc	1598	1598
Diámetro/Carrera	mm	77 / 85,8	77/ 85,8
Compresión	:1	11,0	11,0
Combustible	ROZ	91-98	91-98
Potencia	kW/CV	72 / 98	90 / 98
a revoluciones	rpm	6000	6000
Par motor (con overboost)	Nm	153	153
a revoluciones	rpm	3000	3000
Sistema eléctrico			
Batería / Lugar de montaje	Ah/–	60 / Vano motor	55 / Vano motor
Alternador	A	150	120
Chasis			
Suspensión delantera		Eje de articulación única y montantes telescópicos McPherson, con compensación de hundimiento en frenado	
Suspensión trasera		Eje de brazos múltiples con brazos longitudinales de aluminio	
Frenos delanteros		Discos autoventilados	Discos autoventilados
Diámetro	mm	294 x 22	294 x 22
Frenos traseros		Discos	Discos
Diámetro	mm	280 x 10	280 x 10
Sistemas de estabilización		Sistema de frenos hidráulicos de dos circuitos con ABS, regulación electrónica de la fuerza de frenado (EBD), ayuda de frenado en curvas (CBC), control dinámico de estabilidad (DSC) con asistencia de frenado y asistencia para arrancar cuesta arriba. Opcional: Control dinámico de tracción (DTC) y control electrónico de bloqueo del diferencial (EDLC). Freno de mano mecánico, que actúa sobre las ruedas posteriores	
Dirección		Servodirección asistida eléctricamente (EPS); 2,4 giros de tope a tope	
Relación total de la dirección	:1	14,1	14,1
Neumáticos		205/60 R16 92H	205/60 R16 92H
Llantas		6,5J x 16 acero	6,5J x 16 acero
Caja de cambios			
Tipo de caja de cambios		Caja de cambios manual de 6 marchas	Caja automática de 6 marchas
Desarrollos de la caja I	:1	3,214	4,148
II	:1	1,792	2,370
III	:1	1,194	1,556
IV	:1	0,914	1,155
V	:1	0,784	0,859
VI	:1	0,683	0,686
Marcha atrás	:1	3,143	3,394
Relación de la caja del eje	:1	4,353	4,643

Prestaciones				
Relación peso/potencia DIN		kg/kW	17,6	18,0
Relación potencia/cilindrada		kW/l	45,1	45,1
Aceleración	0-100 km/h	s	11,9	13,9
	0-1.000 m	s	33,7	36,1
en 4ta/5ta	80-120 km/h	s	13,9 / 17,9	- / -
Velocidad máxima		km/h	173	168
Consumo según ciclo UE				
Ciclo urbano		l/100 km	7,4	9,3
Ciclo interurbano		l/100 km	5,2	6,0
Total		l/100 km	6,0	7,2
CO_2		g/km	139	168
Otros				
Clasificación según emisiones			UE5	UE5
Distancia al suelo (vacío)		mm	149	149

[1] Peso del vehículo listo para el servicio (DIN) más 75 kg para conductor y equipaje.
[2] Aumentos posibles bajo ciertas condiciones.
[3] Indicaciones aún no disponibles.

Datos técnicos.
MINI Cooper D Countryman.

(Actualizados en mayo de 2010.)

Carrocería		**MINI Cooper D Countryman**
Cantidad puertas/asientos		5 / 4 (5)
Largo/Ancho/Alto (vacío)	mm	4097 / 1789 / 1561
Batalla	mm	2595
Vía adelante/atrás	mm	1534 / 1559
Radio de giro	m	11,6
Capacidad del depósito	Aprox. l	47
Sistema de refrigeración incl. calefacción	l	5,4
Aceite del motor	l	5,2
Aceite caja de cambios y diferencial	l	De por vida
Peso en orden de marcha según DIN/UE	kg	1310 / 1385
Carga útil según DIN	kg	470
Peso total admisible	kg	1780
Carga máx. ejes del./post.	kg	985 / 850
Carga máx. de remolque con freno (12%) / sin freno	kg	750 / 500
Carga techo / carga apoyo	kg	75 / 75
Volumen del maletero	l	350 / 450 / 1170
Resistencia aerodinámica c_x / A / c_x x A	- / m^2 / m^2	0,35/ 2,36 / 0,83
Motor		
Tipo / Cantidad de cilindros / Válvulas		En línea / 4 / 4
Unidad de control del motor		DDE 7.0
Cilindrada	cc	1598
Diámetro/Carrera	mm	78/ 83,6
Compresión	:1	16,5
Combustible	ROZ	Diésel
Potencia	kW/CV	82 / 112
a revoluciones	rpm	4000
Par motor (con overboost)	Nm	270
a revoluciones	rpm	1750-2250
Sistema eléctrico		
Batería / Lugar de montaje	Ah/–	70 / Vano motor
Alternador	A	150
Chasis		
Suspensión delantera		Eje de articulación única y montantes telescópicos McPherson, con compensación de hundimiento en frenado
Suspensión trasera		Eje de brazos múltiples con brazos longitudinales de aluminio
Frenos delanteros		Discos autoventilados
Diámetro	mm	294 x 22
Frenos traseros		Discos
Diámetro	mm	280 x 10
Sistemas de estabilización		Sistema de frenos hidráulicos de dos circuitos con ABS, regulación electrónica de la fuerza de frenado (EBD), ayuda de frenado en curvas (CBC), control dinámico de estabilidad (DSC) con asistencia de frenado y asistencia para arrancar cuesta arriba. Opcional: Control dinámico de tracción (DTC) y control electrónico de bloqueo del diferencial (EDLC). Freno de mano mecánico, que actúa sobre las ruedas posteriores
Dirección		Servodirección asistida eléctricamente (EPS); 2,4 giros de tope a tope
Relación total de la dirección	:1	14,1
Neumáticos		205/60 R16 92H
Llantas		6,5J x 16 al. ligera
Caja de cambios		
Tipo de caja de cambios		Caja de cambios manual de 6 marchas
Desarrollos de la caja I	:1	3,308
II	:1	1,870
III	:1	1,194
IV	:1	0,872
V	:1	0,721
VI	:1	0,596
Marcha atrás	:1	3,231
Relación de la caja del eje	:1	3,706

Prestaciones			
Relación peso/potencia DIN		kg/kW	16,0
Relación potencia/cilindrada		kW/l	51,3
Aceleración	0-100 km/h	s	10,9
	0-1.000 m	s	32,6
en 4ta/5ta	80-120 km/h	s	9,7 / 11,9
Velocidad máxima		km/h	185
Consumo según ciclo UE			
Ciclo urbano		l/100 km	4,7
Ciclo interurbano		l/100 km	4,2
Total		l/100 km	4,4
CO_2		g/km	115
Otros			
Clasificación según emisiones			UE5
Distancia al suelo (vacío)		mm	149

[1] Peso del vehículo listo para el servicio (DIN) más 75 kg para conductor y equipaje.
[2] Aumentos posibles bajo ciertas condiciones.
[3] Indicaciones aún no disponibles.

Datos técnicos.
MINI Cooper D Countryman ALL4.

(Actualizados en mayo de 2010.)

Carrocería		**MINI Cooper D Countryman ALL4**
Cantidad puertas/asientos		5 / 4 (5)
Largo/Ancho/Alto (vacío)	mm	4097 / 1789 / 1561
Batalla	mm	2595
Vía adelante/atrás	mm	1534 / 1559
Radio de giro	m	11,6
Capacidad del depósito	Aprox. l	47
Sistema de refrigeración incl. calefacción	l	5,4
Aceite del motor	l	5,2
Aceite caja de cambios y diferencial	l	De por vida
Peso en orden de marcha según DIN/UE	kg	1380 / 1455
Carga útil según DIN	kg	470
Peso total admisible	kg	1850
Carga máx. ejes del./post.	kg	1010 / 890
Carga máx. de remolque con freno (12%) / sin freno	kg	750 / 500
Carga techo / carga apoyo	kg	75 / 75
Volumen del maletero	l	350 / 450 / 1170
Resistencia aerodinámica c_x / A / c_x x A	- / m^2 / m^2	0,35 / 2,36 / 0,83
Motor		
Tipo / Cantidad de cilindros / Válvulas		En línea / 4 / 4
Unidad de control del motor		DDE 7.0
Cilindrada	cc	1598
Diámetro/Carrera	mm	78 / 83,6
Compresión	:1	16,5
Combustible	ROZ	Diésel
Potencia	kW/CV	82 / 112
a revoluciones	rpm	4000
Par motor (con overboost)	Nm	270
a revoluciones	rpm	1750-2250
Sistema eléctrico		
Batería / Lugar de montaje	Ah/–	70 / Vano motor
Alternador	A	150
Chasis		
Suspensión delantera		Eje de articulación única y montantes telescópicos McPherson, con compensación de hundimiento en frenado
Suspensión trasera		Eje de brazos múltiples con brazos longitudinales de aluminio
Frenos delanteros		Discos autoventilados
Diámetro	mm	294 x 22
Frenos traseros		Discos
Diámetro	mm	280 x 10
Sistemas de estabilización		Sistema de frenos hidráulicos de dos circuitos con ABS, regulación electrónica de la fuerza de frenado (EBD), ayuda de frenado en curvas (CBC), sistema de estabilización (DSC) con asistencia de frenado, sistema de ayuda para arrancar cuesta arriba, control dinámico de la estabilidad (DTC) y control electrónico del bloqueo del diferencial (EDLC), unidad de control DSC con electrónica de regulación para el sistema de tracción total MINI ALL4. Freno de mano mecánico en las ruedas posteriores
Dirección		Servodirección asistida eléctricamente; 2,4 giros de tope a tope
Relación total de la dirección	:1	14,1
Neumáticos		205/60 R16 92H
Llantas		6,5J x 16 al. ligera
Caja de cambios		
Tipo de caja de cambios		Caja de cambios manual de 6 marchas
Desarrollos de la caja I	:1	3,308
II	:1	1,870
III	:1	1,194
IV	:1	0,872
V	:1	0,721
VI	:1	0,596
Marcha atrás	:1	3,231
Relación de la caja del eje	:1	3,706

Prestaciones			
Relación peso/potencia DIN		kg/kW	16,8
Relación potencia/cilindrada		kW/l	51,3
Aceleración	0-100 km/h	s	11,6
	0-1.000 m	s	33,1
en 4ta/5ta	80-120 km/h	s	10,6 / 12,9
Velocidad máxima		km/h	180
Consumo según ciclo UE			
Ciclo urbano		l/100 km	5,3
Ciclo interurbano		l/100 km	4,7
Total		l/100 km	4,9
CO_2		g/km	129
Otros			
Clasificación según emisiones			UE5
Distancia al suelo (vacío)		mm	149

[1] Peso del vehículo listo para el servicio (DIN) más 75 kg para conductor y equipaje.
[2] Aumentos posibles bajo ciertas condiciones.
[3] Indicaciones aún no disponibles.

Datos técnicos.
MINI One D Countryman.

Carrocería		**MINI One D Countryman**
Cantidad puertas/asientos		5 / 4 (5)
Largo/Ancho/Alto (vacío)	mm	4097 / 1789 / 1561
Batalla	mm	2595
Vía adelante/atrás	mm	1534 / 1559
Radio de giro	m	11,6
Capacidad del depósito	Aprox. l	47
Sistema de refrigeración incl. calefacción	l	5,4
Aceite del motor	l	5,2
Aceite caja de cambios y diferencial	l	De por vida
Peso en orden de marcha según DIN/UE	kg	1310 / 1385
Carga útil según DIN	kg	470
Peso total admisible	kg	1780
Carga máx. ejes del./post.	kg	995 / 850
Carga máx. de remolque con freno (12%) / sin freno	kg	- / -
Carga techo / carga apoyo	kg	75 / -
Volumen del maletero	l	350 / 450 / 1170
Resistencia aerodinámica c_x / A / c_x x A	- / m^2 / m^2	0,35 / 2,36 / 0,83
Motor		
Tipo / Cantidad de cilindros / Válvulas		En línea / 4 / 4
Unidad de control del motor		DDE 7.0
Cilindrada	cc	1598
Diámetro/Carrera	mm	78 / 83,6
Compresión	:1	16,5
Combustible	ROZ	Diésel
Potencia	kW/CV	66 / 90
a revoluciones	rpm	4000
Par motor (con overboost)	Nm	215
a revoluciones	rpm	1750-2500
Sistema eléctrico		
Batería / Lugar de montaje	Ah/–	70 / Vano motor
Alternador	A	150
Chasis		
Suspensión delantera		Eje de articulación única y montantes telescópicos McPherson, con compensación de hundimiento en frenado
Suspensión trasera		Eje de brazos múltiples con brazos longitudinales de aluminio
Frenos delanteros		Discos autoventilados
Diámetro	mm	294 x 22
Frenos traseros		Discos
Diámetro	mm	280 x 10
Sistemas de estabilización		Sistema de frenos hidráulicos de dos circuitos con ABS, regulación electrónica de la fuerza de frenado (EBD), ayuda de frenado en curvas (CBC), control dinámico de estabilidad (DSC) con asistencia de frenado y asistencia para arrancar cuesta arriba. Opcional: Control dinámico de tracción (DTC) y control electrónico de bloqueo del diferencial (EDLC). Freno de mano mecánico, que actúa sobre las ruedas posteriores
Dirección		Servodirección asistida eléctricamente (EPS); 2,4 giros de tope a tope
Relación total de la dirección	:1	14,1
Neumáticos		205/60 R16 92H
Llantas		6,5J x 16 acero
Caja de cambios		
Tipo de caja de cambios		Caja de cambios manual de 6 marchas
Desarrollos de la caja I	:1	3,308
II	:1	1,870
III	:1	1,194
IV	:1	0,872
V	:1	0,721
VI	:1	0,596
Marcha atrás	:1	3,231
Relación de la caja del eje	:1	3,706

Prestaciones			
Relación peso/potencia DIN		kg/kW	19,8
Relación potencia/cilindrada		kW/l	41,3
Aceleración	0-100 km/h	s	12,9
	0-1.000 m	s	34,8
en 4ta/5ta	80-120 km/h	s	12,5 / 15,9
Velocidad máxima		km/h	170
Consumo según ciclo UE			
Ciclo urbano		l/100 km	4,7
Ciclo interurbano		l/100 km	4,2
Total		l/100 km	4,4
CO_2		g/km	115
Otros			
Clasificación según emisiones			UE5
Distancia al suelo (vacío)		mm	149

[1] Peso del vehículo listo para el servicio (DIN) más 75 kg para conductor y equipaje.
[2] Aumentos posibles bajo ciertas condiciones.
[3] Indicaciones aún no disponibles.

10. Diagramas de potencia y par motor.

MINI Cooper S Countryman.

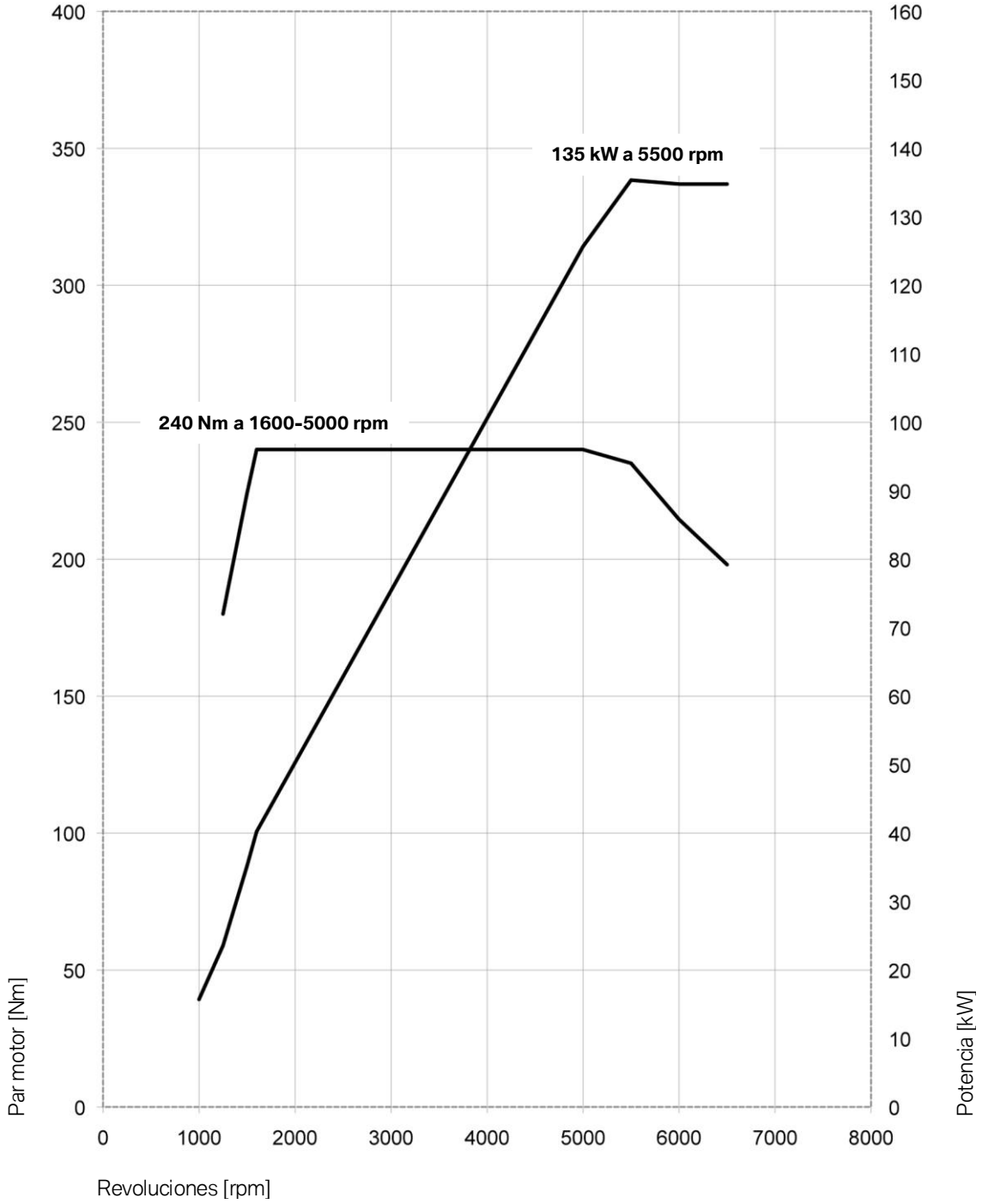

MINI Cooper Countryman.

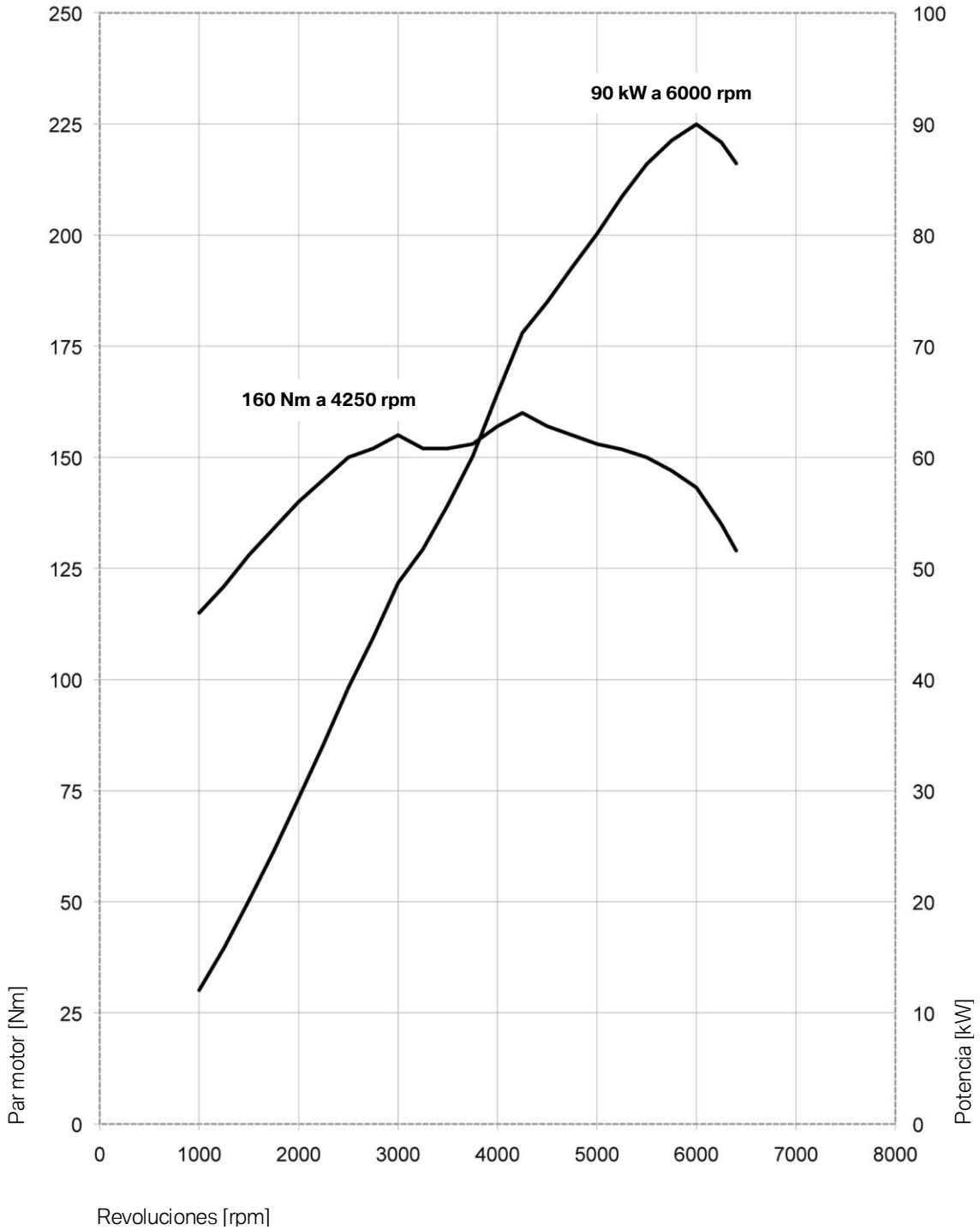

MINI One Countryman.

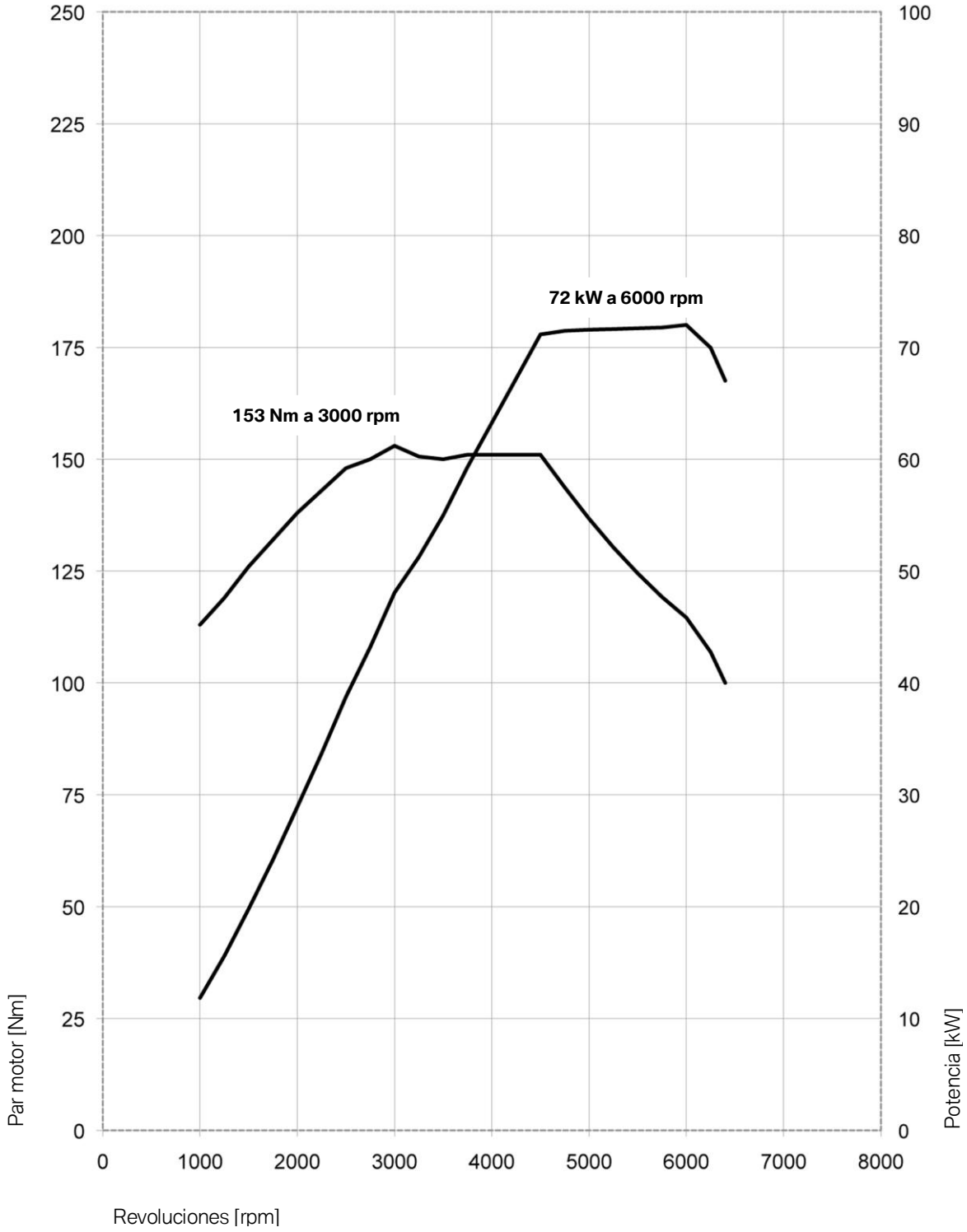

MINI Cooper D Countryman.

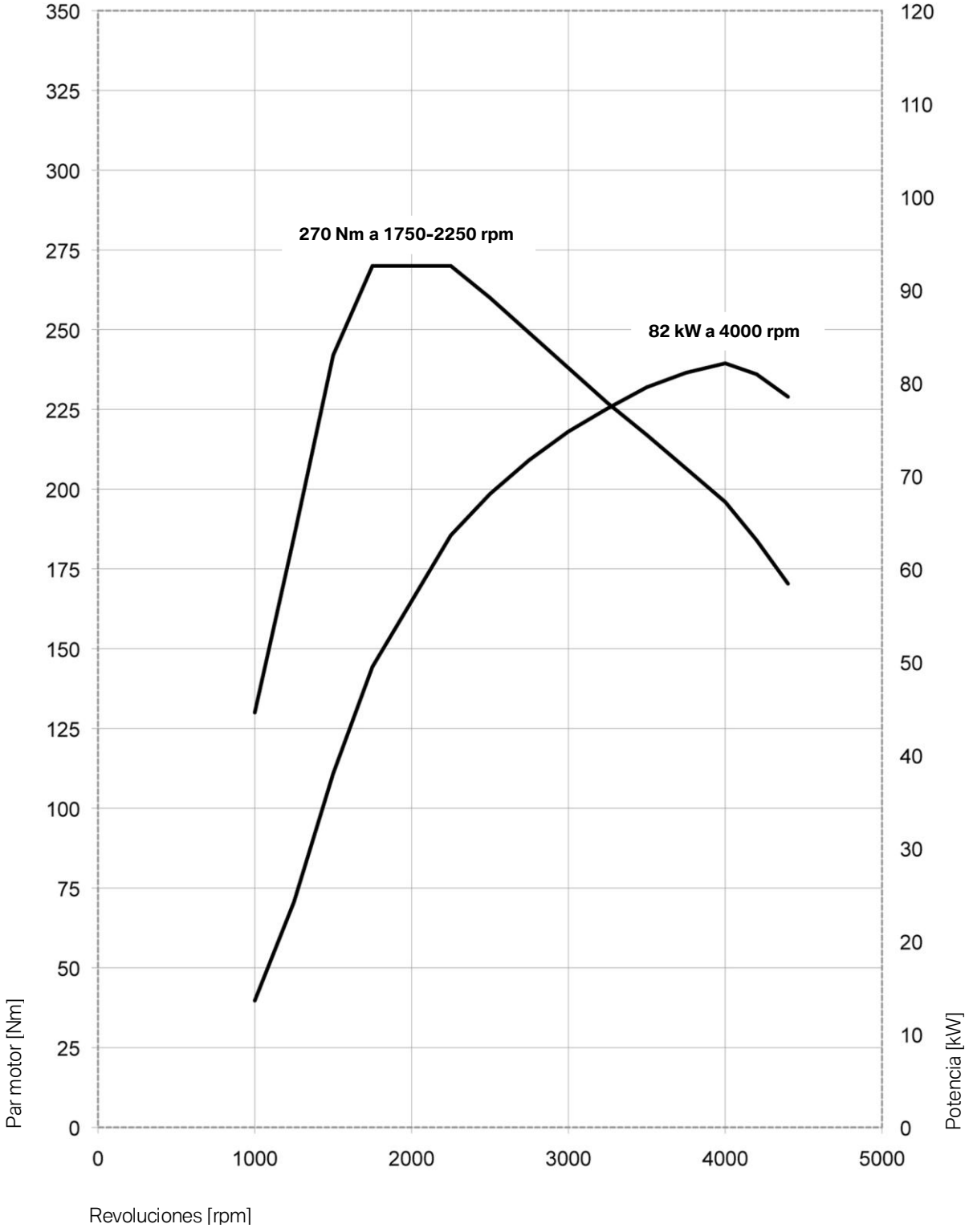

MINI One D Countryman.

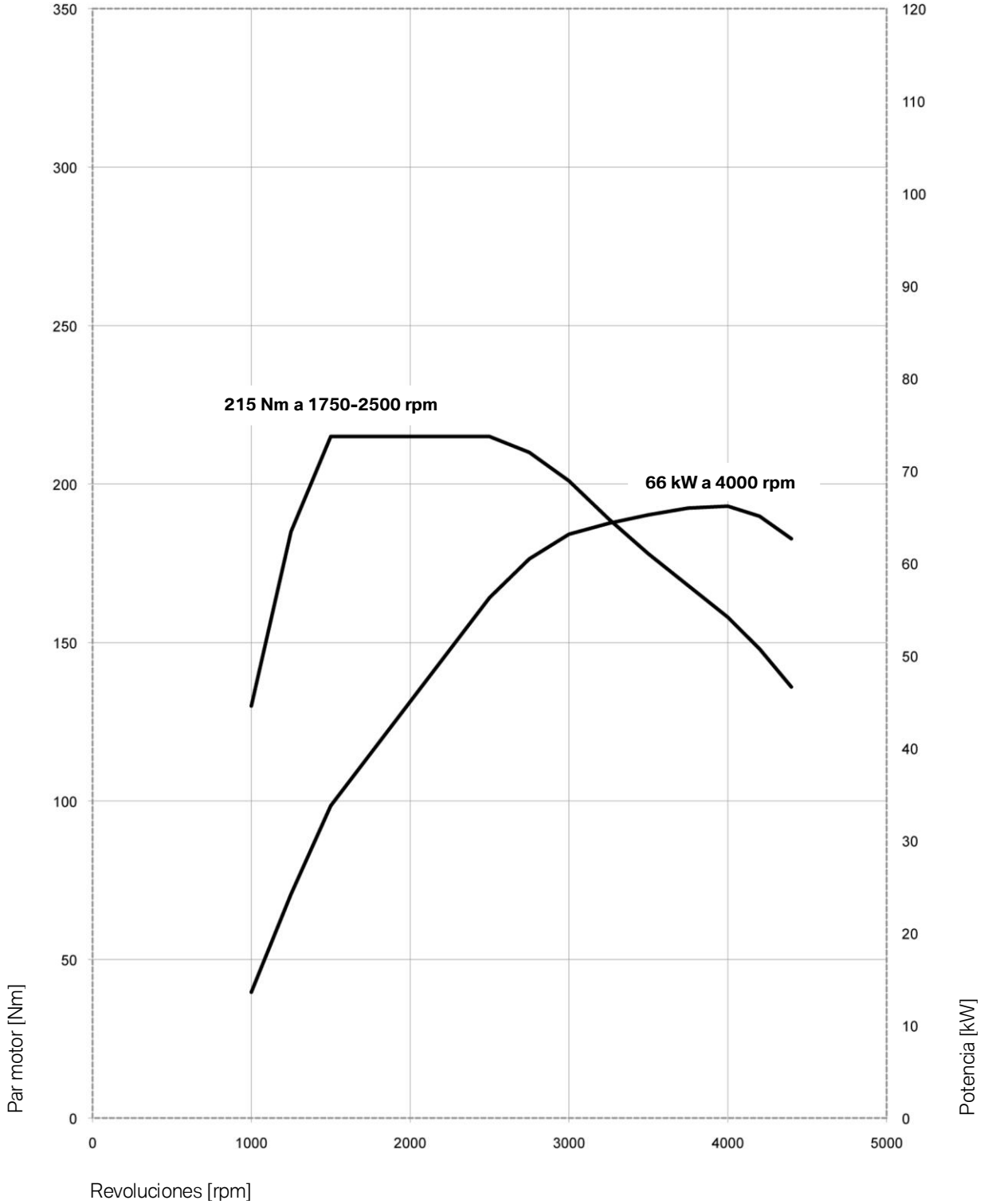

11. Dimensiones exteriores e interiores.

MINI Cooper S Countryman.

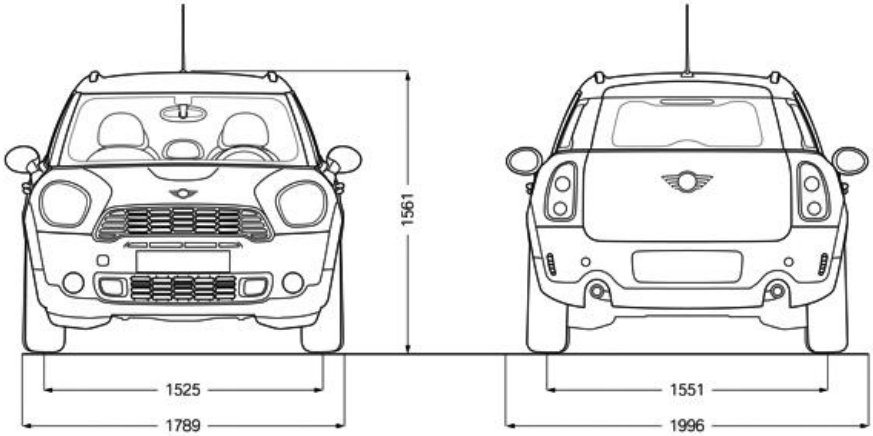

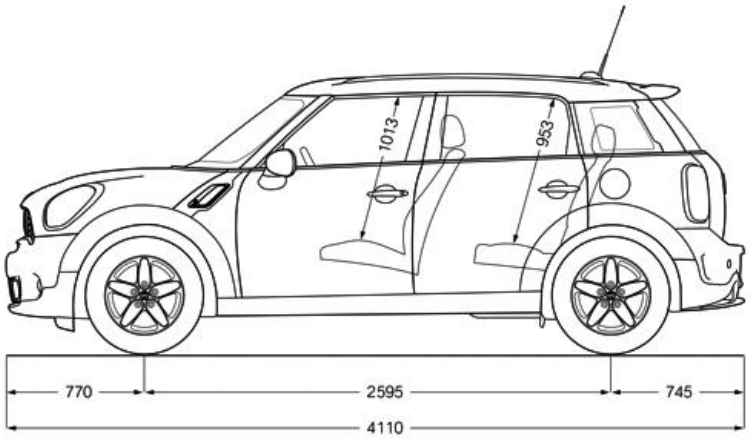

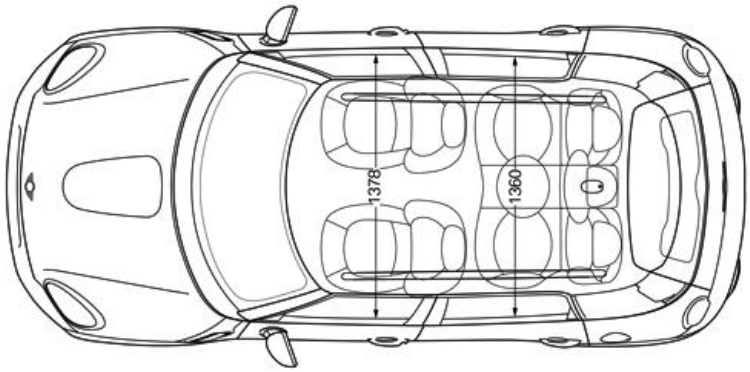
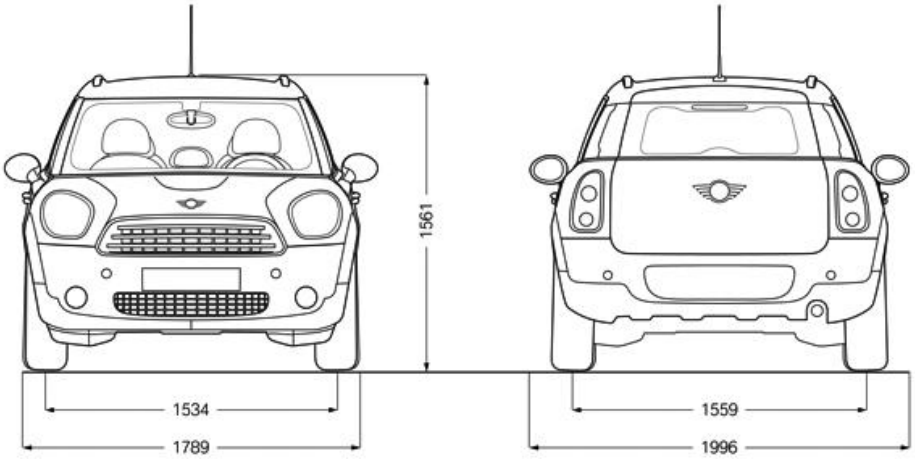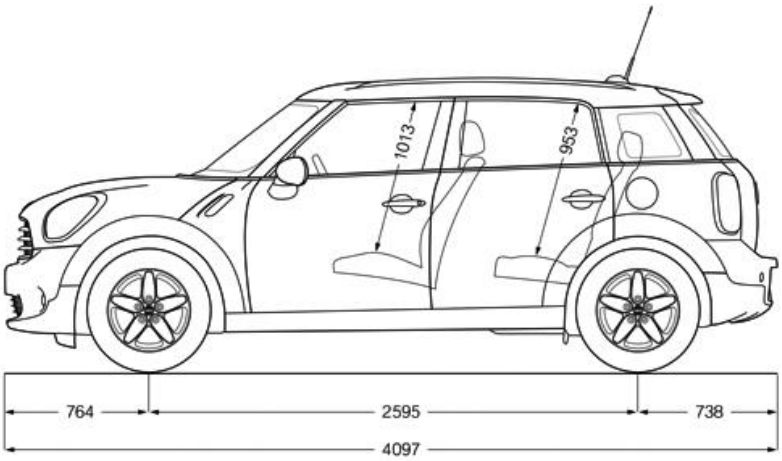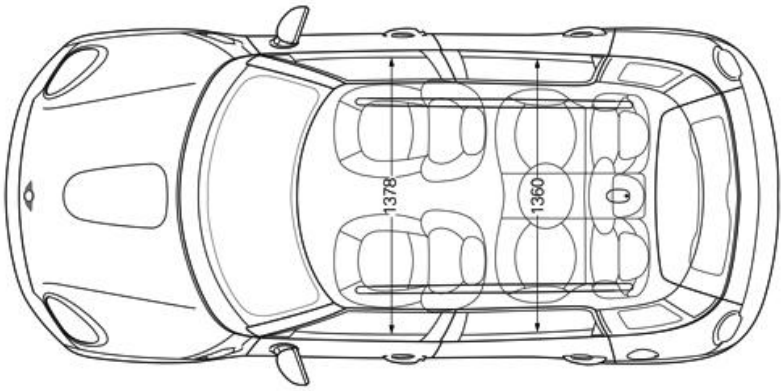
MINI Cooper Countryman.