El nuevo BMW Serie 5.
Índice.

1. El nuevo BMW Serie 5.
(Versión resumida) 2

2. BMW Serie 5 berlina, BMW Serie 5 Touring, BMW Serie 5 Gran Turismo: historia exitosa en todo el mundo. 7

3. Diseño y carrocería: elegancia intemporal, funcionalidad moderna y lujo hecho a medida. 10

4. Los motores y el chasis: equilibrio perfecto entre dinamismo y confort. 16

5. BMW ConnectedDrive en el nuevo BMW Serie 5: innovaciones ejemplares para mayor seguridad, confort, información y entretenimiento. 21

6. BMW EfficientDynamics en el nuevo BMW Serie 5: mayor placer de conducir, menor consumo. 26

7. Datos técnicos. 28

8. Diagramas de potencia y par motor. 72

9. Dimensiones exteriores e interiores. 83

1. El nuevo BMW Serie 5. (Versión resumida)

El BMW Serie 5 ofrece todo lo que exigen los clientes de un automóvil de carácter selecto correspondiente al segmento automovilístico medio superior: dinamismo, confort, eficiencia, lograda estética y numerosas soluciones innovadoras para acrecentar el placer de conducir. Las cifras de ventas de esta serie de la marca aumentan constantemente, por lo que es líder mundial en su segmento. Desde que se lanzó al mercado mundial la actual generación de la serie, se vendieron más de un millón de modelos de las versiones berlina y familiar de la serie 5 de BMW, a los que se suman las ventas del BMW Serie 5 Gran Turismo, un coche de carácter único en su segmento debido a su alto nivel de lujo. Ahora empieza un nuevo capítulo de esta exitosa historia. La gama de modelos de la serie 5 de BMW resulta ahora más atractiva con modificaciones específicas del diseño, ampliación de la gama de motores, aumento de la oferta de equipos opcionales innovadores e inclusión de funciones de BMW ConnectedDrive.

El diseño: modificaciones específicas acentúan el carácter deportivo.
La imagen deportiva de la nueva berlina y del nuevo familiar de la serie 5 de BMW se acentúa mediante un marco perfilado de la parrilla ovoide doble propia de BMW, así como con nuevas entradas inferiores de aire. El ancho de la zaga de ambos modelos se realza adicionalmente mediante un pliegue en el faldón y con listones luminosos en los pilotos posteriores más estrechos, perfilados y, por lo tanto, más expresivos.

El nuevo BMW Serie 5 Gran Turismo tiene un faldón delantero modificado, que subraya el aplomo y la solidez del coche. Con el nuevo diseño de su parte posterior, tiene un aspecto más largo y bajo. Las superficies tridimensionales en la zona del soporte de la matrícula y el listón cromado que ahora se encuentra en el faldón posterior, confirman el aspecto dinámico del BMW Serie 5 Gran Turismo.

Todos los modelos incluyen de serie faros de xenón. Opcionalmente se pueden adquirir los faros LED de orientación automática, así como faros antiniebla, también de diodos luminosos. Las luces intermitentes laterales ahora están integradas en los espejos retrovisores exteriores. Además, en el nuevo BMW Serie 5 son nuevos también los acabados BMW Luxury Line y BMW Modern Line. Estas dos líneas de acabado incluyen elementos de

diseño y equipamiento de carácter exclusivo. Adicionalmente también es posible adquirir un kit deportivo M específico para cada uno de los modelos.

Ampliación de funciones y optimización de la imagen selecta.
Diversas novedades en el habitáculo acentúan el selecto refinamiento de los acabados, a las que se suman diversas soluciones que acrecientan la funcionalidad del coche. El Control Display del sistema de mando iDrive incluido de serie, tiene ahora un marco cromado, tanto en la berlina como en el modelo familiar. Además, los dos vanos portaobjetos y los portavasos que se encuentran en la consola central tienen una mayor capacidad.

La reconfiguración de la parte posterior del nuevo BMW Serie 5 Gran Turismo permitió aumentar la capacidad del maletero de 440 a 500 litros. Todos los modelos de la serie 5 de BMW son ahora más atractivos y permiten un mayor grado de personalización, gracias a los nuevos colores exteriores y a la nueva oferta de llantas de aleación ligera, colores de tapicería y listones embellecedores para el habitáculo.

Los motores: un nuevo listón de referencia en materia de placer de conducir y variedad.
Más veloces, económicos y respetuosos con el medio ambiente: Gracias a la optimización de numerosos detalles de todas las variantes del BMW Serie 5, fue posible reducir su consumo, en algunos casos considerablemente, y, a la vez, se logró mantener su carácter deportivo. En algunos modelos incluso fue posible mejorar las prestaciones. Además, todos los motores cumplen los criterios definidos en la norma de gases de escape UE6, que sólo entrará en vigor a partir de setiembre del año 2014. Los modelos con motor diésel están equipados adicionalmente de serie con la tecnología BMW BluePerformance, que reduce las emisiones de óxido de nitrógeno.

La tecnología BMW EfficientDynamics permitió aplicar diversas soluciones, entre ellas las siguientes: recuperación de energía de frenado, función Auto Start Stop (también en combinación con la caja de cambios automática de ocho marchas), indicador del momento óptimo para cambiar de marchas y modo ECO PRO, modo de conducción en «modo de planeo» con desacoplamiento del conjunto propulsor y asistente previsor para la adaptación anticipada de la velocidad en zonas con límite de velocidad. Adicionalmente se incluye la función ECO PRO Route, con la que se seleccionan rutas en el sistema de navegación Professional opcional. El renovado progreso de la eficiencia también se debe a las numerosas medidas adoptadas con el fin de optimizar las cualidades aerodinámicas. Con estas medidas fue posible, por ejemplo, reducir el coeficiente de resistencia aerodinámica (valor Cw) de la berlina BMW 520d a apenas 0,25.

En la misma fecha del lanzamiento de los nuevos modelos de la serie 5 de BMW también se amplía la gama de propulsores. El nuevo modelo básico de la gama con motor diésel es el BMW 518d. Su propulsor diésel de cuatro cilindros con tecnología BMW TwinPower Turbo tiene una potencia de 105 kW/143 CV y se montará tanto en la versión berlina como en la familiar del nuevo BMW Serie 5. Al igual que la berlina BMW 520d, también la berlina BMW 518i consume en promedio apenas 4,5 litros a los 100 kilómetros según ciclo de pruebas UE, y su valor de valor de CO_2 es de 119 gramos por kilómetro. La nueva gama incluye ahora al BMW 520d xDrive, tanto en versión berlina como en versión familiar. Ello significa que la cantidad de modelos provistos del sistema inteligente de tracción total aumenta a siete en el caso de la variante familiar Touring, y a ocho en el de la berlina. Cuatro de los motores previstos para el BMW Serie 5 Gran Turismo pueden combinarse con el sistema xDrive.

Un nuevo motor V8 con tecnología BMW TwinPower Turbo de 330 kW/450 CV es la estrella entre los propulsores previstos para la nueva gama de modelos de la serie 5 de la marca. En total, la gama de motores para la nueva berlina y el nuevo familiar de la serie 5 de BMW cuenta ahora con cuatro propulsores de gasolina y seis motores diésel, incluyendo los dos modelos de BMW M Performance, es decir, la berlina BMW M550d xDrive y el BMW M550d xDrive Touring. Para el nuevo BMW Serie 5 Gran Turismo se ofrecen dos motores de gasolina y tres motores diésel.

El sistema de gestión inteligente de la energía del BMW ActiveHybrid 5 también fue objeto de diversas medidas de optimización. Esta berlina plenamente híbrida dispone ahora de una versión específica del asistente de previsión de límites de velocidad, capaz de coordinar el funcionamiento del motor de combustión y del motor eléctrico en función de la ruta prevista.

El chasis optimizado de avanzada tecnología, con eje delantero de doble brazo transversal, eje integral posterior y dirección asistida electromecánica con función Servotronic de serie, consigue en su conjunto un equilibrio ejemplar entre deportividad y confort. El BMW Serie 5 Touring y el BMW Serie 5 Gran Turismo llevan de serie un sistema de amortiguación neumática con regulación automática de la altura del eje posterior. Ahora, todos los modelos incluyen el selector de reglaje personalizado, que se encuentra en la consola central. Opcionalmente pueden adquirirse la función de control dinámico de la amortiguación DDC, el kit deportivo M, así como los sistemas de regulación Adaptive Drive y la dirección integral activa, que son únicos en el segmento.

Más innovadores que nunca: equipos opcionales y BMW ConnectedDrive.

El nuevo BMW Serie 5 subraya su cualidad de coche excepcional en materia de inclusión en la red, sistemas de información y entretenimiento, confort y seguridad, gracias a numerosos equipos opcionales de carácter innovador y a la gama de funciones de BMW ConnectedDrive. La función de abrir la tapa del maletero sin establecer contacto con ella, incluida en el equipo opcional de acceso de confort, ahora se completa con un mecanismo correspondiente para cerrar la tapa. Así como para abrirla no hay más que hacer un movimiento con el pie debajo del faldón posterior, ahora el mismo movimiento también permite cerrarla. Adicionalmente se ofrece un nuevo sistema de entretenimiento para los pasajeros que viajan en los asientos posteriores de un nuevo BMW Serie 5, con pantalla al estilo de una tablet. Adicionalmente se pueden obtener el sistema de audio Harman Kardon Surround Sound System, una nueva versión de la iluminación ambiental en el habitáculo, con luz que puede cambiar de color naranja a blanco.

Las funciones de BMW ConnectedDrive de uso para los negocios y las funciones de asistencia al conductor son ahora más innovadoras y variadas que nunca. En el BMW Serie 5 es posible conectarse de manera inteligente a la red, alcanzándose un nivel único en el mundo en lo que se refiere a la utilización de aplicaciones de ofimática en el coche.

Además del servicio de conserje (Concierge Service) para reservar habitaciones en hoteles o recurrir a otro tipo de servicios, BMW ConnectedDrive permite utilizar numerosas funciones de ofimática, incluyendo servicios a través de Internet. Por ejemplo, con la función de dictado es muy sencillo introducir textos para enviar mensajes (SMS) o correos electrónicos (e-mail) desde el coche. Para acceder a los numerosos servicios relacionados con búsqueda, viajes, oficina o medios sociales, el cliente puede utilizar la tarjeta SIM incluida en el coche, o también su propio teléfono móvil inteligente. Con Online Entertainment de BMW es posible disfrutar en el coche de música disponible en Internet accediendo a la red con una conexión de tarifa plana.

El navegador opcional Professional tiene un menú de estructura optimizada y permite recibir informaciones sobre el estado del tráfico en tiempo real (Real Time Traffic Information). Con el nuevo botón de mando Controller con superficie sensible al tacto es posible introducir letras al definir el destino de viaje, así como también activar diversas otras funciones del sistema de mando iDrive. BMW ofrece ahora de serie la función de llamada de emergencia inteligente en numerosos mercados.

La serie 5 de BMW continua ampliando su liderazgo en el sector de los sistemas de asistencia al conductor, incluyendo ahora el sistema de activación y desactivación automática de las luces altas que no deslumbra a los conductores que circulan en sentido contrario, el sistema BMW Night Vision, capaz de detectar personas y animales, así como el haz de luz dirigido Dynamic Light Spot. A partir de noviembre de 2013, el conductor podrá contar con la función opcional de asistente en retenciones de tráfico. Con este sistema, la monótona conducción en retenciones de tráfico en autopistas es mucho menos enervante. El sistema es capaz de mantener el coche en su carril, incluso en curvas. El asistente en retenciones de tráfico es parte del sistema opcional Driving Assistant Plus, que además incluye el sistema de regulación activa de la velocidad con función Stop and Go, así como la función de advertencia de acercamiento al coche que está delante, con función de inicio de la operación de frenado. El sistema de regulación de la velocidad, controlada mediante sensores de radar y una cámara, reacciona ahora de manera más precisa a la situación del tráfico y a objetos que se encuentran inmóviles sobre la calzada. Tanto para la berlina como para el familiar se ofrecerá a partir de noviembre de 2013 el asistente automático para aparcar.

2. BMW Serie 5 berlina, BMW Serie 5 Touring, BMW Serie 5 Gran Turismo: historia exitosa en todo el mundo.

- **BMW Serie 5: Líder mundial del segmento con aumento constante de las ventas.**
- **Excelente imagen, gracias al diseño premiado, a la ejemplar eficiencia y a diversas innovaciones de carácter único.**
- **La generación más exitosa del BMW Serie 5 desde su lanzamiento al mercado en 1972.**

Éxito de ventas en todo el mundo y considerado varias veces consecutivas «el automóvil preferido por los alemanes»: el BMW Serie 5 tiene una trayectoria exitosa sin igual, que se refleja en las cifras de ventas y, también, en la opinión de los expertos y en la acogida por el público en general. Los nuevos modelos de la serie 5 de BMW, es decir, la berlina, el Touring y el Gran Turismo, ofrecen una serie de innovaciones tecnológicas e incluyen moderados retoques de su diseño, con el fin de seguir ampliando ese liderazgo en los mercados automovilísticos de todo el mundo. El lanzamiento de la nueva gama de modelos de la serie 5 de BMW marca, por lo tanto, una nueva fase estelar en la evolución de esta tradicional serie del fabricante alemán de automóviles selectos. Los modelos de la serie 5 de BMW se fabrican desde el año 1972, es decir, desde hace más tiempo que cualquiera de las otras series de la marca que están en el mercado. Muy pronto después de su aparición se transformó en sinónimo de placer de conducir y de lograda estética. Gracias a su eficiencia y carácter innovador, actualmente establece nuevos listones de referencia en el segmento medio superior de automóviles selectos.

La berlina de la serie 5 de BMW que actualmente se fabrica pertenece a la sexta generación de este modelo. La característica principal que distingue a este automóvil de cuatro puertas es su logrado equilibrio entre deportividad y elegancia. Por ello, en muchos mercados es el coche preferido por el hombre de negocios. El BMW Serie 5 Touring se fabrica desde el año 1991, y la versión actual corresponde a la cuarta generación. Este modelo siempre se distinguió por combinar el dinamismo propio de los coches de la marca con un alto nivel de confort y una gran espaciosidad de aprovechamiento versátil para numerosos tipos de actividades. El BMW Serie 5 Gran Turismo, que se estrenó en el año 2009, logró crear un segmento automovilístico completamente nuevo. Su extravagante diseño es expresión de deportividad, gran confort, refinado lujo y versatilidad.

Líder mundial: la serie 5 de BMW defiende su liderazgo en los mercados automovilísticos del mundo.
Hasta la actualidad se fabricaron más de 6 millones 600 mil modelos de la serie 5 de BMW. Y la versión actual del BMW Serie 5 bien puede superar las ventas de las dos exitosas generaciones anteriores, de las que se vendieron más de 1 millón 400 mil unidades respectivamente. Desde que se lanzó al mercado la actual berlina de la serie 5 de BMW, ya se vendieron más de un millón de ejemplares. Ninguna otra generación logró una cifra de ventas tan alta en tan poco tiempo.

El BMW Serie 5 también logró mantener con holgura el liderazgo de ventas en su segmento durante el año pasado. Por lo tanto, pudo mantener la tendencia ascendente de ventas desde su aparición en el mercado.

Premiado en todo el mundo: la serie 5 de BMW obtuvo elogios de expertos, ganó premios de diseño y fue elegida ganadora por los lectores de revistas del motor.
La calidad y popularidad de la serie 5 de BMW se reflejan en los numerosos premios y distinciones que recibió en todo el mundo. A principios del año 2013 obtuvo por tercera vez consecutiva la calificación de mejor coche de su segmento en la encuesta de lectores «Los mejores automóviles», organizada por la revista especializada «auto, motor und sport». Poco antes, el BMW 520d EfficientDynamics Edition con tecnología BMW BluePerformance había obtenido el premio «Angel amarillo» concedido al «Automóvil del futuro» por el club del automóvil alemán ADAC. El mismo club ya había confirmado en 2011 que todos los modelos de la serie 5 de BMW merecían ser calificados «Automóvil preferido por los alemanes».

El diseño de los modelos de la serie 5 de BMW también mereció numerosos premios internacionales, además de ganar el «red dot award», el «iF Product Design Award» y el «Designpreis» concedido en la República Federal de Alemania. Además, el BMW Serie 5 fue nombrado en numerosos países «Car of the Year», «Best Car», «Premium Car of the Year», «Family Car of the Year», así como «Executive Car of the Year».

La diversidad de sus cualidades también se expresa a través de otras menciones positivas. La revista especializada «Auto Bild» calificó al BMW 525d Touring «Campeón del valor 2012» debido al valor duradero que tiene este modelo en el mercado de coches usados. Un año antes, la berlina BMW 520d había conseguido el mismo calificativo. El BMW Serie 5 consiguió la máxima cantidad de cinco estrellas en las pruebas de choque Euro NCAP y US NCAP. Adicionalmente, fue el primer coche que logró obtener un puntaje

de 100 por ciento en la categoría de equipamiento de seguridad en las pruebas Euro NCAP.

3. Diseño y carrocería: elegancia intemporal, funcionalidad moderna y lujo hecho a medida.

- **Modificaciones específicas acentúan la imagen deportiva de la berlina y del modelo familiar.**
- **BMW Serie 5 Gran Turismo con zaga de nuevo diseño: más elegante y dinámico y, a la vez, con mayor espacio en el maletero.**
- **Acabados de carácter individual: BMW Luxury Line y BMW Modern Line.**

Las cualidades estéticas de los modelos de la serie 5 de BMW son fascinantes y duraderas, explican el éxito de ventas y fueron merecedoras de numerosas distinciones y premios. «No hemos reconfigurado completamente la serie 5 de BMW. Más bien le hemos conferido una orientación algo más deportiva», explica el diseñador de la carrocería Won Kyu Kang, refiriéndose a las modificaciones que experimentó la expresión estética de la berlina y del familiar del nuevo BMW Serie 5.

BMW Serie 5 berlina y BMW Serie 5 Touring: perfil frontal deportivo, con faros de xenón de serie.
Tanto la berlina como la versión familiar del BMW Serie 5 se distinguen principalmente por su deportiva elegancia. Sus proporciones son típicas para los coches de la marca, y están determinadas por el largo capó, la gran distancia entre ejes, los pequeños voladizos y el habitáculo desplazado hacia atrás. Las líneas adicionales de marcado trazado que forman el marco de la parrilla ovoide doble típica de BMW y la nueva forma de la entrada de aire inferior subrayan la imagen deportiva de la parte frontal. De serie, todas las variantes del nuevo BMW Serie 5 tienen faros de xenón.

Opcionalmente pueden adquirirse faros antiniebla de LED, así como faros de orientación automática, también de diodos luminosos. En ese caso, las luces de cruce y las luces altas se generan mediante unidades de diodos luminosos en forma de varillas montadas en la parte central de los anillos luminosos que están aplanados en su parte inferior. El logrado diseño de alta calidad de los faros LED de orientación automática del haz de luz se completa con elementos cromados que llevan grabados el distintivo «BMW». Las luces intermitentes laterales de todos los modelos de la serie 5 de BMW están ahora integradas en los espejos retrovisores exteriores. Los pilotos posteriores de la berlina y el familiar tienen ahora una nueva estructura, con

listones de diodos luminosos especialmente esbeltos y de marcado perfil. Estos pilotos, así como un pliegue adicional en el faldón posterior, acentúan el gran ancho de vía de los dos modelos.

Nuevo BMW Serie 5 Gran Turismo: parte frontal de gran aplomo, zaga de dinámica elegancia.

El BMW Serie 5 Gran Turismo conjuga las proporciones típicas de los coches de la marca con una carrocería de concepto innovador. La línea elegantemente alargada al estilo de los coupé, las cuatro puertas con ventanas sin marcos, y el portón posterior de gran ángulo de apertura, irradian deportividad, lujo, confort y gran versatilidad. El carácter inconfundible de este modelo, capaz de satisfacer las exigencias más variadas y estrictas, se logra acentuar aún más con las modificaciones específicas que experimentó su diseño.

La nueva entrada de aire realza el aplomo que irradia la parte frontal del BMW Serie 5 Gran Turismo. El portón trasero, alargado en la parte posterior, consigue que el paso de la línea del techo hacia la zaga sea más armonioso, por lo que toda la parte posterior del coche tiene una apariencia más plana y dinámicamente alargada. El nuevo diseño de perfiles más finos también ha permitido aumentar la capacidad del maletero en 60 litros, lo que significa que el nuevo BMW Serie 5 Gran Turismo tiene ahora un compartimiento de carga de 500 litros.

La nueva forma de la zaga está determinada principalmente por superficies de formas tridimensionales de más marcada división horizontal. La parte posterior del coche tiene una apariencia más ligera y deportiva gracias a la alternancia entre superficies claras y oscuras en la zona del soporte para la matrícula, así como debido al pliegue de la carrocería de dinámico trazado curvo que se prolonga en las partes laterales del coche. Este efecto se acentúa adicionalmente mediante un listón cromado que ahora se encuentra más abajo, en el faldón posterior. Las nuevas formas se realzan mediante el modificado perfil de los pilotos posteriores divididos en dos partes. Su trazado horizontal se subraya con dos llamativos listones de diodos luminosos en su interior.

El habitáculo: confort, versatilidad y lujoso ambiente, con el carácter apropiado para cada modelo.

Diversas novedades en el habitáculo de todos los modelos de la serie 5 de BMW acentúan el selecto refinamiento de los acabados. A estas novedades se suman diversas soluciones que acrecientan la funcionalidad del coche. La pantalla Control Display del sistema de mando iDrive, incluido de serie en todos los modelos, tiene ahora dos listones cromados de alta calidad en los

costados. Los vanos portaobjetos y los portavasos que se encuentran en la consola central de la berlina y del familiar son ahora de mayor tamaño.

La gran espaciosidad del habitáculo acrecienta el selecto ambiente que impera en todos los modelos de la serie 5 de BMW. El mismo efecto tienen los finos materiales, el acabado de excelsa calidad y el exclusivo equipamiento de serie, entre ellos el sistema de mando iDrive, la tecnología black-panel del tablero de instrumentos y el display que indica las funciones del climatizador.

El botón de mando Controller del sistema iDrive puede tener opcionalmente una superficie sensible al tacto, con la que es posible introducir letras en el sistema de control. De esta manera se puede escribir una dirección simplemente con los movimientos de un dedo sobre la superficie táctil del Controller, definiendo un destino de viaje en el navegador. Además, puede seguir utilizándose la función de deletrear que aparece en la pantalla Control Display. Mientras que se introduce la dirección, el usuario puede cambiar indistintamente entre las dos modalidades.

El display de funciones múltiples del tablero de instrumentos es único en el segmento y logra aumentar el placer de conducir. Esta variante del tablero de instrumentos, que consiste de un display TFT de 10,25 pulgadas, muestra informaciones en función del modo que se eligió con el selector de reglaje personalizado. La representación gráfica y los colores de las indicaciones permiten diferenciar claramente las informaciones. Si se activó el modo CONFORT, el display muestra los cuatro clásicos instrumentos circulares. La función de lupa realza las indicaciones de velocidad del coche y de revoluciones del motor. Estando activo el modo ECO PRO, el cuentarrevoluciones se transforma en un indicador de EfficientDynamics. De esta manera, el conductor puede ver cuán eficiente es su estilo de conducción. Con el modo SPORT activo, el velocímetro muestra digitalmente la velocidad del coche, mientras que en el centro del cuentarrevoluciones aparece un número que indica la marcha que está puesta.

En cualquiera de los asientos de la nueva berlina de la serie 5 de BMW se puede viajar muy cómodamente. De esta manera, este modelo confirma sus cualidades de automóvil apropiado para realizar viajes largos, ya sea por negocios o vacaciones. El maletero tiene un volumen de 520 litros.

Si se necesita un automóvil con mayor capacidad de transporte, el BMW Serie 5 Touring es el coche a elegir. Gracias a numerosas soluciones en diversos detalles, este modelo es único en su segmento por su funcionalidad y versatilidad. Sin plegar los asientos, el compartimiento de carga tiene un volumen de 560 litros. Si es necesario, este volumen puede aumentarse a

máximo 1.670 litros. Los respaldos de los asientos posteriores pueden abatirse en relación de 40:20:40. Opcionalmente también puede regularse la inclinación de los respaldos. Los respaldos de los asientos posteriores también pueden abatirse desde el maletero, utilizando las dos palancas que asumen esa función. Poco antes de alcanzar la posición horizontal, el movimiento de los segmentos del respaldo se amortigua suavemente. Cuando se cierra el portón posterior, baja automáticamente el recubrimiento del compartimiento de carga. Además, el portón del BMW Serie 5 Touring incluye de serie el sistema automático Soft Close. Asimismo, su luneta puede abrirse por separado. Para ello, no hay más que pulsar una tecla para que se abra completamente de manera automática.

BMW Serie 5 Gran Turismo: la combinación perfecta de lujo, confort y versatilidad.

El BMW Serie 5 Gran Turismo conjuga de manera especialmente armoniosa un gran nivel de lujo con extraordinario confort y ejemplar versatilidad. La refinada elegancia de una berlina se combina con la funcionalidad de un modelo familiar y la versatilidad de un Sports Activity Vehicle. Los asientos ligeramente elevados, justo entre la altura de los asientos de una berlina y los de un SAV, permiten entrar y salir muy cómodamente del coche. Los pasajeros que ocupan los asientos traseros disfrutan de un gran espacio a la altura de sus rodillas y por encima de sus cabezas, tal como es propio de un automóvil de lujo. Los asientos posteriores pueden desplazarse 73 milímetros hacia adelante, y la inclinación de los respaldos puede variarse en un margen de 33 grados. El elemento de separación que se encuentra detrás de los asientos traseros se desplaza horizontalmente junto con los asientos, suponiendo que esté desbloqueado. De esta manera, el volumen del maletero aumenta de 500 a 650 litros. El elemento de separación y los segmentos de los respaldos pueden abatirse en relación de 40:20:40. Plegando todos los segmentos y estando los asientos completamente desplazados hacia adelante, el volumen del maletero es de 1.750 litros. Para introducir objetos en el maletero puede abrirse el portón completamente, o bien abrir únicamente el segmento inferior debajo de la luneta. De modo similar que en una berlina, también en el Gran Turismo es posible acceder al compartimiento de carga abriendo únicamente el segmento pequeño del portón, sin molestar a las personas que se encuentran en el habitáculo.

Tanto el BMW Serie 5 Touring como el BMW Serie 5 Gran Turismo incluyen de serie la función de abrir automáticamente el portón. La berlina de la serie 5 puede estar equipada opcionalmente con esta función. La función de abrir la tapa del maletero sin establecer contacto con ella, incluida en el equipo opcional de acceso de confort, ahora se completa en cualquiera de los modelos de la serie 5 con un mecanismo correspondiente para cerrar la tapa.

Así como para abrirla no hay más que hacer un movimiento con el pie debajo del faldón posterior, ahora el mismo movimiento también permite cerrarla. De esta manera, después de retirar los objetos del maletero es posible cerrar la tapa o el portón sin tener que depositar primero en el suelo los objetos que se retiraron.

Nuevo en la serie 5 de BMW: acabados BMW Lines para una personalización más específica del coche.
El cliente puede escoger entre numerosos colores exteriores. Kalisto gris metalizado, Jatoba metalizado, blanco mineral metalizado y plata Glacier metalizado son los nuevos colores disponibles para cualquiera de los modelos. Asimismo se amplió la gama de llantas opcionales de aleación ligera.

En sustitución del acabado básico, cualquiera de los modelos del nuevo BMW Serie 5 puede adquirirse con líneas de acabado de carácter exclusivo: las BMW Lines. Puede seleccionarse entre la BMW Luxury Line y la BMW Modern Line, con las que se realzan específicamente determinadas facetas del carácter de cada modelo. Las dos líneas de acabado incluyen faros antiniebla de diodos luminosos, llantas de aleación ligera de 18 pulgadas (BMW Serie 5 Gran Turismo: 19 pulgadas), recubrimientos de los montantes B, soportes de los espejos retrovisores exteriores de color negro brillante, manijas de las puertas iluminadas y provistas de un listón embellecedor cromado, así como listones iluminados en los umbrales de las puertas con segmentos de aluminio en los que se aprecia el distintivo «BMW». En las partes laterales frontales hay adicionalmente unos emblemas en los que aparecen los nombres de la línea de acabado correspondiente, es decir, «Luxury» o «Modern».

Con la línea de acabado BMW Luxury Line se expresa un máximo grado de elegancia y exclusividad a través de una selección de elementos de calidad especialmente selecta, utilizados en el interior y en el exterior del coche. Las varillas embellecedoras que se encuentran en los extremos de la entrada de aire inferior, las partes frontales de las varillas negras de la parrilla ovoide doble, las bases de las ventanas, el listón embellecedor del faldón posterior y los tubos terminales son de materiales cromados, por lo que realzan el carácter exclusivo y selecto del coche. Los acabados de piel con costuras de diseño exclusivo, el volante deportivo forrado de piel de color negro, y los listones embellecedores de madera fina Fineline le confieren un ambiente de especial distinción al habitáculo.

La línea de acabado BMW Modern Line tiene un carácter más bien progresivo y dinámico. Las varillas de la entrada de aire, las varillas de la parrilla ovoide doble, el listón embellecedor de la zaga y los tubos terminales son de cromo

mate. El tablero de instrumentos y el volante deportivo forrado de piel pueden ser de color Oyster claro. Los listones embellecedores del habitáculo de color oscuro Pearl y el acabado exclusivo de las costuras del equipamiento opcional de piel, consiguen que en el habitáculo impere un diseño muy expresivo.

El kit deportivo M, disponible en variantes específicas para cualquiera de los modelos del nuevo BMW Serie 5, constituye una alternativa más para personalizar el coche.

4. Los motores y el chasis: equilibrio perfecto entre dinamismo y confort.

- **Variedad de motores: cuatro propulsores de gasolina y seis motores diésel, con potencias entre 105 kW/143 CV y 330 kW/450 CV; nuevos modelos xDrive.**
- **Chasis de avanzada tecnología y selector de reglaje personalizado de serie; BMW Serie 5 Gran Turismo con reglaje especialmente confortable.**
- **Sin parangón en el segmento: dirección integral activa y Adaptive Drive.**

Con la aparición de la nueva gama de modelos de la serie 5 de BMW, el placer de conducir un automóvil de carácter selecto perteneciente al segmento medio superior resulta más atractivo y variado. Gracias a la optimización de numerosos detalles de todas las variantes del BMW Serie 5, fue posible reducir su consumo, en algunos casos considerablemente, y, a la vez, se logró mantener su carácter deportivo. En algunos modelos incluso fue posible mejorar las prestaciones. Además, todos los motores ya cumplen hoy los requisitos definidos en la norma de gases de escape UE6.

La oferta se amplía con un nuevo motor diésel básico, más modelos que pueden estar equipados con el sistema de tracción total xDrive, y un nuevo motor V8 tope de gama. De esta manera, los propulsores cubren una gama de potencia desde 105 kW/143 CV hasta 330 kW/450 CV. La nueva berlina de la serie 5 de BMW y el nuevo BMW Serie 5 Touring pueden estar equipados con uno de cuatro motores de gasolina o con uno de seis motores diésel. Además, la berlina también se ofrece como modelo plenamente híbrido (BMW ActiveHybrid 5) o como berlina de altas prestaciones (BMW M5). Para el nuevo BMW Serie 5 Gran Turismo se ofrecen dos motores de gasolina y tres motores diésel.

La avanzada tecnología del chasis logra que cualquiera de los modelos de la serie 5 de BMW disponga de un óptimo equilibrio entre dinamismo y confort, sin igual en el segmento. La servodirección electromecánica incluye de serie la función Servotronic de regulación de la asistencia en función de la velocidad. El BMW Serie 5 Touring y el BMW Serie 5 Gran Turismo además están equipados de serie con un sistema de amortiguación neumática en el eje posterior, con regulación automática de la altura. Todos los modelos de la serie 5 de BMW pueden contar opcionalmente, entre otros, con la dirección

integral activa y Adaptive Drive, dos sistemas únicos en el segmento. Las cualidades extraordinarias del BMW Serie 5 Gran Turismo, un automóvil especialmente apropiado para realizar largos viajes, se acentúan mediante diversas medidas específicas de optimización en materia de aislamiento acústico y confort de amortiguación. Pero estas cualidades también se mejoraron perceptiblemente en los modelos berlina y familiar.

Propulsor básico eficiente: nuevo motor diésel básico para la berlina y el familiar.

La tecnología BMW TwinPower Turbo, aplicada en todos los motores de la gama, redunda en una relación ejemplar entre el placer de conducir y el eficiente aprovechamiento del combustible. En el caso del motor diésel básico de la berlina BMW 518d y del familiar BMW 518d Touring, esta tecnología está compuesta por una unidad turbo con geometría de admisión variable y sistema de inyección directa por conducto común con inyectores con válvulas electromagnéticas. El motor de cuatro cilindros de 2.000 cc tiene una potencia máxima de 105 kW/143 CV y su par máximo es de 360 Nm. La nueva berlina BMW 518d, equipada con este motor, para el crono en 9,6 segundos al acelerar de 0 a 100 km/h, y su consumo promedio es de 4,5 litros a los 100 kilómetros según ciclo de prueba UE (valor de CO_2: 119 hasta 129 gramos, dependiendo de la caja de cambios elegida y según el tamaño de los neumáticos).

La gama de motores diésel disponibles para los modelos berlina y familiar también incluye las dos variantes de cuatro cilindros del BMW 520d (135 kW/184 CV) y del BMW 525d (160 kW/218 CV), además de tres motores de seis cilindros. El BMW 520d consume en promedio 4,5 litros a los 100 kilómetros según ciclo de pruebas UE. Su valor de CO_2 es de 119 gramos por kilómetro, lo que significa que alcanza los valores del BMW 520d EfficientDynamics Edition, al que sustituye.

Por su parte, el BMW 530d tiene un motor de 190 kW/258 CV, mientras que el propulsor del BMW 535d tiene 230 kW/313 CV. La gama se completa con los dos modelos de BMW M Performance, es decir, la berlina BMW M550d xDrive y el BMW M550d xDrive Touring. Su motor de 3.000 cc de seis cilindros en línea con tecnología M TwinPower Turbo y triple turboalimentación tiene una extraordinaria potencia de 280 kW/381 CV, y su par máximo es de 740 Nm. Para el nuevo BMW Serie 5 Gran Turismo se ofrecen tres motores diésel. Estos motores están montados en los modelos BMW 520d Gran Turismo, BMW 530d Gran Turismo y BMW 535d Gran Turismo respectivamente.

Más potente, más eficiente: motor V8 para la serie 5 de BMW.
La nueva generación del motor V8 con tecnología BMW TwinPower Turbo destinado al BMW Serie 5 brilla por su potencia un diez por ciento mayor y su consumo significativamente menor. En este motor de ocho cilindros, previsto para los modelos BMW 550i, BMW 550i Touring y BMW 550i Gran Turismo, el sistema de regulación plenamente variable de las válvulas VALVETRONIC se suma ahora al sistema de sobre alimentación de dos unidades turbo Twin-Scroll y al sistema de inyección directa de gasolina High Precision Injection. El propulsor de 4.400 cc tiene una potencia de 330 kW/450 CV y un par máximo de 650 Nm. El BMW 550i, por ejemplo, para el crono en 4,6 segundos al acelerar de 0 a 100 km/h. Según ciclo de pruebas UE, su consumo promedio es de 8,6 - 8,8 litros a los 100 kilómetros, mientras que su valor de emisiones de CO_2 es de 199 – 206 g/km (los valores varían según el formato de los neumáticos).

El BMW 535i, el BMW 535i Touring y también el BMW 535i Gran Turismo están equipados con el motor de seis cilindros de 225 kW/306 CV, merecedor de numerosos premios. Además se ofrecen dos motores de gasolina de cuatro cilindros para la berlina y el modelo familiar. El motor del BMW 520i tiene una potencia de 135 kW/184 CV. El propulsor del BMW 528i, totalmente renovado para su utilización en el nuevo BMW Serie 5, tiene una potencia de 180 kW/245 CV.

Tanto las versiones berlina como familiar BMW 520i, BMW 528i, BMW 535i, BMW 518d, BMW 520d y BMW 525d tienen de serie una caja de cambios manual de seis marchas. Opcionalmente puede adquirirse una caja de cambios automática de ocho marchas, de funcionamiento especialmente rápido, preciso y eficiente. Esta caja está incluida de serie en los modelos BMW 550i, BMW 530d y 535d, así como en todas las variantes del BMW Serie 5 Gran Turismo. La caja de cambios automática de ocho marchas fue ampliada mediante la función de conducción en «modo de planeo». Adicionalmente puede incluir levas al volante para cambiar de marchas. Estas levas se combinan de manera estándar con la caja automática deportiva de ocho marchas que el BMW M550d xDrive lleva de serie. Esta caja se distingue por el cambio especialmente dinámico de las marchas.

Modelos adicionales con el sistema inteligente de tracción total BMW xDrive.
Adicionalmente se ha ampliado la cantidad de motores que se pueden combinar con el sistema de tracción total inteligente BMW xDrive. Concretamente, la berlina BMW 520d xDrive y el familiar BMW 520d xDrive Touring son nuevos. También en estos modelos se distribuye electrónicamente el momento de impulsión entre los dos ejes, por lo que

aumentan su capacidad de tracción y su estabilidad dinámica. En estas condiciones, es posible trazar las curvas optando por un estilo de conducción más deportivo.

El sistema de tracción total puede incluirse opcionalmente además en los modelos berlina y familiar BMW 528i, BMW 535i, BMW 525d, BMW 530d y BMW 535d, así como también en la berlina BMW 550i. Los modelos M Performance trasladan de serie la potencia de su motor diésel de seis cilindros a las cuatro ruedas. Con excepción del BMW 520d Gran Turismo, todos los demás modelos BMW Serie 5 Gran Turismo pueden adquirirse con el sistema xDrive.

La tecnología del chasis más moderna, para un nivel de dinamismo y confort hecho a medida.
La óptima conversión de potencia en dinamismo y confort que se logra en los modelos del nuevo BMW Serie 5, se debe a la avanzada tecnología del chasis optimizado en diversos detalles. Tanto el eje delantero de dobles brazos transversales, como también el eje integral posterior son, en su mayor parte, de aluminio. Estos ejes logran que las reacciones de los sistemas de amortiguación y suspensión sean muy sensibles a cualquier irregularidad de la calzada. Al mismo tiempo, garantizan en todo momento un contacto óptimo con el asfalto. De esta manera se obtiene un perfecto equilibrio entre deportividad y confort, sin parangón en el segmento. El reglaje del coche puede adaptarse a las preferencias personales o a la situación de la conducción, utilizando la tecla de reglaje personalizado que se incluye de serie. El cambio de modo que se activa simplemente pulsando esa tecla incide en las líneas características del acelerador y de la dirección y, en el caso de los coches equipados correspondientemente, también modifica las características del cambio de marchas de la caja automática y el mapa característico de la amortiguación regulada electrónicamente.

La suspensión regulada electrónicamente DDC se adapta de forma automática a las condiciones de la calzada y, también, al estilo de conducción. El sistema Adaptive Drive logra optimizar aún más el comportamiento dinámico del coche, puesto que incluye el sistema de supresión de inclinaciones de la carrocería. La compensación de los movimientos de inclinación lateral mediante barras estabilizadoras reguladas electrónicamente, estabiliza el coche al trazar curvas a gran velocidad o cuando es necesario cambiar de carril repentinamente. Otra opción consiste en el chasis deportivo M con suspensión más baja.

La dirección integral activa regula la asistencia de la dirección y el ángulo de giro de las ruedas delanteras en función de la velocidad del coche y, además,

también regula el ángulo de giro de las ruedas traseras. Este sistema consigue aumentar la agilidad del coche en situaciones de conducción muy dinámica y, a la vez, logra que las reacciones sean más confortables y seguras al cambiar repentinamente de carril o al trazar curvas. Además, así también aumenta la maniobrabilidad del coche al trazar curvas muy cerradas o al conducir por la ciudad.

5. BMW ConnectedDrive en el nuevo BMW Serie 5: innovaciones ejemplares para mayor seguridad, confort, información y entretenimiento.

- **El establecimiento de una red inteligente garantiza el liderazgo en el sector de las aplicaciones de ofimática y de las funciones de información y entretenimiento.**
- **Asistente para aparcar de BMW, con modo completamente automático.**
- **Driving Assistant Plus con asistente para la conducción en retenciones de tráfico.**

La red inteligente que incluye al conductor, a su coche y al entorno alcanza un nivel hasta ahora mundialmente desconocido en el nuevo BMW Serie 5. La gama de funciones de BMW ConnectedDrive alcanza una cantidad hasta ahora desconocida de asistentes para el conductor y servicios de movilidad, que logran mejorar la seguridad y aumentar el nivel de confort, así como ampliar la oferta de funciones de información y entretenimiento en el coche. El BMW Serie 5 logra así ampliar su liderazgo en el sector de las aplicaciones móviles de negocios y, además, en el ámbito de las funciones de información y entretenimiento a través de Internet.

La gama de funciones de BMW ConnectedDrive de asistencia al conductor fue objeto de un consecuente trabajo de desarrollo. Entre las innovaciones más recientes destacan los sistemas que alivian al conductor en atascos o retenciones de tráfico, o que le ayudan de manera eficiente al ejecutar maniobras para aparcar.

BMW ConnectedDrive: la red perfecta para negocios, viajes, información y entretenimiento.
La serie 5 de BMW ofrece nuevas posibilidades de comunicación móvil y de utilización de servicios online utilizando la tarjeta SIM fijamente integrada en el coche, o bien a través del teléfono móvil inteligente del conductor o mediante las innovadoras funciones de BMW ConnectedDrive. La oferta permite alcanzar un nivel inusual de confort y acceder a una amplia variedad de aplicaciones de ofimática, navegación, información y entretenimiento en el coche. Todos los modelos de la serie 5 de BMW incluyen de serie un sistema de manos libres y puerto USB.

Las funciones de ofimática transforman al BMW Serie 5 en una oficina móvil, ya sea a través del teléfono móvil propio del cliente o mediante la tarjeta SIM

fijamente incluida en el coche.
En la pantalla central se pueden apreciar los correos electrónicos, la agenda, los contactos o anotaciones. Gracias a la función de detección de voz, el conductor puede dictar mensajes que el sistema transforma en textos escritos que, a continuación, se pueden enviar como mensajes SMS o por e-mail.

Las aplicaciones (apps) de BMW permiten acceder a una considerable y creciente cantidad de servicios a través del teléfono o de Internet. El servicio de conserje (Concierge Service) es único en el mundo. Se trata de un servicio personal de información que los clientes de BMW ConnectedDrive pueden utilizar, por ejemplo, para reservar habitaciones en hoteles, buscar direcciones y números telefónicos, o también para averiguar horarios de atención al público. A ello se suman diversas funciones activables a distancia a través de BMW ConnectedDrive, el acceso a Internet en el coche, así como la opción Online Entertainment, que permite acceder a una colección musical que incluye alrededor de doce millones de títulos. Las aplicaciones (apps) de BMW incluyen, entre otros, la función de emisoras de radio a través de la web, acceso a un servicio de Aupeo! de programa musical personalizado, además del uso de Facebook y Twitter desde el coche. La cantidad de aplicaciones disponibles desde el coche a través de la tarjeta SIM o del teléfono móvil aumenta constantemente. La tarjeta SIM integrada en el coche es, además, necesaria para el servicio de llamada de emergencia inteligente que ya se ofrece en numerosos mercados. Si el coche cuenta con el navegador opcional Professional, puede optarse por la función de información sobre el estado del tráfico en tiempo real (Real Time Traffic Information), que le ofrece al conductor informaciones muy precisas sobre el tráfico y posibles retenciones y atascos.

Variedad sin igual y nuevas funciones: sistemas de asistencia al conductor de BMW ConnectedDrive.
Las funciones de BMW ConnectedDrive de asistencia al conductor son ahora más innovadoras y variadas que nunca. El nuevo sistema de activación de las luces altas sin deslumbrar al conductor que viene en sentido contrario y el sistema BMW Night Vision con Dynamic Light Spot y con detección de personas y animales, aumentan la seguridad al conducir de noche. La nueva generación del asistente de las luces altas garantiza una óptima iluminación sin que tenga que intervenir el conductor. Una cámara frontal, integrada en la carcasa del espejo retrovisor interior, detecta a los coches que circulan delante a una distancia de 400 metros, y a los que circulan en sentido contrario los reconoce a una distancia de 1.000 metros. Si se acerca un coche y si están encendidas las luces altas, se activa un sistema dinámico de recubrimiento específico de partes de los faros para evitar deslumbramientos.

También en el sistema de visión nocturna BMW Night Vision se agregan nuevas funciones. El sistema funciona con una cámara de detección térmica, instalada en la parte frontal del coche. Esta cámara transmite una imagen de vídeo en tiempo real, en la que aparecen personas, animales u otros objetos que irradian calor. La imagen que se puede apreciar en la pantalla Control Display cubre una zona más amplia que el haz de luz de los faros. Una unidad de control analiza los datos de vídeo para identificar a peatones, ciclistas o animales que posiblemente puedan invadir la zona por la que circula el coche. En ese caso, el conductor recibe una advertencia mediante un símbolo que aparece en el tablero de instrumentos y, además, en la pantalla virtual Head-Up-Display si el coche está equipado con este sistema opcional. Cuando es necesaria una advertencia en caso de peligro inminente, se agrega una señal acústica. El Dynamic Light Spot es un faro especial que dirige un haz de luz hacia las personas o animales detectados, de manera que advierte al conductor adicionalmente.

Driving Assistant y asistente para la conducción en retenciones de tráfico: mayor seguridad y más confort al conducir en retenciones de tráfico y en las ciudades.
La nueva opción Driving Assistant combina la función de advertencia de abandono de carril con la advertencia de acercamiento peligroso al coche que se encuentra delante que, a su vez, incluye la función de inicio de la operación de frenado. Si el sistema constata que el coche está cambiando de carril involuntariamente, advierte al conductor haciendo vibrar el volante. Este sistema funciona a partir de una velocidad de 70 km/h. La cámara del sistema también capta los datos necesarios para la función de advertencia de acercamiento al coche que circula delante que, a su vez, incluye la función de inicio de la operación de frenado. Esta función que puede activarse a partir de

una velocidad de 15 km/h advierte al conductor del peligro de chocar con el coche que circula delante, emitiendo señales ópticas y acústicas. Adicionalmente y con el fin de acortar la distancia de frenado, se inicia la activación del sistema de frenos.

El Driving Assistant Plus ofrece una ayuda más amplia. En este caso, el sistema combina la función de regulación activa de la velocidad, que a su vez incluye la función Stop and Go, con la función Driving Assistant, ofreciendo de esta manera un mayor nivel de confort y seguridad cuando se conduce en retenciones de tráfico. Concretamente, el conductor puede dejar en manos del sistema la regulación de la distancia hasta el coche que se encuentra delante. La cámara frontal y los sensores de radar detectan los coches que se encuentran delante, sin importar si están detenidos o en movimiento. Si el conductor no reacciona a las advertencias que indican un posible choque, la función Driving Assistant Plus activa los frenos automáticamente. Si es necesario, frena con fuerza para detener el coche en la mínima distancia posible.

El sistema Driving Assistant Plus muy posiblemente se ampliará mediante un asistente de conducción en retenciones de tráfico en noviembre de 2013. Esta nueva función no solamente regula la distancia hasta el coche que se encuentra delante, sino que también se encarga de mantener al coche en su carril. La función podrá activarse hasta una velocidad máxima de 40 km/h. El sistema de asistencia en retenciones de tráfico recurre al sistema de dirección asistida para mantener al coche fiablemente en el centro de su carril.

Mayor nivel de confort: el asistente de BMW para aparcar de manera completamente automática.

El asistente de BMW para aparcar de manera completamente automática es otra de las innovaciones que muy posiblemente estará disponible a partir de noviembre de 2013, y que podrá incluirse tanto en la berlina como en el familiar de la serie 5 de BMW. Esta nueva versión del sistema no solamente se encarga de realizar los giros necesarios del volante, sino que, adicionalmente, activa automáticamente el acelerador y el freno. Por lo tanto, el BMW Serie 5 ejecuta por sí solo las maniobras necesarias para aparcar en el espacio seleccionado.

Además, también se ampliaron las funciones del sistema opcional Active Protection. Este sistema de seguridad contribuye a reducir las consecuencias de un posible accidente, activando una serie de funciones en situaciones críticas. Concretamente, cierra las ventanas y, si procede, el techo corredizo, tensa los cinturones de seguridad de los asientos delanteros y coloca en posición vertical el respaldo del asiento del acompañante. Active Protection

ahora también incluye un asistente que controla la atención que el conductor presta al tráfico. Este sistema analiza el comportamiento del vehículo y, en caso necesario, le propone al conductor detener el coche y descansar un rato.

La llamada de emergencia inteligente con función de localización automática del coche y detección de la gravedad del accidente es una función que ya se ofrece en numerosos mercados. Este sistema procura una ayuda rápida y apropiada en caso de un incidente grave. La generación actual de este sistema, con el que BMW asumió un papel precursor hace ya más o menos 15 años, transmite diversos datos importantes al BMW Call Center en caso de un accidente. Así, en el centro de llamadas saben con una precisión de unos pocos metros dónde ese encuentra exactamente el coche, cuál es el número del chasis y el tipo de automóvil, el color de la carrocería y, además, reciben todos los datos transmitidos por los sensores instalados en el coche. Gracias a las señales emitidas por los sensores, en el centro de llamadas se conoce la cantidad de personas que se encuentran dentro del coche, qué airbags se activaron y cuál fue la intensidad del impacto.

Todo a la vista: Head-Up-Display, Speed Limit Info, advertencia de abandono de carril, Surround View.

Las innovaciones más recientes del sistema BMW ConnectedDrive se suman a los numerosos sistemas de asistencia al conductor que ya ofrecen los modelos de la serie 5 de BMW. Entre las funciones a destacar están la pantalla virtual BMW Head-Up-Display a todo color, con la que ahora también pueden proyectarse sobre el parabrisas la lista de contactos telefónicos y diversas listas de programas de entretenimiento, así como la función de información sobre límites de velocidad Speed Limit Info con detección de carteles que prohíben adelantar a otros coches, y la función de advertencia de abandono involuntario del carril.

La cámara opcional para conducción marcha atrás y el sistema de visión panorámica Surround View, también opcional, contribuyen a que el conductor tenga una visión de conjunto más completa de lo que ocurre alrededor de su automóvil. Además de utilizar la cámara de conducción marcha atrás y los sensores de la función Park Distance Control, el sistema Surround View recurre adicionalmente a dos cámaras instaladas en los espejos retrovisores exteriores. De esta manera, en la pantalla Control Display se puede apreciar el coche y su entorno desde una perspectiva aérea. El sistema incluye la función Side View de visión lateral, muy útil al salir por portales estrechos o de aparcamientos públicos en circunstancias en las que la visibilidad hacia los costados es muy limitada. Las dos cámaras montadas en el paragolpes delantero permiten al conductor ver lo que sucede a la izquierda y derecha de esas salidas.

6. BMW EfficientDynamics en el nuevo BMW Serie 5: mayor placer de conducir, menor consumo.

- **Extraordinaria eficiencia de todos los motores.**
- **Los motores diésel y de gasolina cumplen la norma UE6.**
- **Soluciones innovadoras, únicas en el segmento: conducción en «modo de planeo», asistente previsor, ECO PRO Route.**

Los nuevos modelos de la serie 5 de BMW no solamente permiten disfrutar al máximo de la conducción, sino que también son un listón de referencia en el segmento medio superior por su ejemplar eficiencia. Comparados con la competencia, todos los modelos ofrecen una relación más favorable entre el consumo de combustible y las prestaciones. El nuevo BMW Serie 5 incluye ahora más medidas destinadas a reducir el consumo y las emisiones. Además de las mejoras aplicadas en diversos detalles de la aerodinámica, se aplicaron soluciones innovadoras en relación con el sistema de control del conjunto propulsor y el sistema de gestión de energía, de manera que todos los modelos de la serie 5 de BMW logran ampliar su liderazgo en términos de eficiencia.

Motores listos para la norma de gases de escape UE6 con BMW Twin Power Turbo y BMW BluePerformance.
Todos los motores de los modelos de la serie 5 de BMW disponen de la tecnología BMW Twin Power Turbo. Todas las variantes del BMW Serie 5 cumplen ya hoy la norma de gases de escape UE6, que entrará en vigor en setiembre de 2014. En el caso de los modelos con motor diésel, la limitación de las emisiones de óxido de nitrógeno que exige la norma se obtiene mediante un tratamiento eficiente de los gases de escape. Dependiendo del modelo, la tecnología BMW BluePerformance puede incluir un catalizador acumulador de óxido de nitrógeno, o bien una unidad de reducción catalítica selectiva (SCR) con inyección de urea.

Amplias soluciones de BMW EfficientDynamics con innovadoras funciones adicionales.
Al igual que las cajas de cambios manuales, la caja de cambios automática de ocho marchas utilizada en diversos modelos de la serie 5 de BMW también se distingue por su excelente grado de eficiencia. La mayoría de los modelos equipados con la caja automática de ocho marchas incluso consume menos que con la caja manual combinada con el mismo motor. El equipamiento de serie de todos los modelos de la serie 5 de BMW incluye, entre otros, los

siguientes sistemas: Auto Start Stop, recuperación de energía de frenado, desconexión de grupos secundarios según sea necesario, tapas de las entradas de aire de activación automática, dirección asistida electromecánica y neumáticos de menor resistencia a la rodadura. La aerodinámica se optimizó mediante modificaciones en la zona de los pasos de ruedas, en el recubrimiento de los bajos y, además, rediseñando los faldones delanteros. Con estas medidas fue posible, por ejemplo, reducir el coeficiente de resistencia aerodinámica (valor Cw) del BMW 520d a apenas 0,25.

El modo ECO PRO, que se activa mediante el selector de reglaje personalizado incluido de serie, modifica las características del control de motor, la línea característica del acelerador y la forma de cambiar las marchas con la caja automática, favoreciendo un estilo de conducción a bajas revoluciones, apropiado para reducir el consumo de combustible. Adicionalmente se controla de modo específico el consumo de potencia de los equipos eléctricos del coche, tales como el climatizador, la calefacción de los asientos y de los espejos retrovisores exteriores, por lo que también mejora la eficiencia de la gestión energética. En combinación con la caja de cambios automática opcional se dispone por primera vez de la función de conducción en «modo de planeo». Estando activo el modo ECO PRO y conduciendo a una velocidad entre 50 y 160 km/h, se desacopla el conjunto propulsor en el momento en que el conductor retira el pie del acelerador. En estas condiciones, el coche parece estar planeando, sin que se produzca un momento de arrastre del motor. Así, el consumo es mínimo.

Pero también el navegador opcional Professional favorece la conducción eficiente. Además de seleccionar la ruta más rápida o corta, puede optarse por el modo de selección ECO PRO Route, con el que el sistema propone la ruta que permitirá consumir la menor cantidad posible de combustible. Otra innovación consiste en el asistente previsor, que se presenta por primera vez en el nuevo BMW Serie 5. Una vez que se activó la función de guiado hacia el destino, este asistente le indica al conductor el momento óptimo para reducir la presión sobre el acelerador antes de trazar una curva o al aproximarse a una zona con límite de velocidad, con el fin de reducir adicionalmente el consumo. El BMW ActiveHybrid 5 incluye ejecuciones específicas de la función de conducción en «modo de planeo» y del asistente previsor, encargadas de maximizar la conducción únicamente con el motor eléctrico.

7. Datos técnicos.
BMW 520i berlina, BMW 528i berlina.

		BMW 520i	BMW 528i
Carrocería			
Cantidad puertas/asientos		4 / 5	4 / 5
Largo/Ancho/Alto [1] (vacío)	mm	4907 / 1860 / 1464	4907 / 1860 / 1464
Distancia entre ejes	mm	2968	2968
Vía adelante/atrás	mm	1600 / 1627	1600 / 1627
Distancia al suelo		141	141
Radio de giro	m	12,0	12,0
Capacidad del depósito	Aprox. l	70	70
Sistema de refr. incl. calef.	l	9,1 (9,3)	9,1 (9,3)
Aceite del motor [2]	l	5,75	5,75
Peso en orden de marcha según DIN/UE	kg	1595 / 1670 (1615 / 1690)	1610 / 1685 (1625 / 1700)
Carga útil según DIN	kg	610	610
Peso total máximo	kg	2205 (2225)	2220 (2235)
Carga máx. ejes del./post.	kg	1070 / 1280	1070 / 1280
Peso remolcable (12%) con freno / sin freno	kg	1900 (2000) / 750	2000 / 750
Carga techo / carga apoyo	kg	100 / 90	100 / 90
Volumen del maletero	l	520	520
Resistencia aerodinámica	c_x x A	0,25 x 2,35	0,26 x 2,35
Motor			
Tipo / cant. cilindros/válvulas		L / 4 / 4	L / 4 / 4
Tecnología de los motores		Tecnología BMW TwinPower Turbo con Twin-Scroll-Turbo, inyección directa High Precision Injection, control variable de las válvulas (VALVETRONIC)	Tecnología BMW TwinPower Turbo con Twin-Scroll-Turbo, inyección directa High Precision Injection, control variable de las válvulas (VALVETRONIC)
Cilindrada real	cc	1997	1997
Carrera / Diámetro	mm	90,1 / 84,0	90,1 / 84,0
Compresión	:1	10,0	10,0
Combustible		mín. ROZ 91	mín. ROZ 91
Potencia	kW/CV	135 / 184	180 / 245
a revoluciones	rpm	5000 – 6250	5000 – 6500
Par motor	Nm	270	350
a revoluciones	rpm	1250 – 4500	1250 – 4800
Sistema eléctrico			
Batería / Lugar de montaje	Ah/–	90 / Maletero	90 / Maletero
Alternador	A / W	170 / 2380	170 / 2380
Dinamismo y seguridad			
Suspensión delantera		Eje de doble brazo transversal, nivel inferior de aluminio, ángulo de caída ligeramente negativo; reducción de hundimiento al frenar.	
Suspensión trasera		Eje de aluminio Integral V de brazos múltiples, orientable. Compensación de hundimiento al arrancar y frenar. Desacoplamiento acústico doble.	
Freno delantero		Frenos de disco con pinza flotante de aluminio de un bombín	
Diámetro	mm	330 x 24, autovent.	348 x 30, autovent.
Freno trasero		Frenos de disco con pinza flotante de aluminio de un bombín	
Diámetro	mm	330 x 20, autovent.	330 x 20, autovent.
Sistemas de estabilización		De serie: DSC incl. ABS y DTC (control dinámico de la tracción), asistencia de frenado en curvas CBC, control dinámico de los frenos DBC, función de secado de discos y pastillas, compensación de fading, asistente para arrancar cuesta arriba. Opcional: Control dinámico de la amortiguación	
Equipamiento de seguridad		De serie: Airbags para el conductor y su acompañante, airbags laterales para el conductor y su acompañante, airbags para las cabezas adelante y atrás, apoyacabezas activos en los asientos delanteros, cinturones automáticos de tres puntos de anclaje en todos los asientos, los delanteros con tensores y limitadores de tensión, sensores de impactos, sensores de impactos, indicador de pinchazos	
Dirección		Dirección asistida electromecánica (EPS) con función Servotronic. Opcional: dirección integral activa	
Relación total de la dirección	:1	17,1	17,1
Neumáticos adelante/atrás		225/55 R17 97W	225/55 R17 97W
Llantas adelante/atrás		8J x 17 al. ligera	8J x 17 al. ligera

			BMW 520i	BMW 528i
Caja de cambios				
Tipo de caja de cambios			Manual, de 6 marchas. Opcional: caja de cambios automática de ocho marchas con función Steptronic	
Desarrollos de la caja	I	:1	3,683 (4,714)	3,683 (4,714)
	II	:1	2,062 (3,143)	2,062 (3,143)
	III	:1	1,313 (2,106)	1,313 (2,106)
	IV	:1	1,000 (1,667)	1,000 (1,667)
	V	:1	0,809 (1,285)	0,809 (1,285)
	VI	:1	0,677 (1,000)	0,677 (1,000)
	VII	:1	– (0,839)	– (0,839)
	VIII	:1	– (0,667)	– (0,667)
	R	:1	3,348 (3,295)	3,348 (3,295)
Relación del diferencial		:1	3,909 (3,231)	3,909 (3,231)
Prestaciones				
Relación peso/potencia (DIN)		kg/kW	11,8 (12,0)	8,9 (9,0)
Relación potencia/cilindrada		kW/l	67,6	90,1
Aceleración	0-100 km/h	s	7,9 (7,9)	6,2 (6,3)
	0–1000 m	s	29,1 (29,2)	26,1 (26,2)
en 4ta/5ta marcha	80 -120	s	7,5 / 10,5 (–)	6,2 / 8,3 (–)
Velocidad máxima		km/h	235 (233)	250 (250)
BMW EfficientDynamics				
Medidas de serie de BMW EfficientDynamics			Recuperación de la energía de frenado con indicación de la recuperación, función Auto Start Stop (con caja manual), indicador de momento óptimo para cambiar de marchas (caja manual), modo ECO PRO con conducción en modo de planeo (caja automática), utilización inteligente de materiales ligeros, grupos secundarios de activación únicamente si es necesario, regulación de las tapas de entradas de aire, dirección asistida electromecánica (EPS), regulación de la bomba de aceite según mapa característico, compresor desacoplable del climatizador, neumáticos de menor resistencia de rodadura	
Consumo según ciclo UE				
Con neumáticos de serie: llantas 8J x 17, neumáticos 225/55 R17				
Ciclo urbano		l/100 km	8,4 (8,1)	8,8 (8,0)
Ciclo interurbano		l/100 km	5,2 (4,7)	5,3 (5,0)
Total		l/100 km	6,4 (6,0)	6,6 (6,1)
CO_2		g/km	149 (139)	154 (142)
Llantas 8J x 18, neumáticos 245/45 R18 o neumáticos de invierno				
Ciclo urbano		l/100 km	8,7 (8,4)	9,1 (8,3)
Ciclo interurbano		l/100 km	5,4 (4,9)	5,5 (5,1)
Total		l/100 km	6,6 (6,2)	6,8 (6,3)
CO_2		g/km	154 (144)	163 (147)
Con llantas 8J x 18 adelante, 9J x 18 atrás y neumáticos 245/45 R18 adelante, 275/40 R18 atrás Con llantas 8,5J x 19 adelante, 9J x 19 atrás y neumáticos 245/40 R19 adelante, 275/35 R19 atrás Con llantas 8,5J x 20 adelante, 9J x 20 atrás y neumáticos 245/35 R20 adelante, 275/30 R20 atrás				
Ciclo urbano		l/100 km	9,0 (8,6)	9,4 (8,6)
Ciclo interurbano		l/100 km	5,5 (5,1)	5,6 (5,3)
Total		l/100 km	6,8 (6,4)	7,0 (6,5)
CO_2		g/km	159 (149)	164 (152)
Clasificación según			UE6	UE6
Clasificación del seguro				
KH/VK/TK			4)	4)

Datos técnicos válidos en mercados ACEA / Datos relevantes para la matriculación, en parte únicamente válidos en Alemania (pesos)
Valores entre paréntesis: caja de cambios automática
Todos los datos técnicos contenidos en la presente información de prensa están pendientes de confirmación

1) Altura con antena en el techo: 1.475 mm
2) Cantidad de aceite de recambio
3) Valores de consumo de combustible y de CO_2 según dimensiones de los neumáticos
4) Indicación de momento no disponible

BMW 535i berlina, BMW 550i berlina.

		BMW 535i	BMW 550i
Carrocería			
Cantidad puertas/asientos		4 / 5	4 / 5
Largo/Ancho/Alto [1] (vacío)	mm	4907 / 1860 / 1464	4907 / 1860 / 1464
Distancia entre ejes	mm	2968	2968
Vía adelante/atrás	mm	1600 / 1627	1600 / 1627
Distancia al suelo	mm	141	141
Radio de giro	m	12,0	12,0
Capacidad del depósito	Aprox. l	70	70
Sistema de refr. incl. calef.	l	10,1 (10,2)	11,6
Aceite del motor [1]	l	6,5	9,0
Peso en orden de marcha según DIN/UE	kg	1675 / 1750 (1690 / 1765)	1830 / 1905
Carga útil según DIN	kg	610	600
Peso total máximo	kg	2285 (2300)	2430
Carga máx. ejes del./post.	kg	1100 / 1285	1195 / 1315
Peso remolcable (12%) con freno / sin freno	kg	2000 / 750	2000 / 750
Carga techo / carga apoyo	kg	100 / 90	100 / 90
Volumen del maletero	l	520	520
Resistencia aerodinámica	c_x x A	0,26 x 2,35	0,27 x 2,35
Motor			
Tipo / cant. cilindros/válvulas		L / 6 / 4	V90/8/4
Tecnología de los motores		Tecnología BMW TwinPower Turbo con Twin-Scroll-Turbo, inyección directa High Precision Injection, control variable de las válvulas (VALVETRONIC)	Tecnología BMW TwinPower Turbo con dos unidades turbo, inyección directa High Precision Injection, control variable de las válvulas (VALVETRONIC)
Cilindrada real	cc	2979	4395
Carrera / Diámetro	mm	89,6 / 84,0	88,3 / 89,0
Compresión	:1	10,2	10,0
Combustible		mín. ROZ 91	mín. ROZ 91
Potencia	kW/CV	225 / 306	350 / 450
a revoluciones	rpm	5800 – 6000	5500 – 6000
Par motor	Nm	400	650
a revoluciones	rpm	1200 – 5000	2000 – 4500
Sistema eléctrico			
Batería / Lugar de montaje	Ah/–	90 / Maletero	90 / Maletero
Alternador	A / W	170 / 2380	210 / 2940
Dinamismo y seguridad			
Suspensión delantera		Eje de doble brazo transversal, nivel inferior de aluminio, ángulo de caída ligeramente negativo; reducción de hundimiento al frenar.	
Suspensión trasera		Eje de aluminio Integral V de brazos múltiples, orientable. Compensación de hundimiento al arrancar y frenar. Desacoplamiento acústico doble.	
Freno delantero		Frenos de disco con pinza flotante de aluminio de un bombín	
Diámetro	mm	348 x 36, autovent.	374 x 36, autovent.
Freno trasero		Frenos de disco con pinza flotante de aluminio de un bombín	
Diámetro	mm	345 x 24, autovent.	345 x 24, autovent.
Sistemas de estabilización		De serie: DSC incl. ABS y DTC (control dinámico de la tracción), asistencia de frenado en curvas CBC, control dinámico de los frenos DBC, función de secado de discos y pastillas, compensación de fading, asistente para arrancar cuesta arriba. Opcional: control dinámico de la suspensión, Adaptive Drive	
Equipamiento de seguridad		De serie: Airbags para el conductor y su acompañante, airbags laterales para el conductor y su acompañante, airbags para las cabezas adelante y atrás, apoyacabezas activos en los asientos delanteros, cinturones automáticos de tres puntos de anclaje en todos los asientos, los delanteros con tensores y limitadores de tensión, sensores de impactos, sensores de impactos, indicador de pinchazos	
Dirección		Dirección asistida electromecánica (EPS) con función Servotronic. Opcional: dirección integral activa	
Relación total de la dirección	:1	17,1	17,1
Neumáticos adelante/atrás		225/55 R17 97W	245/45 R18 96Y RSC
Llantas adelante/atrás		8J x 17 al. ligera	8J x 18 al. ligera

			BMW 535i	BMW 550i
Caja de cambios				
Tipo de caja de cambios			Manual, de 6 marchas. Opcional: caja de cambios automática de ocho marchas con función Steptronic	Caja de cambios automática de ocho marchas con función Steptronic
Desarrollos de la caja	I	:1	4,110 (4,714)	4,714
	II	:1	2,315 (3,143)	3,143
	III	:1	1,542 (2,106)	2,106
	IV	:1	1,179 (1,667)	1,667
	V	:1	1,000 (1,285)	1,285
	VI	:1	0,846 (1,000)	1,000
	VII	:1	– (0,839)	0,839
	VIII	:1	– (0,667)	0,667
	R	:1	3,727 (3,295)	3,317
Relación del diferencial		:1	3,231 (3,077)	2,813
Prestaciones				
Relación peso/potencia (DIN)		kg/kW	7,4 (7,5)	5,5
Relación potencia/cilindrada		kW/l	75,5	75,1
Aceleración	0-100 km/h	s	5,8 (5,7)	4,6
	0–1000 m	s	25,1 (25,5)	23,5
en 4ta/5ta marcha	80 -120	s	5,9 / 6,9 (–)	–
Velocidad máxima		km/h	250	250
BMW EfficientDynamics				
Medidas de serie de BMW EfficientDynamics			Recuperación de la energía de frenado con indicación de la recuperación, función Auto Start Stop (con caja manual), indicador de momento óptimo para cambiar de marchas (caja manual), modo ECO PRO con conducción en modo de planeo (caja automática), utilización inteligente de materiales ligeros, grupos secundarios de activación únicamente si es necesario, regulación de las tapas de entradas de aire, dirección asistida electromecánica (EPS), regulación de la bomba de aceite según mapa característico, compresor desacoplable del climatizador, neumáticos de menor resistencia de rodadura	
Consumo según ciclo UE				
Con neumáticos de serie: Llantas 8J x 17, neumáticos 225/55 R17 (BMW 535i), llantas 8J x 18, neumáticos 245/45 R18				
Ciclo urbano		l/100km	11,0 (10,0)	11,8
Ciclo interurbano		l/100 km	6,2 (5,6)	6,6
Total		l/100 km	8,0 (7,2)	8,6
CO_2		g/km	186 (169)	199
Llantas 8J x 18, neumáticos 245/45 R18 o neumáticos de invierno				
Ciclo urbano		l/100 km	11,3 (10,3)	–
Ciclo interurbano		l/100 km	6,3 (5,8)	–
Total		l/100 km	8,2 (7,5)	–
CO_2		g/km	191 (174)	–
Con llantas 8J x 18 adelante, 9J x 18 atrás y neumáticos 245/45 R18 adelante, 275/40 R18 atrás Con llantas 8,5J x 19 adelante, 9J x 19 atrás y neumáticos 245/40 R19 adelante, 275/35 R19 atrás Con llantas 8,5J x 20 adelante, 9J x 20 atrás y neumáticos 245/35 R20 adelante, 275/30 R20 atrás				
Ciclo urbano		l/100 km	11,6 (10,6)	12,3
Ciclo interurbano		l/100 km	6,5 (6,0)	6,9
Total		l/100 km	8,4 (7,7)	8,8
CO_2		g/km	196 (179)	206
Clasificación según			UE6	UE6
Clasificación del seguro				
KH/VK/TK			[4]	[4]

Datos técnicos válidos en mercados ACEA / Datos relevantes para la matriculación, en parte únicamente válidos en Alemania (pesos)
Valores entre paréntesis: caja de cambios automática.
Todos los datos técnicos contenidos en la presente información de prensa están pendientes de confirmación.

[1] Altura con antena en el techo: 1.475 mm
[2] Cantidad de aceite de recambio
[3] Valores de consumo de combustible y de CO_2 según dimensiones de los neumáticos
[4] Indicación de momento no disponible

BMW ActiveHybrid 5.

		BMW ActiveHybrid 5
Carrocería		
Cantidad puertas/asientos		4 / 5
Largo/Ancho/Alto [1] (vacío)	mm	4907 / 1860 / 1464
Distancia entre ejes	mm	2968
Vía adelante/atrás	mm	1600 / 1627
Distancia al suelo		141
Radio de giro	m	12,0
Capacidad del depósito	Aprox. l	67
Sistema de refr. incl. calef.	l	10,3
Aceite del motor [2]	l	6,5
Peso en orden de marcha	kg	1850 / 1925
Carga útil según DIN	kg	550
Peso total máximo	kg	2400
Carga máx. ejes del./post.	kg	1140 / 1350
Peso remolcable (12%) con freno / sin freno	kg	– / –
Carga techo / carga apoyo	kg	100 / –
Volumen del maletero	l	375
Resistencia aerodinámica	c_X x A	0,27 x 2,35
Motor		
Tipo / cant. cilindros/válvulas		L / 6 / 4
Tecnología de los motores		Tecnología BMW TwinPower Turbo con Twin-Scroll-Turbo, inyección directa High Precision Injection, control variable de las válvulas (VALVETRONIC)
Cilindrada real	cc	2979
Carrera / Diámetro	mm	89,6 / 84,0
Compresión	:1	10,2
Combustible		mín. ROZ 91
Potencia	kW/CV	225 / 306
a revoluciones	rpm	5800 – 6000
Par motor	Nm	400
a revoluciones	rpm	1200 – 5000
Motor eléctrico: Potencia	kW/CV	40 / 55
Motor eléctrico: par motor	Nm	210
Potencia del sistema	kW/CV	250 / 340
Par del sistema completo	Nm	450
Sistema eléctrico		
Batería / Lugar de montaje	Ah/–	90 +50 / Maletero
Acumulador de alta tensión	Wh	1350
Alternador	A / W	200 + 170 / 2800 + 2400
Dinamismo y seguridad		
Suspensión delantera		Eje de doble brazo transversal, nivel inferior de aluminio, ángulo de caída ligeramente negativo; reducción de hundimiento al frenar.
Suspensión trasera		Eje de aluminio Integral V de brazos múltiples, compensación de hundimiento al arrancar y frenar, desacoplamiento acústico doble
Freno delantero		Frenos de disco con pinza flotante de aluminio de un bombín
Diámetro	mm	348 x 36, autovent.
Freno trasero		Frenos de disco con pinza flotante de aluminio de un bombín
Diámetro	mm	345 x 24, autovent.
Sistemas de estabilización		De serie: DSC incl. ABS y DTC (control dinámico de la tracción), asistencia de frenado en curvas CBC, control dinámico de los frenos DBC, función de secado de discos y pastillas,
Equipamiento de seguridad		De serie: Airbags para el conductor y su acompañante, airbags laterales para el conductor y su acompañante, airbags para las cabezas adelante y atrás, apoyacabezas activos en los asientos delanteros, cinturones automáticos de tres puntos de anclaje en todos los asientos, los delanteros con tensores y limitadores de tensión, sensores de impactos, sensores de impactos, indicador de pinchazos
Dirección		Dirección asistida electromecánica (EPS) con función Servotronic
Relación total de la dirección	:1	17,1
Neumáticos adelante/atrás		225/55 R17 97W
Llantas adelante/atrás		8J x 17 al. ligera

BMW ActiveHybrid 5

Caja de cambios			
Tipo de caja de cambios			Caja de cambios automática de ocho marchas con función Steptronic
Desarrollos de la caja	I	:1	4,714
	II	:1	3,143
	III	:1	2,106
	IV	:1	1,667
	V	:1	1,285
	VI	:1	1,000
	VII	:1	0,839
	VIII	:1	0,667
	R	:1	3,317
Relación del diferencial		:1	2,929

Prestaciones			
Relación peso/potencia (del		kg/kW	8,2 (7,4)
Relación potencia/cilindrada		kW/l	75,5
Aceleración	0-100 km/h	s	5,9
	0–1000 m	s	25,5
en 4ta marcha	80 -120 km/h	s	–
Velocidad máxima		km/h	250
Velocidad máx. con motor		km/h	60
Vel. máx. modo "planeando"		km/h	160
Autonomía con motor eléctrico		km	3 – 4

BMW EfficientDynamics	
Medidas de serie de BMW EfficientDynamics	BMW ActiveHybrid, recuperación de la energía de frenado con indicación del flujo de energía y del grado de eficiencia, función Auto Start Stop específica para el modelo híbrido, dirección asistida electromecánica, modo ECO PRO con conducción en "modo de planeo", utilización inteligente de materiales ligeros, regulación de las tapas de entradas de aire, grupos secundarios de activación únicamente si es necesario, compresor del climatizador integrado en la red de alto voltaje, regulación de la bomba de aceite según mapa característico, neumáticos de menor resistencia de rodadura

Consumo según ciclo UE		
Con neumáticos de serie: llantas 8J x 17, neumáticos 225/55 R17		
Ciclo urbano	l/100 km	6,1
Ciclo interurbano	l/100 km	6,6
Total	l/100 km	6,4
CO_2	g/km	149
Llantas 8J x 18, neumáticos 245/45 R18 o neumáticos de invierno		
Ciclo urbano	l/100 km	6,5
Ciclo interurbano	l/100 km	7,0
Total	l/100 km	6,8
CO_2	g/km	159
Con llantas 8J x 18 adelante, 9J x 18 atrás y neumáticos 245/45 R18 adelante, 275/40 R18 atrás Con llantas 8,5J x 19 adelante, 9J x 19 atrás y neumáticos 245/40 R19 adelante, 275/35 R19 atrás Con llantas 8,5J x 20 adelante, 9J x 20 atrás y neumáticos 245/35 R20 adelante, 275/30 R20 atrás		
Ciclo urbano	l/100 km	6,7
Ciclo interurbano	l/100 km	7,2
Total	l/100 km	7,0
CO_2	g/km	163
Clasificación según		UE6

Clasificación del seguro	
KH/VK/TK	[4]

Datos técnicos válidos en mercados ACEA / Datos relevantes para la matriculación, en parte únicamente válidos en Alemania (pesos)
Todos los datos técnicos contenidos en la presente información de prensa están pendientes de confirmación

[1] Altura con antena en el techo: 1.475 mm
[2] Cantidad de aceite de recambio
[3] Valores de consumo de combustible y de CO_2 según dimensiones de los neumáticos
[4] Indicación de momento no disponible

BMW 518d berlina, BMW 520d berlina, BMW 525d berlina.

		BMW 518d	BMW 520d	BMW 525d
Carrocería				
Cantidad puertas/asientos		4 / 5	4 / 5	4 / 5
Largo/Ancho/Alto [1] (vacío)	mm	4907 / 1860 / 1464	4907 / 1860 / 1464	4907 / 1860 / 1464
Distancia entre ejes	mm	2968	2968	2968
Vía adelante/atrás	mm	1600 / 1627	1600 / 1627	1600 / 1627
Distancia al suelo	mm	141	141	141
Radio de giro	m	12,0	12,0	12,0
Capacidad del depósito	Aprox. l	70	70	70
Sistema de refr. incl. calef.	l	7,0	7,0	7,0
Aceite del motor [2]	l	5,2	5,2	5,2
Peso en orden de marcha según DIN/UE	kg	1615 / 1690 (1625 / 1700)	1620 / 1695 (1630 / 1705)	1650 / 1725 (1655 /1730)
Carga útil según DIN	kg	610	610	610
Peso total máximo	kg	2225 (2235)	2230 (2240)	2260 (2265)
Carga máx. ejes del./post.	kg	1060 / 1275	1060 / 1275	1100 / 1290
Peso remolcable (12%)	kg	1800 (2000) / 750	1800 (2000) / 750	2000 / 750
Carga techo / carga apoyo	kg	100 / 90	100 / 90	100 / 90
Volumen del maletero	l	520	520	520
Resistencia aerodinámica	c_X x A	0,26 x 2,35	0,25 x 2,35	0,26 x 2,35
Motor				
Tipo / cant. cilindros/válvulas		L / 4 / 4	L / 4 / 4	L / 4 / 4
Tecnología de los motores		Tecnología BMW TwinPower Turbo: Turbo con geometría de admisión variable, inyección directa common-rail con inyectores con electroválvulas (presión máxima de inyección: 1.800 bar)	Tecnología BMW TwinPower Turbo: Turbo con geometría deescalonado de admisión variable, inyección directa common-rail con inyectores con electroválvulas (presión máxima de inyección: 1.800 bar)	Tecnología BMW TwinPower Turbo: Turbo con geometría de admisión variable, inyección directa common-rail con inyectores piezoeléctricos (presión máxima de inyección: 2000 bar)
Cilindrada real	cc	1995	1995	1955
Carrera / Diámetro	mm	90,0 / 84,0	90,0 / 84,0	90,0 / 84,0
Compresión	:1	16,5	16,5	16,5
Combustible		Diésel	Diésel	Diésel
Potencia	kW/CV	105 / 143	135 / 184	160 / 218
a revoluciones	rpm	4000	4000	4400
Par motor	Nm	360	380	450
a revoluciones	rpm	1750	1750	1500
Sistema eléctrico				
Batería / Lugar de montaje	Ah/–	90 / Maletero	90 / Maletero	90 / Maletero
Alternador	A / W	180 / 2520	180 / 2520	180 / 2520
Dinamismo y seguridad				
Suspensión delantera		Eje de doble brazo transversal, nivel inferior de aluminio, ángulo de caída ligeramente negativo; reducción de hundimiento al frenar.		
Suspensión trasera		Eje de aluminio Integral V de brazos múltiples, orientable. Compensación de hundimiento al arrancar y frenar. Desacoplamiento acústico doble.		
Freno delantero		Frenos de disco con pinza flotante de aluminio de un bombín		
Diámetro	mm	330 x 24, autovent.	330 x 24, autovent.	348 x 30, autovent.
Freno trasero		Frenos de disco con pinza flotante de aluminio de un bombín		
Diámetro	mm	330 x 20, autovent.	330 x 20, autovent.	330 x 20, autovent.
Sistemas de estabilización		De serie: DSC incl. ABS y DTC (control dinámico de la tracción), asistencia de frenado en curvas CBC, control dinámico de los frenos DBC, función de secado de discos y pastillas, compensación de fading, asistente para arrancar cuesta arriba. Opcional: Control dinámico de la amortiguación		
Equipamiento de seguridad		De serie: Airbags para el conductor y su acompañante, airbags laterales para el conductor y su acompañante, airbags para las cabezas adelante y atrás, apoyacabezas activos en los asientos delanteros, cinturones automáticos de tres puntos de anclaje en todos los asientos, los delanteros con tensores y limitadores de tensión, sensores de impactos, sensores de impactos, indicador de pinchazos		
Dirección		Dirección asistida electromecánica (EPS) con función Servotronic. Opcional: dirección integral activa		
Relación total de la dirección	:1	17,1	17,1	17,1
Neumáticos adelante/atrás		225/55 R17 97W	225/55 R17 97W	225/55 R17 97W
Llantas adelante/atrás		8J x 17 al. ligera	8J x 17 al. ligera	8J x 17 al. ligera

			BMW 518d	BMW 520d	BMW 525d
Caja de cambios					
Tipo de caja de cambios			Manual, de 6 marchas. Opcional: caja de cambios automática de ocho marchas		
Desarrollos de la caja	I	:1	4,110 (4,714)	4,110 (4,714)	4,110 (4,714)
	II	:1	2,248 (3,143)	2,248 (3,143)	2,248 (3,143)
	III	:1	1,403 (2,106)	1,403 (2,106)	1,403 (2,106)
	IV	:1	1,000 (1,667)	1,000 (1,667)	1,000 (1,667)
	V	:1	0,802 (1,285)	0,802 (1,285)	0,802 (1,285)
	VI	:1	0,659 (1,000)	0,659 (1,000)	0,659 (1,000)
	VII	:1	– (0,839)	– (0,839)	– (0,839)
	VIII	:1	– (0,667)	– (0,667)	– (0,667)
	R	:1	3,727 (3,295)	3,727 (3,295)	3,727 (3,295)
Relación del diferencial		:1	3,231 (2,929)	3,077 (2,929)	3,462 (2,929)
Prestaciones					
Relación peso/potencia (DIN)		kg/kW	15,4 (15,5)	12,0 (12,1)	10,3 (10,3)
Relación potencia/cilindrada		kW/l	52,6	67,7	80,2
Aceleración	0-100 km/h	s	9,7 (9,6)	8,1 (7,9)	7,0 (6,9)
	0–1000 m	s	31,1 (31,0)	28,8 (28,8)	27,5 (27,5)
en 4ta/5ta marcha	80 -120	s	7,9 / 9,9 (–)	7,5 / 9,8 (–)	5,7 / 7,2 (–)
Velocidad máxima		km/h	214 (212)	234 (231)	248 (243)
BMW EfficientDynamics					
Medidas de serie de BMW EfficientDynamics			Recuperación de la energía de frenado con indicación de la recuperación, función Auto Start Stop (con caja manual), indicador de momento óptimo para cambiar de marchas (caja manual), modo ECO PRO con conducción en modo de planeo (caja automática), utilización inteligente de materiales ligeros, grupos secundarios de activación únicamente si es necesario, regulación de las tapas de entradas de aire, dirección asistida electromecánica (EPS), compresor desacoplable del climatizador, neumáticos de menor resistencia de rodadura, tecnología BMW BluePerformance		
Consumo según ciclo UE					
Con neumáticos de serie: llantas 8J x 17, neumáticos 225/55 R17					
Ciclo urbano		l/100 km	5,4 (5,3)	5,4 (5,2)	5,9 (5,6)
Ciclo interurbano		l/100 km	4,0 (4,1)	4,0 (4,1)	4,3 (4,1)
Total		l/100 km	4,5 (4,5)	4,5 (4,5)	4,9 (4,7)
CO_2		g/km	119 (119)	119 (119)	129 (123)
Llantas 8J x 18, neumáticos 245/45 R18 o neumáticos de invierno					
Ciclo urbano		l/100 km	5,6 (5,5)	5,6 (5,5)	6,1 (5,8)
Ciclo interurbano		l/100 km	4,2 (4,3)	4,2 (4,3)	4,5 (4,3)
Total		l/100 km	4,7 (4,7)	4,7 (4,7)	5,1 (4,9)
CO_2		g/km	124 (124)	124 (124)	134 (128)
Con llantas 8J x 18 adelante, 9J x 18 atrás y neumáticos 245/45 R18 adelante, 275/40 R18 atrás Con llantas 8,5J x 19 adelante, 9J x 19 atrás y neumáticos 245/40 R19 adelante, 275/35 R19 atrás Con llantas 8,5J x 20 adelante, 9J x 20 atrás y neumáticos 245/35 R20 adelante, 275/30 R20 atrás					
Ciclo urbano		l/100 km	5,8 (5,7)	5,8 (5,7)	6,3 (6,0)
Ciclo interurbano		l/100 km	4,4 (4,4)	4,4 (4,5)	4,7 (4,5)
Total		l/100 km	4,9 (4,9)	4,9 (4,9)	5,3 (5,0)
CO_2		g/km	129 (129)	129 (129)	139 (133)
Clasificación según			UE6	UE6	UE6
Clasificación del seguro					
KH/VK/TK			4)	4)	4)

Datos técnicos válidos en mercados ACEA / Datos relevantes para la matriculación, en parte únicamente válidos en Alemania (pesos)
Valores entre paréntesis: caja de cambios automática
Todos los datos técnicos contenidos en la presente información de prensa están pendientes de confirmación

1) Altura con antena en el techo: 1.475 mm
2) Cantidad de aceite de recambio
3) Valores de consumo de combustible y de CO_2 según dimensiones de los neumáticos
4) Indicación de momento no disponible

BMW 530d berlina, BMW 535d berlina.

		BMW 530d	BMW 535d
Carrocería			
Cantidad puertas/asientos		4 / 5	4 / 5
Largo/Ancho/Alto [1] (vacío)	mm	4907 / 1860 / 1464	4907 / 1860 / 1464
Distancia entre ejes	mm	2968	2968
Vía adelante/atrás	mm	1600 / 1627	1600 / 1627
Distancia al suelo	mm	141	141
Radio de giro	m	12,0	12,0
Capacidad del depósito	Aprox. l	70	70
Sistema de refr. incl. calef.	l	8,0	8,0
Aceite del motor [2]	l	7,2	7,2
Peso en orden de marcha	kg	1710 / 1785	1735 / 1810
Carga útil según DIN	kg	610	610
Peso total máximo	kg	2320	2345
Carga máx. ejes del./post.	kg	1100 / 1290	1100 / 1310
Peso remolcable (12%)	kg	2000 / 750	2000 / 750
Carga techo / carga apoyo	kg	100 / 90	100 / 90
Volumen del maletero	l	520	520
Resistencia aerodinámica	c_X x A	0,26 x 2,35	0,26 x 2,35
Motor			
Tipo / cant. cilindros/válvulas		L / 6 / 4	L / 6 / 4
Tecnología de los motores		Tecnología BMW TwinPower Turbo: Turbo con geometría de admisión variable, inyección directa common-rail con inyectores con electroválvulas (presión máxima de inyección: 1.800 bar)	Tecnología BMW TwinPower Turbo: Turbo escalonado de alta presión con geometría de admisión variable, inyección directa common-rail con inyectores piezoeléctricos (presión máxima de inyección: 2000 bar)
Cilindrada real	cc	2993	2993
Carrera / Diámetro	mm	90,0 / 84,0	90,0 / 84,0
Compresión	:1	16,5	16,5
Combustible		Diésel	Diésel
Potencia	kW/CV	190 / 258	230 / 313
a revoluciones	rpm	4000	4400
Par motor	Nm	540	630
a revoluciones	rpm	1500 – 3000	1500 – 2500
Sistema eléctrico			
Batería / Lugar de montaje	Ah/–	90 / Maletero	90 / Maletero
Alternador	A / W	180 / 2520	220 / 3080
Dinamismo y seguridad			
Suspensión delantera		Eje de doble brazo transversal, nivel inferior de aluminio, ángulo de caída ligeramente negativo; reducción de hundimiento al frenar.	
Suspensión trasera		Eje de aluminio Integral V de brazos múltiples, orientable. Compensación de hundimiento al arrancar y frenar. Desacoplamiento acústico doble.	
Freno delantero		Frenos de disco con pinza flotante de aluminio de un bombín	
Diámetro	mm	348 x 30, autovent.	348 x 36, autovent.
Freno trasero		Frenos de disco con pinza flotante de aluminio de un bombín	
Diámetro	mm	330 x 20, autovent.	345 x 24, autovent.
Sistemas de estabilización		De serie: DSC incl. ABS y DTC (control dinámico de la tracción), asistencia de frenado en curvas CBC, control dinámico de los frenos DBC, función de secado de discos y pastillas, compensación de fading, asistente para arrancar cuesta arriba. Opcional: control dinámico de la suspensión, Adaptive Drive	
Equipamiento de seguridad		De serie: Airbags para el conductor y su acompañante, airbags laterales para el conductor y su acompañante, airbags para las cabezas adelante y atrás, apoyacabezas activos en los asientos delanteros, cinturones automáticos de tres puntos de anclaje en todos los asientos, los delanteros con tensores y limitadores de tensión, sensores de impactos, sensores de impactos, indicador de pinchazos	
Dirección		Dirección asistida electromecánica (EPS) con función Servotronic. Opcional: dirección integral activa	
Relación total de la dirección	:1	17,1	17,1
Neumáticos adelante/atrás		225/55 R17 97W	225/55 R17 97W
Llantas adelante/atrás		8J x 17 al. ligera	8J x 17 al. ligera

			BMW 530d	BMW 535d
Caja de cambios				
Tipo de caja de cambios			Caja de cambios automática de ocho marchas con función Steptronic	
Desarrollos de la caja	I	:1	4,714	4,714
	II	:1	3,143	3,143
	III	:1	2,106	2,106
	IV	:1	1,667	1,667
	V	:1	1,285	1,285
	VI	:1	1,000	1,000
	VII	:1	0,839	0,839
	VIII	:1	0,667	0,667
	R	:1	3,317	3,317
Relación del diferencial		:1	2,471	2,647
Prestaciones				
Relación peso/potencia (DIN)		kg/kW	9,0	7,5
Relación potencia/cilindrada		kW/l	63,5	76,8
Aceleración	0-100 km/h	s	5,8	5,3
	0–1000 m	s	25,9	24,5
en 4ta/5ta marcha	80 -120	s	(–)	(–)
Velocidad máxima		km/h	250	250
BMW EfficientDynamics				
Medidas de serie de BMW EfficientDynamics			Recuperación de la energía de frenado con indicación de la recuperación, función Auto Start Stop, modo ECO PRO con conducción en modo de planeo, utilización inteligente de materiales ligeros, grupos secundarios de activación únicamente si es necesario, regulación de las tapas de entradas de aire, dirección asistida electromecánica (EPS), compresor desacoplable del climatizador, neumáticos de menor resistencia de rodadura, tecnología BMW BluePerformance	
Consumo según ciclo UE				
Con neumáticos de serie: llantas 8J x 17, neumáticos 225/55 R17				
Ciclo urbano		l/100 km	6,0	6,2
Ciclo interurbano		l/100 km	4,6	4,7
Total		l/100 km	5,1	5,3
CO_2		g/km	134	138
Llantas 8J x 18, neumáticos 245/45 R18 o neumáticos de invierno				
Ciclo urbano		l/100 km	6,2	6,5
Ciclo interurbano		l/100 km	4,7	4,9
Total		l/100 km	5,3	5,4
CO_2		g/km	139	143
Con llantas 8J x 18 adelante, 9J x 18 atrás y neumáticos 245/45 R18 adelante, 275/40 R18 atrás Con llantas 8,5J x 19 adelante, 9J x 19 atrás y neumáticos 245/40 R19 adelante, 275/35 R19 atrás Con llantas 8,5J x 20 adelante, 9J x 20 atrás y neumáticos 245/35 R20 adelante, 275/30 R20 atrás				
Ciclo urbano		l/100 km	6,5	6,7
Ciclo interurbano		l/100 km	4,9	5,1
Total		l/100 km	5,5	5,6
CO_2		g/km	144	148
Clasificación según			UE6	UE6
Clasificación del seguro				
KH/VK/TK			[4]	[4]

Datos técnicos válidos en mercados ACEA / Datos relevantes para la matriculación, en parte únicamente válidos en Alemania (pesos)
Todos los datos técnicos contenidos en la presente información de prensa están pendientes de confirmación

[1] Altura con antena en el techo: 1.475 mm
[2] Cantidad de aceite de recambio
[3] Valores de consumo de combustible y de CO_2 según dimensiones de los neumáticos
[4] Indicación de momento no disponible

BMW 528i xDrive berlina, BMW 535i xDrive berlina, BMW 550i xDrive berlina.

		BMW 528i xDrive	BMW 535i xDrive	BMW 550i xDrive
Carrocería				
Cantidad puertas/asientos		4 / 5	4 / 5	4 / 5
Largo/Ancho/Alto [1] (vacío)	mm	4907 / 1860 / 1464	4907 / 1860 / 1464	4907 / 1860 / 1464
Distancia entre ejes	mm	2968	2968	2968
Vía adelante/atrás	mm	1600 / 1627	1600 / 1627	1600 / 1627
Distancia al suelo	mm	141	141	141
Radio de giro	m	12,1	12,1	12,1
Capacidad del depósito	Aprox. l	70	70	70
Sistema de refr. incl. calef.	l	9,3	10,2	11,4
Aceite del motor [2]	l	5,75	6,5	9,0
Peso en orden de marcha	kg	1710 / 1785	1765 / 1840	1880 / 1955
Carga útil según DIN	kg	600	600	600
Peso total máximo	kg	2310	2365	2480
Carga máx. ejes del./post.	kg	1100 / 1290	1170 / 1310	1250 / 1320
Peso remolcable (12%) con freno / sin freno	kg	2000 / 750	2000 / 750	2000 / 750
Carga techo / carga apoyo	kg	100 / 90	100 / 90	100 / 90
Volumen del maletero	l	520	520	520
Resistencia aerodinámica	c_x x A	0,26 x 2,35	0,27 x 2,35	0,29 x 2,35
Motor				
Tipo / cant. cilindros/válvulas		L / 4 / 4	L / 6 / 4	V90/8/4
Tecnología de los motores		Tecnología BMW TwinPower Turbo con Twin-Scroll-Turbo, inyección directa High Precision Injection, control variable de las válvulas (VALVETRONIC)	Tecnología BMW TwinPower Turbo con Twin-Scroll-Turbo, inyección directa High Precision Injection, control variable de las válvulas (VALVETRONIC)	Tecnología BMW TwinPower Turbo con dos unidades turbo, inyección directa High Precision Injection, control variable de las válvulas (VALVETRONIC)
Cilindrada real	cc	1997	2979	4395
Carrera / Diámetro	mm	90,1 / 84,0	89,6 / 84,0	88,3 / 89,0
Compresión	:1	10,0	10,2	10,0
Combustible		mín. ROZ 91	mín. ROZ 91	mín. ROZ 91
Potencia	kW/CV	180 / 245	225 / 306	350 / 450
a revoluciones	rpm	5000 – 6500	5800 – 6000	5500 – 6000
Par motor	Nm	350	400	650
a revoluciones	rpm	1250 – 4800	1200 – 5000	2000 – 4500
Sistema eléctrico				
Batería / Lugar de montaje	Ah/–	90 / Maletero	90 / Maletero	90 / Maletero
Alternador	A / W	170 / 2380	210 / 2940	220 / 3080
Dinamismo y seguridad				
Suspensión delantera		Eje de doble brazo transversal, nivel inferior de aluminio, ángulo de caída ligeramente negativo; reducción de hundimiento al frenar		
Suspensión trasera		Eje de aluminio Integral V de brazos múltiples, compensación de hundimiento al arrancar y frenar, desacoplamiento acústico doble		
Freno delantero		Frenos de disco con pinza flotante de aluminio de un bombín		
Diámetro	mm	330 x 24, autovent.	348 x 36, autovent.	374 x 36, autovent.
Freno trasero		Frenos de disco con pinza flotante de aluminio de un bombín		
Diámetro	mm	330 x 20, autovent.	345 x 24, autovent.	345 x 24, autovent.
Sistemas de estabilización		De serie: DSC incl. ABS y DTC (control dinámico de la tracción), asistencia de frenado en curvas CBC, control dinámico de los frenos DBC, función de secado de discos y pastillas, compensación de fading, asistente para arrancar cuesta arriba. Integración de xDrive en la red del Integrated Chassis Management (ICM). Opcional: Control dinámico de la amortiguación, Adaptive Drive (BMW 535i xDrive, BMW 550i xDrive)		
Equipamiento de seguridad		De serie: Airbags para el conductor y su acompañante, airbags laterales para el conductor y su acompañante, airbags para las cabezas adelante y atrás, apoyacabezas activos en los asientos delanteros, cinturones automáticos de tres puntos de anclaje en todos los asientos, los delanteros con tensores y limitadores de tensión, apoyacabezas delanteros de accionamiento automático en caso de choque, sensores de impactos, indicador de pinchazos		
Dirección		Dirección hidráulica de piñón y cremallera con asistencia Servotronic		
Relación total de la dirección	:1	17,9	17,9	17,9
Neumáticos adelante/atrás		225/55 R17 97W	225/55 R17 97W	245/45 R18 96Y RSC
Llantas adelante/atrás		8J x 17 al. ligera	8J x 17 al. ligera	8J x 18 al. ligera

			BMW 528i xDrive	BMW 535i xDrive	BMW 550i xDrive
Caja de cambios					
Tipo de caja de cambios			Caja de cambios automática de ocho marchas con función Steptronic		
Desarrollos de la caja	I	:1	4,714	4,714	4,714
	II	:1	3,143	3,143	3,143
	III	:1	2,106	2,106	2,106
	IV	:1	1,667	1,667	1,667
	V	:1	1,285	1,285	1,285
	VI	:1	1,000	1,000	1,000
	VII	:1	0,839	0,839	0,839
	VIII	:1	0,667	0,667	0,667
	R	:1	3,295	3,295	3,317
Relación del diferencial		:1	3,231	3,077	2,813
Prestaciones					
Relación peso/potencia (DIN)		kg/kW	9,5	7,8	5,7
Relación potencia/cilindrada		kW/l	90,1	75,5	75,1
Aceleración	0-100 km/h	s	6,3	5,6	4,4
	0–1000 m	s	26,6	25,6	23,3
en 4ta/5ta marcha 80-120 km/h		s	–	–	–
Velocidad máxima		km/h	250	250	250
BMW EfficientDynamics					
Medidas de serie de BMW EfficientDynamics			Recuperación de la energía de frenado con indicación de la recuperación, función Auto Start Stop, modo ECO PRO con conducción en modo de planeo, utilización inteligente de materiales ligeros, grupos secundarios de activación únicamente si es necesario, regulación de las tapas de entradas de aire, bomba de aceite regulada por mapa característico, compresor desacoplable del climatizador, diferencial con grado de eficiencia optimizado, neumáticos de menor resistencia de rodadura		
Consumo según ciclo UE					
Con neumáticos de serie: Llantas 8J x 17, neumáticos 225/55 R17 (BMW 528i xDrive, BMW 535i xDrive), Llantas 8J x 18, neumáticos 245/45 R18 (BMW 550i xDrive)					
Ciclo urbano		l/100 km	8,4	10,5	12,7
Ciclo interurbano		l/100 km	5,2	5,9	7,1
Total		l/100 km	6,4	7,6	9,2
CO_2		g/km	149	178	214
Llantas 8J x 18, neumáticos 245/45 R18 o neumáticos de invierno					
Ciclo urbano		l/100 km	8,7	10,8	–
Ciclo interurbano		l/100 km	5,4	6,1	–
Total		l/100 km	6,6	7,8	–
CO_2		g/km	154	183	–
Con llantas 8J x 18 adelante, 9J x 18 atrás y neumáticos 245/45 R18 adelante, 275/40 R18 atrás Con llantas 8,5J x 19 adelante, 9J x 19 atrás y neumáticos 245/40 R19 adelante, 275/35 R19 atrás Con llantas 8,5J x 20 adelante, 9J x 20 atrás y neumáticos 245/35 R20 adelante, 275/30 R20 atrás					
Ciclo urbano		l/100 km	9,0	11,1	13,0
Ciclo interurbano		l/100 km	5,6	6,3	7,2
Total		l/100 km	6,8	8,1	9,3
CO_2		g/km	159	188	218
Clasificación según			UE6	UE6	UE6
Clasificación del seguro					
KH/VK/TK			[4]	[4]	[4]

Datos técnicos válidos en mercados ACEA / Datos relevantes para la matriculación, en parte únicamente válidos en Alemania (pesos)
Todos los datos técnicos contenidos en la presente información de prensa están pendientes de confirmación

[1] Altura con antena en el techo: 1.475 mm
[2] Cantidad de aceite de recambio
[3] Valores de consumo de combustible y de CO_2 según dimensiones de los neumáticos
[4] Indicación de momento no disponible

BMW 520d xDrive berlina, BMW 525d xDrive berlina.

		BMW 520d xDrive	BMW 525d xDrive
Carrocería			
Cantidad puertas/asientos		4 / 5	4 / 5
Largo/Ancho/Alto [1] (vacío)	mm	4907 / 1860 / 1464	4907 / 1860 / 1464
Distancia entre ejes	mm	2968	2968
Vía adelante/atrás	mm	1600 / 1627	1600 / 1627
Distancia al suelo	mm	141	141
Radio de giro	m	12,1	12,1
Capacidad del depósito	Aprox. l	70	70
Sistema de refr. incl. calef.	l	7,0	7,0
Aceite del motor [2]	l	5,2	5,2
Peso en orden de marcha	kg	1730 / 1805	1765 / 1840
Carga útil según DIN	kg	600	600
Peso total máximo	kg	2330	2365
Carga máx. ejes del./post.	kg	1170 / 1300	1170 / 1320
Peso remolcable (12%)	kg	2000 / 750	2000 / 750
Carga techo / carga apoyo	kg	100 / 90	100 / 90
Volumen del maletero	l	520	520
Resistencia aerodinámica	c_X x A	0,25 x 2,35	0,26 x 2,35
Motor			
Tipo / cant. cilindros/válvulas		L / 4 / 4	L / 4 / 4
Tecnología de los motores		Tecnología BMW TwinPower Turbo: Turbo con geometría de admisión variable, inyección directa common-rail con inyectores con electroválvulas (presión máxima de inyección: 1.800 bar)	Tecnología BMW TwinPower Turbo: Turbo escalonado de alta presión con geometría de admisión variable, inyección directa common-rail con inyectores piezoeléctricos (presión máxima de inyección: 2000 bar)
Cilindrada real	cc	1995	1955
Carrera / Diámetro	mm	90,0 / 84,0	90,0 / 84,0
Compresión	:1	16,5	16,5
Combustible		Diésel	Diésel
Potencia	kW/CV	135 / 184	160 / 218
a revoluciones	rpm	4000	4400
Par motor	Nm	380	450
a revoluciones	rpm	1750	1500
Sistema eléctrico			
Batería / Lugar de montaje	Ah/–	90 / Maletero	90 / Maletero
Alternador	A / W	180 / 2520	180 / 2520
Dinamismo y seguridad			
Suspensión delantera		Eje de doble brazo transversal, nivel inferior de aluminio, ángulo de caída ligeramente negativo; reducción de hundimiento al frenar	
Suspensión trasera		Eje de aluminio Integral V de brazos múltiples, compensación de hundimiento al arrancar y frenar, desacoplamiento acústico doble	
Freno delantero		Frenos de disco con pinza flotante de aluminio de un bombín	
Diámetro	mm	330 x 24, autovent.	348 x 30, autovent.
Freno trasero		Frenos de disco con pinza flotante de aluminio de un bombín	
Diámetro	mm	330 x 20, autovent.	330 x 20, autovent.
Sistemas de estabilización		De serie: DSC incl. ABS y DTC (control dinámico de la tracción), asistencia de frenado en curvas CBC, control dinámico de los frenos DBC, función de secado de discos y pastillas, compensación de fading, asistente para arrancar cuesta arriba. Integración de xDrive en la red del Integrated Chassis Management (ICM). Opcional: Control dinámico de la amortiguación	
Equipamiento de seguridad		De serie: Airbags para el conductor y su acompañante, airbags laterales para el conductor y su acompañante, airbags para las cabezas adelante y atrás, apoyacabezas activos en los asientos delanteros, cinturones automáticos de tres puntos de anclaje en todos los asientos, los delanteros con tensores y limitadores de tensión, apoyacabezas delanteros de accionamiento automático en caso de choque, sensores de impactos, indicador de pinchazos	
Dirección		Dirección hidráulica de piñón y cremallera con asistencia Servotronic	
Relación total de la dirección	:1	17,9	17,9
Neumáticos adelante/atrás		225/55 R17 97W	225/55 R17 97W
Llantas adelante/atrás		8J x 17 al. ligera	8J x 17 al. ligera

			BMW 520d xDrive	BMW 525d xDrive
Caja de cambios				
Tipo de caja de cambios			Caja de cambios automática de ocho marchas con función Steptronic	
Desarrollos de la caja	I	:1	4,714	4,714
	II	:1	3,143	3,143
	III	:1	2,106	2,106
	IV	:1	1,667	1,667
	V	:1	1,285	1,285
	VI	:1	1,000	1,000
	VII	:1	0,839	0,839
	VIII	:1	0,667	0,667
	R	:1	3,295	3,295
Relación del diferencial		:1	3,077	3,077
Prestaciones				
Relación peso/potencia (DIN)		kg/kW	12,8	11,0
Relación potencia/cilindrada		kW/l	67,7	80,2
Aceleración	0-100 km/h	s	8,1	7,0
	0–1000 m	s	29,1	27,6
en 4ta/5ta marcha 80-120 km/h		s	–	–
Velocidad máxima		km/h	228	240
BMW EfficientDynamics				
Medidas de serie de BMW EfficientDynamics			Recuperación de la energía de frenado con indicación de la recuperación, función Auto Start Stop, modo ECO PRO con conducción en modo de planeo, utilización inteligente de materiales ligeros, grupos secundarios de activación únicamente si es necesario, regulación de las tapas de entradas de aire, compresor desacoplable del climatizador, diferencial con grado de eficiencia optimizado, neumáticos de menor resistencia de rodadura, tecnología BMW BluePerformance	
Consumo según ciclo UE				
Con neumáticos de serie: llantas 8J x 17, neumáticos 225/55 R17				
Ciclo urbano		l/100 km	5,7	5,8
Ciclo interurbano		l/100 km	4,4	4,6
Total		l/100 km	4,9	5,1
CO_2		g/km	129	133
Llantas 8J x 18, neumáticos 245/45 R18 o neumáticos de invierno				
Ciclo urbano		l/100 km	5,9	6,1
Ciclo interurbano		l/100 km	4,6	4,8
Total		l/100 km	5,1	5,3
CO_2		g/km	134	138
Con llantas 8J x 18 adelante, 9J x 18 atrás y neumáticos 245/45 R18 adelante, 275/40 R18 atrás Con llantas 8,5J x 19 adelante, 9J x 19 atrás y neumáticos 245/40 R19 adelante, 275/35 R19 atrás Con llantas 8,5J x 20 adelante, 9J x 20 atrás y neumáticos 245/35 R20 adelante, 275/30 R20 atrás				
Ciclo urbano		l/100 km	6,2	6,3
Ciclo interurbano		l/100 km	4,8	5,0
Total		l/100 km	5,3	5,4
CO_2		g/km	139	143
Clasificación según			UE6	UE6
Clasificación del seguro				
KH/VK/TK			[4]	[4]

Datos técnicos válidos en mercados ACEA / Datos relevantes para la matriculación, en parte únicamente válidos en Alemania (pesos)
Todos los datos técnicos contenidos en la presente información de prensa están pendientes de confirmación

[1] Altura con antena en el techo: 1.475 mm
[2] Cantidad de aceite de recambio
[3] Valores de consumo de combustible y de CO_2 según dimensiones de los neumáticos
[4] Indicación de momento no disponible

BMW 530d xDrive berlina, BMW 535d xDrive berlina.

		BMW 530d xDrive	BMW 535d xDrive
Carrocería			
Cantidad puertas/asientos		4 / 5	4 / 5
Largo/Ancho/Alto [1] (vacío)	mm	4907 / 1860 / 1464	4907 / 1860 / 1464
Distancia entre ejes	mm	2968	2968
Vía adelante/atrás	mm	1600 / 1627	1600 / 1627
Distancia al suelo	mm	141	141
Radio de giro	m	12,1	12,1
Capacidad del depósito	Aprox. l	70	70
Sistema de refr. incl. calef.	l	8,0	8,0
Aceite del motor [2]	l	7,2	7,2
Peso en orden de marcha	kg	1810 / 1885	1840 / 1915
Carga útil según DIN	kg	600	600
Peso total máximo	kg	2410	2440
Carga máx. ejes del./post.	kg	1190 / 1325	1200 / 1330
Peso remolcable (12%)	kg	2000 / 750	2000 / 750
Carga techo / carga apoyo	kg	100 / 90	100 / 90
Volumen del maletero	l	520	520
Resistencia aerodinámica	c_X x A	0,26 x 2,35	0,26 x 2,35
Motor			
Tipo / cant. cilindros/válvulas		L / 6 / 4	L / 6 / 4
Tecnología de los motores		Tecnología BMW TwinPower Turbo: Turbo con geometría de admisión variable, inyección directa common-rail con inyectores con electroválvulas (presión máxima de inyección: 1.800 bar)	Tecnología BMW TwinPower Turbo: Turbo escalonado de alta presión con geometría de admisión variable, inyección directa common-rail con inyectores piezoeléctricos (presión máxima de inyección: 2000 bar)
Cilindrada real	cc	2993	2993
Carrera / Diámetro	mm	90,0 / 84,0	90,0 / 84,0
Compresión	:1	16,5	16,5
Combustible		Diésel	Diésel
Potencia	kW/CV	190 / 258	230 / 313
a revoluciones	rpm	4000	4400
Par motor	Nm	560	630
a revoluciones	rpm	1500 – 3000	1500 – 2500
Sistema eléctrico			
Batería / Lugar de montaje	Ah/–	90 / Maletero	90 / Maletero
Alternador	A / W	220 / 3080	220 / 3080
Dinamismo y seguridad			
Suspensión delantera		Eje de doble brazo transversal, nivel inferior de aluminio, ángulo de caída ligeramente negativo; reducción de hundimiento al frenar	
Suspensión trasera		Eje de aluminio Integral V de brazos múltiples, compensación de hundimiento al arrancar y frenar, desacoplamiento acústico doble	
Freno delantero		Frenos de disco con pinza flotante de aluminio de un bombín	
Diámetro	mm	348 x 30, autovent.	348 x 36, autovent.
Freno trasero		Frenos de disco con pinza flotante de aluminio de un bombín	
Diámetro	mm	330 x 20, autovent.	345 x 24, autovent.
Sistemas de estabilización		De serie: DSC incl. ABS y DTC (control dinámico de la tracción), asistencia de frenado en curvas CBC, control dinámico de los frenos DBC, función de secado de discos y pastillas, compensación de fading, asistente para arrancar cuesta arriba. Integración de xDrive en la red del Integrated Chassis Management (ICM). Opcional: control dinámico de la suspensión, Adaptive Drive	
Equipamiento de seguridad		De serie: Airbags para el conductor y su acompañante, airbags laterales para el conductor y su acompañante, airbags para las cabezas adelante y atrás, apoyacabezas activos en los asientos delanteros, cinturones automáticos de tres puntos de anclaje en todos los asientos, los delanteros con tensores y limitadores de tensión, apoyacabezas delanteros de accionamiento automático en caso de choque, sensores de impactos, indicador de pinchazos	
Dirección		Dirección hidráulica de piñón y cremallera con asistencia Servotronic	
Relación total de la dirección	:1	17,1	17,1
Neumáticos adelante/atrás		225/55 R17 97W	225/55 R17 97W
Llantas adelante/atrás		8J x 17 al. ligera	8J x 17 al. ligera

			BMW 530d xDrive	BMW 535d xDrive
Caja de cambios				
Tipo de caja de cambios			Caja de cambios automática de ocho marchas con función Steptronic	
Desarrollos de la caja	I	:1	4,714	4,714
	II	:1	3,143	3,143
	III	:1	2,106	2,106
	IV	:1	1,667	1,667
	V	:1	1,285	1,285
	VI	:1	1,000	1,000
	VII	:1	0,839	0,839
	VIII	:1	0,667	0,667
	R	:1	3,317	3,317
Relación del diferencial		:1	2,471	2,647
Prestaciones				
Relación peso/potencia (DIN)		kg/kW	9,5	8,0
Relación potencia/cilindrada		kW/l	63,5	76,8
Aceleración	0-100 km/h	s	5,7	5,1
	0–1000 m	s	26,1	24,6
en 4ta/5ta marcha 80-120 km/h		s	–	–
Velocidad máxima		km/h	250	250
BMW EfficientDynamics				
Medidas de serie de BMW EfficientDynamics			Recuperación de la energía de frenado con indicación de la recuperación, función Auto Start Stop, modo ECO PRO con conducción en modo de planeo, utilización inteligente de materiales ligeros, grupos secundarios de activación únicamente si es necesario, regulación de las tapas de entradas de aire, compresor desacoplable del climatizador, diferencial con grado de eficiencia optimizado, neumáticos de menor resistencia de rodadura, tecnología BMW BluePerformance	
Consumo según ciclo UE				
Con neumáticos de serie: llantas 8J x 17, neumáticos 225/55 R17				
Ciclo urbano		l/100 km	6,4	6,8
Ciclo interurbano		l/100 km	4,9	4,9
Total		l/100 km	5,4	5,6
CO_2		g/km	142	147
Llantas 8J x 18, neumáticos 245/45 R18 o neumáticos de invierno				
Ciclo urbano		l/100 km	6,6	7,0
Ciclo interurbano		l/100 km	5,0	5,1
Total		l/100 km	5,6	5,8
CO_2		g/km	147	152
Con llantas 8J x 18 adelante, 9J x 18 atrás y neumáticos 245/45 R18 adelante, 275/40 R18 atrás Con llantas 8,5J x 19 adelante, 9J x 19 atrás y neumáticos 245/40 R19 adelante, 275/35 R19 atrás Con llantas 8,5J x 20 adelante, 9J x 20 atrás y neumáticos 245/35 R20 adelante, 275/30 R20 atrás				
Ciclo urbano		l/100 km	6,8	7,2
Ciclo interurbano		l/100 km	5,2	5,2
Total		l/100 km	5,8	6,0
CO_2		g/km	152	157
Clasificación según			UE6	UE6
Clasificación del seguro				
KH/VK/TK			[4]	[4]

Datos técnicos válidos en mercados ACEA / Datos relevantes para la matriculación, en parte únicamente válidos en Alemania (pesos)
Todos los datos técnicos contenidos en la presente información de prensa están pendientes de confirmación

[1] Altura con antena en el techo: 1.475 mm
[2] Cantidad de aceite de recambio
[3] Valores de consumo de combustible y de CO_2 según dimensiones de los neumáticos
[4] Indicación de momento no disponible

BMW M550d xDrive berlina.

		BMW M550d xDrive
Carrocería		
Cantidad puertas/asientos		4 / 5
Largo/Ancho/Alto [1] (vacío)	mm	4910 / 1860 / 1454
Distancia entre ejes	mm	2968
Vía adelante/atrás	mm	1594 / 1599
Distancia al suelo	mm	131
Radio de giro	m	12,1
Capacidad del depósito	Aprox. l	70
Sistema de refr. incl. calef.	l	12,6
Aceite del motor [2]	l	6,5
Peso en orden de marcha	kg	1880 / 1955
Carga útil según DIN	kg	580
Peso total máximo	kg	2460
Carga máx. ejes del./post.	kg	1240 / 1130
Peso remolcable (12%) con freno / sin freno	kg	2000 / 750
Carga techo / carga apoyo	kg	100 / 90
Volumen del maletero	l	520
Resistencia aerodinámica	c_X x A	0,30 x 2,35
Motor		
Tipo / cant. cilindros/válvulas		L / 6 / 4
Tecnología de los motores		Tecnología M Performance TwinPower Turbo con triple carga turbo, carga escalonada y geometría variable de las turbinas, inyección directa por conducto común con inyectores piezoeléctricos (presión máxima de inyección: 2200 bar)
Cilindrada real	cc	2993
Carrera / Diámetro	mm	90,0 / 84,0
Compresión	:1	16,0
Combustible		Diésel
Potencia	kW/CV	280 / 381
a revoluciones	rpm	4000 – 4400
Par motor	Nm	740
a revoluciones	rpm	2000 – 3000
Sistema eléctrico		
Batería / Lugar de montaje	Ah/–	90 / Maletero
Alternador	A / W	220 / 3080
Dinamismo y seguridad		
Suspensión delantera		Eje de doble brazo transversal, nivel inferior de aluminio, reglaje de la amortiguación y de la suspensión específico de M, ángulo de caída ligeramente negativo, reducción de hundimiento al frenar
Suspensión trasera		Eje de aluminio Integral V de brazos múltiples, desacoplamiento acústico doble, reglaje de la amortiguación y de la suspensión específico de M, compensación de hundimiento al arrancar y frenar
Freno delantero		Frenos de disco con pinza flotante de aluminio de un bombín
Diámetro	mm	374 x 36, autovent.
Freno trasero		Frenos de disco con pinza flotante de aluminio de un bombín
Diámetro	mm	345 x 24, autovent.
Sistemas de estabilización		De serie: DSC incl. ABS y DTC (control dinámico de la tracción), asistencia de frenado en curvas CBC, control dinámico de los frenos DBC, función de secado de discos y pastillas, compensación de fading, asistente para arrancar cuesta arriba. Integración del sistema de tracción total xDrive en la red del Integrated Chassis Management (ICM). Opcional: Adaptive Drive
Equipamiento de seguridad		De serie: Airbags para el conductor y su acompañante, airbags laterales para el conductor y su acompañante, airbags para las cabezas adelante y atrás, cinturones automáticos de tres puntos de anclaje en todos los asientos, los delanteros con tensores y limitadores de tensión, apoyacabezas delanteros de activación automática, sensores de impactos, neumáticos tipo run-flat, indicador de pinchazos
Dirección		Dirección hidráulica de piñón y cremallera con asistencia Servotronic específica de M
Relación total de la dirección	:1	17,9
Neumáticos adelante/atrás		245/40 R19 94Y RSC 275/35 R19 96Y RSC
Llantas adelante/atrás		8,5J x 19 LM 9J x 19 LM

			BMW M550d xDrive
Caja de cambios			
Tipo de caja de cambios			Caja de cambios automática deportiva de ocho marchas con función Steptronic
Desarrollos de la caja	I	:1	4,714
	II	:1	3,143
	III	:1	2,106
	IV	:1	1,667
	V	:1	1,285
	VI	:1	1,000
	VII	:1	0,839
	VIII	:1	0,667
	R	:1	3,317
Relación del diferencial		:1	2,813
Prestaciones			
Relación peso/potencia (DIN)		kg/kW	6,7
Relación potencia/cilindrada		kW/l	93,6
Aceleración	0-100 km/h	s	4,7
	0–1000 m	s	23,7
en 4ta/5ta marcha 80-120 km/h		s	–
Velocidad máxima		km/h	250
BMW EfficientDynamics			
Medidas de serie de BMW EfficientDynamics			Recuperación de la energía de frenado con indicación de la recuperación, función Auto Start Stop, modo ECO PRO con conducción en modo de planeo, utilización inteligente de materiales ligeros, grupos secundarios de activación únicamente si es necesario, regulación de las tapas de entradas de aire, compresor desacoplable del climatizador, diferencial con grado de eficiencia optimizado, neumáticos de menor resistencia de rodadura, tecnología BMW BluePerformance
Consumo según ciclo UE			
Ciclo urbano		l/100 km	7,5
Ciclo interurbano		l/100 km	5,4
Total		l/100 km	6,2
CO_2		g/km	162
Clasificación según			UE6
Clasificación del seguro			
KH/VK/TK			[3]

Datos técnicos válidos en mercados ACEA / Datos relevantes para la matriculación, en parte únicamente válidos en Alemania (pesos)
Todos los datos técnicos contenidos en la presente información de prensa están pendientes de confirmación

[1] Altura con antena en el techo: 1.465 mm
[2] Cantidad de aceite de recambio
[3] Indicación de momento no disponible

BMW 520i Touring, BMW 528i Touring.

		BMW 520i Touring	BMW 528i Touring
Carrocería			
Cantidad puertas/asientos		5 / 5	5 / 5
Largo/Ancho/Alto [1] (vacío)	mm	4907 / 1860 / 1462	4907 / 1860 / 1462
Distancia entre ejes	mm	2968	2968
Vía adelante/atrás	mm	1600 / 1626	1600 / 1626
Distancia al suelo	mm	141	141
Radio de giro	m	12,0	12,0
Capacidad del depósito	Aprox. l	70	70
Sistema de refr. incl. calef.	l	9,1 (9,3)	9,1 (9,3)
Aceite del motor [2]	l	5,75	5,75
Peso en orden de marcha según DIN/UE	kg	1710 / 1785 (1730 / 1805)	1715 / 1790 (1735 / 1810)
Carga útil según DIN	kg	640	640
Peso total máximo	kg	2350 (2370)	2355 (2375)
Carga máx. ejes del./post.	kg	1070 / 1415	1070 / 1415
Peso remolcable (12%) con freno / sin freno	kg	2000 / 750	2000 / 750
Carga techo / carga apoyo	kg	100 / 90	100 / 90
Volumen del maletero	l	560 – 1670	560 – 1670
Resistencia aerodinámica	c_x x A	[4] x 2,35	[4] x 2,35
Motor			
Tipo / cant. cilindros/válvulas		L / 4 / 4	L / 4 / 4
Tecnología de los motores		Tecnología BMW TwinPower Turbo con Twin-Scroll-Turbo, inyección directa High Precision Injection, control variable de las válvulas (VALVETRONIC)	Tecnología BMW TwinPower Turbo con Twin-Scroll-Turbo, inyección directa High Precision Injection, control variable de las válvulas (VALVETRONIC)
Cilindrada real	cc	1997	1997
Carrera / Diámetro	mm	90,1 / 84,0	90,1 / 84,0
Compresión	:1	10,0	10,0
Combustible		mín. ROZ 91	mín. ROZ 91
Potencia	kW/CV	135 / 184	180 / 245
a revoluciones	rpm	5000 – 6200	5000 – 6500
Par motor	Nm	270	350
a revoluciones	rpm	1250 – 4500	1250 – 4800
Sistema eléctrico			
Batería / Lugar de montaje	Ah/–	90 / Maletero	90 / Maletero
Alternador	A / W	170 / 2380	170 / 2380
Dinamismo y seguridad			
Suspensión delantera		Eje de doble brazo transversal, nivel inferior de aluminio, ángulo de caída ligeramente negativo; reducción de hundimiento al frenar	
Suspensión trasera		Eje de aluminio Integral V de brazos múltiples, girable. Compensación de hundimiento al arrancar y frenar. Desacoplamiento acústico doble. Amortiguación neumática con regulación de nivel.	
Freno delantero		Frenos de disco con pinza flotante de aluminio de un bombín	
Diámetro	mm	330 x 24, autovent.	348 x 30, autovent.
Freno trasero		Frenos de disco con pinza flotante de aluminio de un bombín	
Diámetro	mm	330 x 20, autovent.	330 x 20, autovent.
Sistemas de estabilización		De serie: DSC incl. ABS y DTC (control dinámico de la tracción), asistencia de frenado en curvas CBC, control dinámico de los frenos DBC, función de secado de discos y pastillas, compensación de fading, asistente para arrancar cuesta arriba. Opcional: Control dinámico de la amortiguación	
Equipamiento de seguridad		De serie: Airbags para el conductor y su acompañante, airbags laterales para el conductor y su acompañante, airbags para las cabezas adelante y atrás, apoyacabezas activos en los asientos delanteros, cinturones automáticos de tres puntos de anclaje en todos los asientos, los delanteros con tensores y limitadores de tensión, apoyacabezas delanteros de accionamiento automático en caso de choque, sensores de impactos, indicador de pinchazos	
Dirección		Dirección asistida electromecánica (EPS) con función Servotronic. Opcional: dirección integral activa	
Relación total de la dirección	:1	17,1	17,1
Neumáticos adelante/atrás		225/55 R17 97W	225/55 R17 97W
Llantas adelante/atrás		8J x 17 al. ligera	8J x 17 al. ligera

			BMW 520i Touring	BMW 528i Touring
Caja de cambios				
Tipo de caja de cambios			Manual, de 6 marchas. Opcional: caja de cambios automática de ocho marchas	
Desarrollos de la caja	I	:1	3,683 (4,714)	3,683 (4,714)
	II	:1	2,062 (3,143)	2,062 (3,143)
	III	:1	1,313 (2,106)	1,313 (2,106)
	IV	:1	1,000 (1,667)	1,000 (1,667)
	V	:1	0,809 (1,285)	0,809 (1,285)
	VI	:1	0,677 (1,000)	0,677 (1,000)
	VII	:1	– (0,839)	– (0,839)
	VIII	:1	– (0,667)	– (0,667)
	R	:1	3,348 (3,295)	3,348 (3,295)
Relación del diferencial		:1	3,909 (3,231)	3,909 (3,231)
Prestaciones				
Relación peso/potencia (DIN)		kg/kW	12,7 (12,8)	9,5 (9,6)
Relación potencia/cilindrada		kW/l	67,6	90,1
Aceleración	0-100 km/h	s	8,3 (8,3)	6,4 (6,5)
	0–1000 m	s	29,6 (29,7)	26,5 (26,6)
en 4ta/5ta marcha 80-120 km/h		s	8,1 / 11,2 (–)	6,7 / 9,0 (–)
Velocidad máxima		km/h	226 (225)	248 (247)
BMW EfficientDynamics				
Medidas de serie de BMW EfficientDynamics			Recuperación de la energía de frenado con indicación de la recuperación, función Auto Start Stop (con caja manual), indicador de momento óptimo para cambiar de marchas (caja manual), modo ECO PRO con conducción en modo de planeo (caja automática), utilización inteligente de materiales ligeros, grupos secundarios de activación únicamente si es necesario, regulación de las tapas de entradas de aire, dirección asistida electromecánica (EPS), regulación de la bomba de aceite según mapa característico, compresor desacoplable del climatizador, neumáticos de menor resistencia de rodadura	
Consumo según ciclo UE				
Con neumáticos de serie: llantas 8J x 17, neumáticos 225/55 R17				
Ciclo urbano		l/100 km	8,9 (8,6)	9,3 (8,0)
Ciclo interurbano		l/100 km	5,5 (5,0)	5,6 (5,0)
Total		l/100 km	6,7 (6,3)	7,0 (6,1)
CO_2		g/km	157 (147)	162 (142)
Llantas 8J x 18, neumáticos 245/45 R18 o neumáticos de invierno				
Ciclo urbano		l/100 km	9,2 (8,9)	9,6 (8,3)
Ciclo interurbano		l/100 km	5,7 (5,2)	5,7 (5,1)
Total		l/100 km	7,0 (6,5)	7,2 (6,3)
CO_2		g/km	162 (152)	167 (147)
Con llantas 8,5J x 19 y neumáticos 245/40 R19				
Ciclo urbano		l/100 km	9,5 (9,1)	9,9 (8,6)
Ciclo interurbano		l/100 km	5,8 (5,3)	5,9 (5,3)
Total		l/100 km	7,2 (6,7)	7,4 (6,5)
CO_2		g/km	167 (157)	172 (152)
Clasificación según			UE6	UE6
Clasificación del seguro				
KH/VK/TK			[4]	[4]

Datos técnicos válidos en mercados ACEA / Datos relevantes para la matriculación, en parte únicamente válidos en Alemania (pesos)
Valores entre paréntesis: caja de cambios automática
Todos los datos técnicos contenidos en la presente información de prensa están pendientes de confirmación

[1] Altura con antena en el techo: 1.488 mm
[2] Cantidad de aceite de recambio
[3] Valores de consumo de combustible y de CO_2 según dimensiones de los neumáticos
[4] Indicación de momento no disponible

BMW 535i Touring, BMW 550i Touring.

		BMW 535i Touring	BMW 550i Touring
Carrocería			
Cantidad puertas/asientos		5 / 5	5 / 5
Largo/Ancho/Alto [1] (vacío)	mm	4907 / 1860 / 1462	4907 / 1860 / 1462
Distancia entre ejes	mm	2968	2968
Vía adelante/atrás	mm	1600 / 1626	1600 / 1626
Distancia al suelo	mm	141	141
Radio de giro	m	12,0	12,0
Capacidad del depósito	Aprox. l	70	70
Sistema de refr. incl. calef.	l	10,1 (10,2)	11,6
Aceite del motor [2]	l	6,5	9,0
Peso en orden de marcha según DIN/UE	kg	1770 / 1845 (1785 / 1860)	1925 / 2000
Carga útil según DIN	kg	650	630
Peso total máximo	kg	2420 (2435)	2555
Carga máx. ejes del./post.	kg	1100 / 1400	1195 / 1420
Peso remolcable (12%) con freno / sin freno	kg	2000 / 750	2000 / 750
Carga techo / carga apoyo	kg	100 / 90	100 / 90
Volumen del maletero	l	560 – 1670	560 – 1670
Resistencia aerodinámica	c_x x A	[4] x 2,35	[4] x 2,35
Motor			
Tipo / cant. cilindros/válvulas		L / 6 / 4	V90/8/4
Tecnología de los motores		Tecnología BMW TwinPower Turbo con Twin-Scroll-Turbo, inyección directa High Precision Injection, control variable de las válvulas (VALVETRONIC)	Tecnología BMW TwinPower Turbo con dos unidades turbo, inyección directa High Precision Injection, control variable de las válvulas (VALVETRONIC)
Cilindrada real	cc	2979	4395
Carrera / Diámetro	mm	89,6 / 84,0	88,3 / 89,0
Compresión	:1	10,2	10,0
Combustible		mín. ROZ 91	mín. ROZ 91
Potencia	kW/CV	225 / 306	350 / 450
a revoluciones	rpm	5800 – 6000	5500 – 6000
Par motor	Nm	400	650
a revoluciones	rpm	1200 – 5000	2000 – 4500
Sistema eléctrico			
Batería / Lugar de montaje	Ah/–	90 / Maletero	90 / Maletero
Alternador	A / W	210 / 2940	210 / 2940
Dinamismo y seguridad			
Suspensión delantera		Eje de doble brazo transversal, nivel inferior de aluminio, ángulo de caída ligeramente negativo; reducción de hundimiento al frenar	
Suspensión trasera		Eje de aluminio Integral V de brazos múltiples, girable. Compensación de hundimiento al arrancar y frenar. Desacoplamiento acústico doble. Amortiguación neumática con regulación de nivel.	
Freno delantero		Frenos de disco con pinza flotante de aluminio de un bombín	
Diámetro	mm	348 x 36, autovent.	374 x 36, autovent.
Freno trasero		Frenos de disco con pinza flotante de aluminio de un bombín	
Diámetro	mm	345 x 24, autovent.	345 x 24, autovent.
Sistemas de estabilización		De serie: DSC incl. ABS y DTC (control dinámico de la tracción), asistencia de frenado en curvas CBC, control dinámico de los frenos DBC, función de secado de discos y pastillas, compensación de fading, asistente para arrancar cuesta arriba. Opcional: control dinámico de la suspensión, Adaptive Drive	
Equipamiento de seguridad		De serie: Airbags para el conductor y su acompañante, airbags laterales para el conductor y su acompañante, airbags para las cabezas adelante y atrás, apoyacabezas activos en los asientos delanteros, cinturones automáticos de tres puntos de anclaje en todos los asientos, los delanteros con tensores y limitadores de tensión, apoyacabezas delanteros de accionamiento automático en caso de choque, sensores de impactos, indicador de pinchazos	
Dirección		Dirección asistida electromecánica (EPS) con función Servotronic. Opcional: dirección integral activa	
Relación total de la dirección	:1	17,1	17,1
Neumáticos adelante/atrás		225/55 R17 97W	245/45 R18 96Y RSC
Llantas adelante/atrás		8J x 17 al. ligera	8J x 18 al. ligera

			BMW 535i Touring	BMW 550i Touring
Caja de cambios				
Tipo de caja de cambios			Manual, de 6 marchas. Opcional: caja de cambios automática de ocho marchas con función Steptronic	Caja de cambios automática de ocho marchas con función Steptronic
Desarrollos de la caja	I	:1	4,110 (4,714)	4,714
	II	:1	2,315 (3,143)	3,143
	III	:1	1,542 (2,106)	2,106
	IV	:1	1,179 (1,667)	1,667
	V	:1	1,000 (1,285)	1,285
	VI	:1	0,846 (1,000)	1,000
	VII	:1	– (0,839)	0,839
	VIII	:1	– (0,667)	0,667
	R	:1	3,727 (3,295)	3,317
Relación del diferencial		:1	3,231 (3,077)	2,647
Prestaciones				
Relación peso/potencia (DIN)		kg/kW	7,9 (7,9)	5,8
Relación potencia/cilindrada		kW/l	75,5	75,1
Aceleración	0-100 km/h	s	5,8 (5,8)	4,7
	0–1000 m	s	25,3 (25,7)	23,5
en 4ta/5ta marcha 80-120 km/h		s	6,1 / 7,3 (–)	–
Velocidad máxima		km/h	250	250
BMW EfficientDynamics				
Medidas de serie de BMW EfficientDynamics			Recuperación de la energía de frenado con indicación de la recuperación, función Auto Start Stop (con caja manual), indicador de momento óptimo para cambiar de marchas (caja manual), modo ECO PRO con conducción en modo de planeo (caja automática), utilización inteligente de materiales ligeros, grupos secundarios de activación únicamente si es necesario, regulación de las tapas de entradas de aire, dirección asistida electromecánica (EPS), regulación de la bomba de aceite según mapa característico, compresor desacoplable del climatizador, neumáticos de menor resistencia de rodadura	
Consumo según ciclo UE				
Con neumáticos de serie: Llantas 8J x 17, neumáticos 225/55 R17 (BMW 535i), llantas 8J x 18, neumáticos 245/45 R18				
Ciclo urbano		l/100 km	11,2 (10,3)	12,3
Ciclo interurbano		l/100 km	6,3 (5,8)	6,9
Total		l/100 km	8,1 (7,5)	8,8
CO_2		g/km	188 (174)	206
Llantas 8J x 18, neumáticos 245/45 R18 o neumáticos de invierno				
Ciclo urbano		l/100 km	11,5 (10,6)	–
Ciclo interurbano		l/100 km	6,4 (6,0)	–
Total		l/100 km	8,3 (7,7)	–
CO_2		g/km	193 (179)	–
Con llantas 8,5J x 19 y neumáticos 245/40 R19				
Ciclo urbano		l/100 km	11,8 (10,9)	12,7
Ciclo interurbano		l/100 km	6,6 (6,2)	7,1
Total		l/100 km	8,5 (7,9)	9,1
CO_2		g/km	198 (184)	213
Clasificación según			UE6	UE6
Clasificación del seguro				
KH/VK/TK			[4]	[4]

Datos técnicos válidos en mercados ACEA / Datos relevantes para la matriculación, en parte únicamente válidos en Alemania (pesos)
Valores entre paréntesis: caja de cambios automática
Todos los datos técnicos contenidos en la presente información de prensa están pendientes de confirmación

[1] Altura con antena en el techo: 1.488 mm
[2] Cantidad de aceite de recambio
[3] Valores de consumo de combustible y de CO_2 según dimensiones de los neumáticos
[4] Indicación de momento no disponible

BMW 518d Touring, BMW 520d Touring, BMW 525d Touring.

		BMW 518d Touring	BMW 520d Touring	BMW 525d Touring
Carrocería				
Cantidad puertas/asientos		5 / 5	5 / 5	5 / 5
Largo/Ancho/Alto [1] (vacío)	mm	4907 / 1860 / 1462	4907 / 1860 / 1462	4907 / 1860 / 1462
Distancia entre ejes	mm	2968	2968	2968
Vía adelante/atrás	mm	1600 / 1626	1600 / 1626	1600 / 1626
Distancia al suelo	mm	141	141	141
Radio de giro	m	12,0	12,0	12,0
Capacidad del depósito	Aprox. l	70	70	70
Sistema de refr. incl. calef.	l	7,0	7,0	7,0
Aceite del motor [2]	l	5,2	5,2	5,2
Peso en orden de marcha según DIN/UE	kg	1720 / 1795 (1730 / 1805)	1725 / 1800 (1735 / 1810)	1750 / 1825 (1760 /1835)
Carga útil según DIN	kg	650	650	650
Peso total máximo	kg	2370 (2380)	2375 (2385)	2400 (2410)
Carga máx. ejes del./post.	kg	1060 / 1420	1060 / 1420	1100 / 1410
Peso remolcable (12%)	kg	2000 / 750	1800 (2000) / 750	2000 / 750
Carga techo / carga apoyo	kg	100 / 90	100 / 90	100 / 90
Volumen del maletero	l	560 – 1670	560 – 1670	560 – 1670
Resistencia aerodinámica	c_X x A	[4] x 2,35	[4] x 2,35	[4] x 2,35
Motor				
Tipo / cant. cilindros/válvulas		L / 4 / 4	L / 4 / 4	L / 4 / 4
Tecnología de los motores		Tecnología BMW TwinPower Turbo: Turbo con geometría de admisión variable, inyección directa common-rail con inyectores con electroválvulas (presión máxima de inyección: 1.800 bar)	Tecnología BMW TwinPower Turbo: Turbo con geometría de admisión variable, inyección directa common-rail con inyectores con electroválvulas (presión máxima de inyección: 1.800 bar)	Tecnología BMW TwinPower Turbo: Turbo escalonado de alta presión con geometría de admisión variable, inyección directa common-rail con inyectores piezoeléctricos (presión máxima de inyección: 2000 bar)
Cilindrada real	cc	1995	1995	1955
Carrera / Diámetro	mm	90,0 / 84,0	90,0 / 84,0	90,0 / 84,0
Compresión	:1	16,5	16,5	16,5
Combustible		Diésel	Diésel	Diésel
Potencia	kW/CV	105 / 143	135 / 184	160 / 218
a revoluciones	rpm	4000	4000	4400
Par motor	Nm	360	380	450
a revoluciones	rpm	1750	1750	1500
Sistema eléctrico				
Batería / Lugar de montaje	Ah/–	90 / Maletero	90 / Maletero	90 / Maletero
Alternador	A / W	180 / 2520	180 / 2520	180 / 2520
Dinamismo y seguridad				
Suspensión delantera		Eje de doble brazo transversal, nivel inferior de aluminio, ángulo de caída ligeramente negativo; reducción de hundimiento al frenar		
Suspensión trasera		Eje de aluminio Integral V de brazos múltiples, girable. Compensación de hundimiento al arrancar y frenar. Desacoplamiento acústico doble. Amortiguación neumática con regulación de nivel.		
Freno delantero		Frenos de disco con pinza flotante de aluminio de un bombín		
Diámetro	mm	330 x 24, autovent.	330 x 24, autovent.	348 x 30, autovent.
Freno trasero		Frenos de disco con pinza flotante de aluminio de un bombín		
Diámetro	mm	330 x 20, autovent.	330 x 20, autovent.	330 x 20, autovent.
Sistemas de estabilización		De serie: DSC incl. ABS y DTC (control dinámico de la tracción), asistencia de frenado en curvas CBC, control dinámico de los frenos DBC, función de secado de discos y pastillas, compensación de fading, asistente para arrancar cuesta arriba. Opcional: Control dinámico de la amortiguación		
Equipamiento de seguridad		De serie: Airbags para el conductor y su acompañante, airbags laterales para el conductor y su acompañante, airbags para las cabezas adelante y atrás, apoyacabezas activos en los asientos delanteros, cinturones automáticos de tres puntos de anclaje en todos los asientos, los delanteros con tensores y limitadores de tensión, apoyacabezas delanteros de accionamiento automático en caso de choque, sensores de impactos, indicador de pinchazos		
Dirección		Dirección asistida electromecánica (EPS) con función Servotronic. Opcional: dirección integral activa		
Relación total de la dirección	:1	17,1	17,1	17,1
Neumáticos adelante/atrás		225/55 R17 97W	225/55 R17 97W	225/55 R17 97W
Llantas adelante/atrás		8J x 17 al. ligera	8J x 17 al. ligera	8J x 17 al. ligera

			BMW 518d Touring	BMW 520d Touring	BMW 525d Touring
Caja de cambios					
Tipo de caja de cambios			Manual, de 6 marchas. Opcional: caja de cambios automática de ocho marchas		
Desarrollos de la caja	I	:1	4,110 (4,714)	4,110 (4,714)	4,110 (4,714)
	II	:1	2,248 (3,143)	2,248 (3,143)	2,248 (3,143)
	III	:1	1,403 (2,106)	1,403 (2,106)	1,403 (2,106)
	IV	:1	1,000 (1,667)	1,000 (1,667)	1,000 (1,667)
	V	:1	0,802 (1,285)	0,802 (1,285)	0,802 (1,285)
	VI	:1	0,659 (1,000)	0,659 (1,000)	0,659 (1,000)
	VII	:1	– (0,839)	– (0,839)	– (0,839)
	VIII	:1	– (0,667)	– (0,667)	– (0,667)
	R	:1	3,727 (3,295)	3,727 (3,295)	3,727 (3,295)
Relación del diferencial		:1	3,385 (3,077)	3,462 (3,077)	3,462 (2,929)
Prestaciones					
Relación peso/potencia (DIN)		kg/kW	16,4 (16,5)	12,8 (12,9)	10,9 (11,0)
Relación potencia/cilindrada		kW/l	52,6	67,7	80,2
Aceleración	0-100 km/h	s	10,1 (10,0)	8,3 (8,2)	7,2 (7,1)
	0–1000 m	s	31,7 (31,6)	29,3 (29,4)	27,9 (27,9)
en 4ta/5ta marcha 80-120 km/h		s	8,2 / 10,2 (–)	7,1 / 9,1 (–)	6,1 / 7,7 (–)
Velocidad máxima		km/h	206 (205)	227 (224)	240 (237)
BMW EfficientDynamics					
Medidas de serie de BMW EfficientDynamics			Recuperación de la energía de frenado con indicación de la recuperación, función Auto Start Stop (con caja manual), indicador de momento óptimo para cambiar de marchas (caja manual), modo ECO PRO con conducción en modo de planeo (caja automática), utilización inteligente de materiales ligeros, grupos secundarios de activación únicamente si es necesario, regulación de las tapas de entradas de aire, dirección asistida electromecánica (EPS), compresor desacoplable del climatizador, neumáticos de menor resistencia de rodadura, tecnología BMW BluePerformance		
Consumo según ciclo UE					
Con neumáticos de serie: llantas 8J x 17, neumáticos 225/55 R17					
Ciclo urbano		l/100 km	5,8 (5,7)	5,8 (5,7)	6,2 (5,8)
Ciclo interurbano		l/100 km	4,3 (4,4)	4,4 (4,5)	4,6 (4,4)
Total		l/100 km	4,8 (4,9)	4,9 (4,9)	5,2 (4,9)
CO_2		g/km	127 (129)	129 (129)	136 (129)
Llantas 8J x 18, neumáticos 245/45 R18 o neumáticos de invierno					
Ciclo urbano		l/100 km	6,0 (6,0)	6,1 (5,9)	6,4 (6,1)
Ciclo interurbano		l/100 km	4,5 (4,6)	4,6 (4,6)	4,7 (4,6)
Total		l/100 km	5,0 (5,1)	5,1 (5,1)	5,4 (5,1)
CO_2		g/km	132 (134)	134 (134)	141 (134)
Con llantas 8,5J x 19 y neumáticos 245/40 R19					
Ciclo urbano		l/100 km	6,2 (6,2)	6,3 (6,1)	6,6 (6,3)
Ciclo interurbano		l/100 km	4,6 (4,8)	4,7 (4,8)	4,9 (4,7)
Total		l/100 km	5,2 (5,3)	5,3 (5,3)	5,6 (5,3)
CO_2		g/km	137 (139)	139 (139)	146 (139)
Clasificación según			UE6	UE6	UE6
Clasificación del seguro					
KH/VK/TK			4)	4)	4)

Datos técnicos válidos en mercados ACEA / Datos relevantes para la matriculación, en parte únicamente válidos en Alemania (pesos)
Valores entre paréntesis: caja de cambios automática
Todos los datos técnicos contenidos en la presente información de prensa están pendientes de confirmación

1) Altura con antena en el techo: 1.488 mm
2) Cantidad de aceite de recambio
3) Valores de consumo de combustible y de CO_2 según dimensiones de los neumáticos
4) Indicación de momento no disponible

BMW 530d Touring, BMW 535d Touring.

		BMW 530d Touring	BMW 535d Touring
Carrocería			
Cantidad puertas/asientos		5 / 5	5 / 5
Largo/Ancho/Alto [1] (vacío)	mm	4907 / 1860 / 1462	4907 / 1860 / 1462
Distancia entre ejes	mm	2968	2968
Vía adelante/atrás	mm	1600 / 1626	1600 / 1626
Distancia al suelo	mm	141	141
Radio de giro	m	12,0	12,0
Capacidad del depósito	Aprox. l	70	70
Sistema de refr. incl. calef.	l	8,0	8,0
Aceite del motor [2]	l	7,2	7,2
Peso en orden de marcha	kg	1820 / 1895	1850 / 1925
Carga útil según DIN	kg	650	650
Peso total máximo	kg	2470	2500
Carga máx. ejes del./post.	kg	1100 / 1420	1100 / 1420
Peso remolcable (12%)	kg	2000 / 750	2000 / 750
Carga techo / carga apoyo	kg	100 / 90	100 / 90
Volumen del maletero	l	560 – 1670	560 – 1670
Resistencia aerodinámica	c_X x A	[4] x 2,35	[4] x 2,35
Motor			
Tipo / cant. cilindros/válvulas		L / 6 / 4	L / 6 / 4
Tecnología de los motores		Tecnología BMW TwinPower Turbo: Turbo con geometría de admisión variable, inyección directa common-rail con inyectores con electroválvulas (presión máxima de inyección: 1.800 bar)	Tecnología BMW TwinPower Turbo: Turbo escalonado de alta presión con geometría de admisión variable, inyección directa common-rail con inyectores piezoeléctricos (presión máxima de inyección: 2000 bar)
Cilindrada real	cc	2993	2993
Carrera / Diámetro	mm	90,0 / 84,0	90,0 / 84,0
Compresión	:1	16,5	16,5
Combustible		Diésel	Diésel
Potencia	kW/CV	190 / 258	230 / 313
a revoluciones	rpm	4000	4400
Par motor	Nm	540	630
a revoluciones	rpm	1500 – 3000	1500 – 2500
Sistema eléctrico			
Batería / Lugar de montaje	Ah/–	90 / Maletero	90 / Maletero
Alternador	A / W	180 / 2520	220 / 3080
Dinamismo y seguridad			
Suspensión delantera		Eje de doble brazo transversal, nivel inferior de aluminio, ángulo de caída ligeramente negativo; reducción de hundimiento al frenar	
Suspensión trasera		Eje de aluminio Integral V de brazos múltiples, girable. Compensación de hundimiento al arrancar y frenar. Desacoplamiento acústico doble. Amortiguación neumática con regulación de nivel.	
Freno delantero		Frenos de disco con pinza flotante de aluminio de un bombín	
Diámetro	mm	348 x 30, autovent.	348 x 36, autovent.
Freno trasero		Frenos de disco con pinza flotante de aluminio de un bombín	
Diámetro	mm	330 x 20, autovent.	345 x 24, autovent.
Sistemas de estabilización		De serie: DSC incl. ABS y DTC (control dinámico de la tracción), asistencia de frenado en curvas CBC, control dinámico de los frenos DBC, función de secado de discos y pastillas, compensación de fading, asistente para arrancar cuesta arriba. Opcional: control dinámico de la suspensión, Adaptive Drive	
Equipamiento de seguridad		De serie: Airbags para el conductor y su acompañante, airbags laterales para el conductor y su acompañante, airbags para las cabezas adelante y atrás, apoyacabezas activos en los asientos delanteros, cinturones automáticos de tres puntos de anclaje en todos los asientos, los delanteros con tensores y limitadores de tensión, apoyacabezas delanteros de accionamiento automático en caso de choque, sensores de impactos, indicador de pinchazos	
Dirección		Dirección asistida electromecánica (EPS) con función Servotronic. Opcional: dirección integral activa	
Relación total de la dirección	:1	17,1	17,1
Neumáticos adelante/atrás		225/55 R17 97W	225/55 R17 97W
Llantas adelante/atrás		8J x 17 al. ligera	8J x 17 al. ligera

			BMW 530d Touring	BMW 535d Touring
Caja de cambios				
Tipo de caja de cambios			Caja de cambios automática de ocho marchas con función Steptronic	
Desarrollos de la caja	I	:1	4,714	4,714
	II	:1	3,143	3,143
	III	:1	2,106	2,106
	IV	:1	1,667	1,667
	V	:1	1,285	1,285
	VI	:1	1,000	1,000
	VII	:1	0,839	0,839
	VIII	:1	0,667	0,667
	R	:1	3,317	3,317
Relación del diferencial		:1	2,471	2,647
Prestaciones				
Relación peso/potencia (DIN)		kg/kW	9,6	8,0
Relación potencia/cilindrada		kW/l	63,5	76,8
Aceleración	0-100 km/h	s	5,9	5,4
	0–1000 m	s	26,2	24,8
en 4ta/5ta marcha 80-120 km/h		s	–	–
Velocidad máxima		km/h	250	250
BMW EfficientDynamics				
Medidas de serie de BMW EfficientDynamics			Recuperación de la energía de frenado con indicación de la recuperación, función Auto Start Stop, modo ECO PRO con conducción en modo de planeo, utilización inteligente de materiales ligeros, grupos secundarios de activación únicamente si es necesario, regulación de las tapas de entradas de aire, dirección asistida electromecánica (EPS), compresor desacoplable del climatizador, neumáticos de menor resistencia de rodadura, tecnología BMW BluePerformance	
Consumo según ciclo UE				
Con neumáticos de serie: llantas 8J x 17, neumáticos 225/55 R17				
Ciclo urbano		l/100 km	6,2	6,5
Ciclo interurbano		l/100 km	4,7	4,9
Total		l/100 km	5,3	5,5
CO_2		g/km	139	144
Llantas 8J x 18, neumáticos 245/45 R18 o neumáticos de invierno				
Ciclo urbano		l/100 km	6,5	6,7
Ciclo interurbano		l/100 km	4,9	5,1
Total		l/100 km	5,5	5,7
CO_2		g/km	144	149
Con llantas 8,5J x 19 y neumáticos 245/40 R19				
Ciclo urbano		l/100 km	6,7	7,0
Ciclo interurbano		l/100 km	5,1	5,2
Total		l/100 km	5,7	5,9
CO_2		g/km	149	154
Clasificación según			UE6	UE6
Clasificación del seguro				
KH/VK/TK			[4]	[4]

Datos técnicos válidos en mercados ACEA / Datos relevantes para la matriculación, en parte únicamente válidos en Alemania (pesos)
Todos los datos técnicos contenidos en la presente información de prensa están pendientes de confirmación

[1] Altura con antena en el techo: 1.488 mm
[2] Cantidad de aceite de recambio
[3] Valores de consumo de combustible y de CO_2 según dimensiones de los neumáticos
[4] Indicación de momento no disponible

BMW 528i xDrive Touring, BMW 535i xDrive Touring.

		BMW 528i xDrive Touring	BMW 535i xDrive Touring
Carrocería			
Cantidad puertas/asientos		5 / 5	5 / 5
Largo/Ancho/Alto [1] (vacío)	mm	4907 / 1860 / 1462	4907 / 1860 / 1462
Distancia entre ejes	mm	2968	2968
Vía adelante/atrás	mm	1600 / 1626	1600 / 1626
Distancia al suelo	mm	141	141
Radio de giro	m	12,1	12,1
Capacidad del depósito	Aprox. l	70	70
Sistema de refr. incl. calef.	l	9,3	10,1
Aceite del motor [2]	l	5,75	6,5
Peso en orden de marcha	kg	1815 / 1890	1865 / 1940
Carga útil según DIN	kg	640	640
Peso total máximo	kg	2455	2505
Carga máx. ejes del./post.	kg	1100 / 1420	1140 / 1415
Peso remolcable (12%) con freno / sin freno	kg	2000 / 750	2000 / 750
Carga techo / carga apoyo	kg	100 / 90	100 / 90
Volumen del maletero	l	520	520
Resistencia aerodinámica	c_X x A	[4] x 2,35	[4] x 2,35
Motor			
Tipo / cant. cilindros/válvulas		L / 4 / 4	L / 6 / 4
Tecnología de los motores		Tecnología BMW TwinPower Turbo con Twin-Scroll-Turbo, inyección directa High Precision Injection, control variable de las válvulas (VALVETRONIC)	Tecnología BMW TwinPower Turbo con Twin-Scroll-Turbo, inyección directa High Precision Injection, control variable de las válvulas (VALVETRONIC)
Cilindrada real	cc	1997	2979
Carrera / Diámetro	mm	90,1 / 84,0	89,6 / 84,0
Compresión	:1	10,0	10,2
Combustible		mín. ROZ 91	mín. ROZ 91
Potencia	kW/CV	180 / 245	225 / 306
a revoluciones	rpm	5000 – 6500	5800 – 6000
Par motor	Nm	350	400
a revoluciones	rpm	1250 – 4800	1200 – 5000
Sistema eléctrico			
Batería / Lugar de montaje	Ah/–	90 / Maletero	90 / Maletero
Alternador	A / W	170 / 2380	210 / 2940
Dinamismo y seguridad			
Suspensión delantera		Eje de doble brazo transversal, nivel inferior de aluminio, ángulo de caída ligeramente negativo; reducción de hundimiento al frenar	
Suspensión trasera		Eje de aluminio Integral V de brazos múltiples, compensación de hundimiento al arrancar y frenar. Desacoplamiento acústico. Amortiguación neumática con regulación de nivel.	
Freno delantero		Frenos de disco con pinza flotante de aluminio de un bombín	
Diámetro	mm	330 x 24, autovent.	348 x 36, autovent.
Freno trasero		Frenos de disco con pinza flotante de aluminio de un bombín	
Diámetro	mm	330 x 20, autovent.	345 x 24, autovent.
Sistemas de estabilización		De serie: DSC incl. ABS y DTC (control dinámico de la tracción), asistencia de frenado en curvas CBC, control dinámico de los frenos DBC, función de secado de discos y pastillas, compensación de fading, asistente para arrancar cuesta arriba. Integración de xDrive en la red del Integrated Chassis Management (ICM). Opcional: Control dinámico de la amortiguación, Adaptive Drive (BMW 535i xDrive)	
Equipamiento de seguridad		De serie: Airbags para el conductor y su acompañante, airbags laterales para el conductor y su acompañante, airbags para las cabezas adelante y atrás, apoyacabezas activos en los asientos delanteros, cinturones automáticos de tres puntos de anclaje en todos los asientos, los delanteros con tensores y limitadores de tensión, apoyacabezas delanteros de accionamiento automático en caso de choque, sensores de impactos, indicador de pinchazos	
Dirección		Dirección hidráulica de piñón y cremallera con asistencia Servotronic	
Relación total de la dirección	:1	17,9	17,9
Neumáticos adelante/atrás		225/55 R17 97W	225/55 R17 97W
Llantas adelante/atrás		8J x 17 al. ligera	8J x 17 al. ligera

			BMW 528i xDrive Touring	BMW 535i xDrive Touring
Caja de cambios				
Tipo de caja de cambios			Caja de cambios automática de ocho marchas con función Steptronic	
Desarrollos de la caja	I	:1	4,714	4,714
	II	:1	3,143	3,143
	III	:1	2,106	2,106
	IV	:1	1,667	1,667
	V	:1	1,285	1,285
	VI	:1	1,000	1,000
	VII	:1	0,839	0,839
	VIII	:1	0,667	0,667
	R	:1	3,295	3,295
Relación del diferencial		:1	3,231	3,231
Prestaciones				
Relación peso/potencia (DIN)		kg/kW	10,1	8,3
Relación potencia/cilindrada		kW/l	90,1	75,5
Aceleración	0-100 km/h	s	6,6	5,7
	0–1000 m	s	27,0	25,9
en 4ta/5ta marcha 80-120 km/h		s	–	–
Velocidad máxima		km/h	244	250
BMW EfficientDynamics				
Medidas de serie de BMW EfficientDynamics			Recuperación de la energía de frenado con indicación de la recuperación, función Auto Start Stop, modo ECO PRO con conducción en modo de planeo, utilización inteligente de materiales ligeros, grupos secundarios de activación únicamente si es necesario, regulación de las tapas de entradas de aire, bomba de aceite regulada por mapa característico, compresor desacoplable del climatizador, diferencial con grado de eficiencia optimizado, neumáticos de menor resistencia de rodadura	
Consumo según ciclo UE				
Con neumáticos de serie: llantas 8J x 17, neumáticos 225/55 R17				
Ciclo urbano		l/100 km	8,4	11,1
Ciclo interurbano		l/100 km	5,2	6,3
Total		l/100 km	6,4	8,1
CO_2		g/km	149	188
Llantas 8J x 18, neumáticos 245/45 R18 o neumáticos de invierno				
Ciclo urbano		l/100 km	8,7	11,4
Ciclo interurbano		l/100 km	5,4	6,5
Total		l/100 km	6,6	8,3
CO_2		g/km	154	193
Con llantas 8,5J x 19 y neumáticos 245/40 R19				
Ciclo urbano		l/100 km	9,0	11,7
Ciclo interurbano		l/100 km	5,6	6,6
Total		l/100 km	6,8	8,5
CO_2		g/km	159	198
Clasificación según			UE6	UE6
Clasificación del seguro				
KH/VK/TK			[4]	[4]

Datos técnicos válidos en mercados ACEA / Datos relevantes para la matriculación, en parte únicamente válidos en Alemania (pesos)
Todos los datos técnicos contenidos en la presente información de prensa están pendientes de confirmación

[1] Altura con antena en el techo: 1.488 mm
[2] Cantidad de aceite de recambio
[3] Valores de consumo de combustible y de CO_2 según dimensiones de los neumáticos
[4] Indicación de momento no disponible

BMW 520d xDrive Touring, BMW 525d xDrive Touring.

		BMW 520d xDrive Touring	BMW 525d xDrive Touring
Carrocería			
Cantidad puertas/asientos		5 / 5	5 / 5
Largo/Ancho/Alto [1] (vacío)	mm	4907 / 1860 / 1462	4907 / 1860 / 1462
Distancia entre ejes	mm	2968	2968
Vía adelante/atrás	mm	1600 / 1626	1600 / 1626
Distancia al suelo	mm	141	141
Radio de giro	m	12,1	12,1
Capacidad del depósito	Aprox. l	70	70
Sistema de refr. incl. calef.	l	7,0	7,0
Aceite del motor [2]	l	5,2	5,2
Peso en orden de marcha	kg	1840 / 1915	1870 / 1945
Carga útil según DIN	kg	620	610
Peso total máximo	kg	2460	2480
Carga máx. ejes del./post.	kg	1170 / 1420	1170 / 1420
Peso remolcable (12%)	kg	2000 / 750	2000 / 750
Carga techo / carga apoyo	kg	100 / 90	100 / 90
Volumen del maletero	l	560 – 1670	560 – 1670
Resistencia aerodinámica	c_X x A	[4] x 2,35	[4] x 2,35
Motor			
Tipo / cant. cilindros/válvulas		L / 4 / 4	L / 4 / 4
Tecnología de los motores		Tecnología BMW TwinPower Turbo: Turbo con geometría de admisión variable, inyección directa common-rail con inyectores con electroválvulas (presión máxima de inyección: 1.800 bar)	Tecnología BMW TwinPower Turbo: Turbo escalonado de alta presión con geometría de admisión variable, inyección directa common-rail con inyectores piezoeléctricos (presión máxima de inyección: 2000 bar)
Cilindrada real	cc	1995	1955
Carrera / Diámetro	mm	90,0 / 84,0	90,0 / 84,0
Compresión	:1	16,5	16,5
Combustible		Diésel	Diésel
Potencia	kW/CV	135 / 184	160 / 218
a revoluciones	rpm	4000	4400
Par motor	Nm	380	450
a revoluciones	rpm	1750	1500
Sistema eléctrico			
Batería / Lugar de montaje	Ah/–	90 / Maletero	90 / Maletero
Alternador	A / W	180 / 2520	180 / 2520
Dinamismo y seguridad			
Suspensión delantera		Eje de doble brazo transversal, nivel inferior de aluminio, ángulo de caída ligeramente negativo; reducción de hundimiento al frenar	
Suspensión trasera		Eje de aluminio Integral V de brazos múltiples, compensación de hundimiento al arrancar y frenar. Desacoplamiento acústico. Amortiguación neumática con regulación de nivel.	
Freno delantero		Frenos de disco con pinza flotante de aluminio de un bombín	
Diámetro	mm	330 x 24, autovent.	348 x 30, autovent.
Freno trasero		Frenos de disco con pinza flotante de aluminio de un bombín	
Diámetro	mm	330 x 20, autovent.	330 x 20, autovent.
Sistemas de estabilización		De serie: DSC incl. ABS y DTC (control dinámico de la tracción), asistencia de frenado en curvas CBC, control dinámico de los frenos DBC, función de secado de discos y pastillas, compensación de fading, asistente para arrancar cuesta arriba. Integración de xDrive en la red del Integrated Chassis Management (ICM). Opcional: Control dinámico de la amortiguación	
Equipamiento de seguridad		De serie: Airbags para el conductor y su acompañante, airbags laterales para el conductor y su acompañante, airbags para las cabezas adelante y atrás, apoyacabezas activos en los asientos delanteros, cinturones automáticos de tres puntos de anclaje en todos los asientos, los delanteros con tensores y limitadores de tensión, apoyacabezas delanteros de accionamiento automático en caso de choque, sensores de impactos, indicador de pinchazos	
Dirección		Dirección hidráulica de piñón y cremallera con asistencia Servotronic	
Relación total de la dirección	:1	17,9	17,9
Neumáticos adelante/atrás		225/55 R17 97W	225/55 R17 97W
Llantas adelante/atrás		8J x 17 al. ligera	8J x 17 al. ligera

			BMW 520d xDrive Touring	BMW 525d xDrive Touring
Caja de cambios				
Tipo de caja de cambios			Caja de cambios automática de ocho marchas con función Steptronic	
Desarrollos de la caja	I	:1	4,714	4,714
	II	:1	3,143	3,143
	III	:1	2,106	2,106
	IV	:1	1,667	1,667
	V	:1	1,285	1,285
	VI	:1	1,000	1,000
	VII	:1	0,839	0,839
	VIII	:1	0,667	0,667
	R	:1	3,295	3,295
Relación del diferencial		:1	3,077	3,077
Prestaciones				
Relación peso/potencia (DIN)		kg/kW	13,6	11,7
Relación potencia/cilindrada		kW/l	67,7	80,2
Aceleración	0-100 km/h	s	8,4	7,3
	0–1000 m	s	29,9	28,2
en 4ta/5ta marcha 80-120 km/h		s	–	–
Velocidad máxima		km/h	218	231
BMW EfficientDynamics				
Medidas de serie de BMW EfficientDynamics			Recuperación de la energía de frenado con indicación de la recuperación, función Auto Start Stop, modo ECO PRO con conducción en modo de planeo, utilización inteligente de materiales ligeros, grupos secundarios de activación únicamente si es necesario, regulación de las tapas de entradas de aire, compresor desacoplable del climatizador, diferencial con grado de eficiencia optimizado, neumáticos de menor resistencia de rodadura, tecnología BMW BluePerformance	
Consumo según ciclo UE				
Con neumáticos de serie: llantas 8J x 17, neumáticos 225/55 R17				
Ciclo urbano		l/100 km	6,1	6,2
Ciclo interurbano		l/100 km	4,7	4,9
Total		l/100 km	5,2	5,4
CO_2		g/km	138	142
Llantas 8J x 18, neumáticos 245/45 R18 o neumáticos de invierno				
Ciclo urbano		l/100 km	6,4	6,5
Ciclo interurbano		l/100 km	4,9	5,1
Total		l/100 km	5,4	5,6
CO_2		g/km	143	147
Con llantas 8,5J x 19 y neumáticos 245/40 R19				
Ciclo urbano		l/100 km	6,6	6,7
Ciclo interurbano		l/100 km	5,1	5,3
Total		l/100 km	5,6	5,8
CO_2		g/km	148	152
Clasificación según			UE6	UE6
Clasificación del seguro				
KH/VK/TK			[4]	[4]

Datos técnicos válidos en mercados ACEA / Datos relevantes para la matriculación, en parte únicamente válidos en Alemania (pesos)
Todos los datos técnicos contenidos en la presente información de prensa están pendientes de confirmación

[1] Altura con antena en el techo: 1.488 mm
[2] Cantidad de aceite de recambio
[3] Valores de consumo de combustible y de CO_2 según dimensiones de los neumáticos
[4] Indicación de momento no disponible

BMW 530d xDrive Touring, BMW 535d xDrive Touring.

		BMW 530d xDrive Touring	BMW 535d xDrive Touring
Carrocería			
Cantidad puertas/asientos		5 / 5	5 / 5
Largo/Ancho/Alto [1] (vacío)	mm	4907 / 1860 / 1462	4907 / 1860 / 1462
Distancia entre ejes	mm	2968	2968
Vía adelante/atrás	mm	1600 / 1626	1600 / 1626
Distancia al suelo	mm	141	141
Radio de giro	m	12,1	12,1
Capacidad del depósito	Aprox. l	70	70
Sistema de refr. incl. calef.	l	8,0	8,0
Aceite del motor [2]	l	7,2	7,2
Peso en orden de marcha	kg	1920 / 1995	1950 / 2025
Carga útil según DIN	kg	610	600
Peso total máximo	kg	2530	2550
Carga máx. ejes del./post.	kg	1160 / 1420	1200 / 1420
Peso remolcable (12%)	kg	2000 / 750	2000 / 750
Carga techo / carga apoyo	kg	100 / 90	100 / 90
Volumen del maletero	l	560 – 1670	560 – 1670
Resistencia aerodinámica	c_X x A	[4] x 2,35	[4] x 2,35
Motor			
Tipo / cant. cilindros/válvulas		L / 6 / 4	L / 6 / 4
Tecnología de los motores		Tecnología BMW TwinPower Turbo: Turbo con geometría de admisión variable, inyección directa common-rail con inyectores con electroválvulas (presión máxima de inyección: 1.800 bar)	Tecnología BMW TwinPower Turbo: Turbo escalonado de alta presión con geometría de admisión variable, inyección directa common-rail con inyectores piezoeléctricos (presión máxima de inyección: 2000 bar)
Cilindrada real	cc	2993	2993
Carrera / Diámetro	mm	90,0 / 84,0	90,0 / 84,0
Compresión	:1	16,5	16,5
Combustible		Diésel	Diésel
Potencia	kW/CV	190 / 258	230 / 313
a revoluciones	rpm	4000	4400
Par motor	Nm	560	630
a revoluciones	rpm	1500 – 3000	1500 – 2500
Sistema eléctrico			
Batería / Lugar de montaje	Ah/–	90 / Maletero	90 / Maletero
Alternador	A / W	220 / 3080	220 / 3080
Dinamismo y seguridad			
Suspensión delantera		Eje de doble brazo transversal, nivel inferior de aluminio, ángulo de caída ligeramente negativo; reducción de hundimiento al frenar	
Suspensión trasera		Eje de aluminio Integral V de brazos múltiples, compensación de hundimiento al arrancar y frenar. Desacoplamiento acústico. Amortiguación neumática con regulación de nivel.	
Freno delantero		Frenos de disco con pinza flotante de aluminio de un bombín	
Diámetro	mm	348 x 30, autovent.	348 x 36, autovent.
Freno trasero		Frenos de disco con pinza flotante de aluminio de un bombín	
Diámetro	mm	330 x 20, autovent.	345 x 24, autovent.
Sistemas de estabilización		De serie: DSC incl. ABS y DTC (control dinámico de la tracción), asistencia de frenado en curvas CBC, control dinámico de los frenos DBC, función de secado de discos y pastillas, compensación de fading, asistente para arrancar cuesta arriba. Integración de xDrive en la red del Integrated Chassis Management (ICM). Opcional: control dinámico de la suspensión, Adaptive Drive	
Equipamiento de seguridad		De serie: Airbags para el conductor y su acompañante, airbags laterales para el conductor y su acompañante, airbags para las cabezas adelante y atrás, apoyacabezas activos en los asientos delanteros, cinturones automáticos de tres puntos de anclaje en todos los asientos, los delanteros con tensores y limitadores de tensión, apoyacabezas delanteros de accionamiento automático en caso de choque, sensores de impactos, indicador de pinchazos	
Dirección		Dirección hidráulica de piñón y cremallera con asistencia Servotronic	
Relación total de la dirección	:1	17,1	17,1
Neumáticos adelante/atrás		225/55 R17 97W	225/55 R17 97W
Llantas adelante/atrás		8J x 17 al. ligera	8J x 17 al. ligera

			BMW 530d xDrive Touring	BMW 535d xDrive Touring
Caja de cambios				
Tipo de caja de cambios			Caja de cambios automática de ocho marchas con función Steptronic	
Desarrollos de la caja	I	:1	4,714	4,714
	II	:1	3,143	3,143
	III	:1	2,106	2,106
	IV	:1	1,667	1,667
	V	:1	1,285	1,285
	VI	:1	1,000	1,000
	VII	:1	0,839	0,839
	VIII	:1	0,667	0,667
	R	:1	3,317	3,317
Relación del diferencial		:1	2,471	2,647
Prestaciones				
Relación peso/potencia (DIN)		kg/kW	10,1	8,5
Relación potencia/cilindrada		kW/l	63,5	76,8
Aceleración	0-100 km/h	s	5,9	5,3
	0–1000 m	s	26,5	25,0
en 4ta/5ta marcha 80-120 km/h		s	–	–
Velocidad máxima		km/h	248	250
BMW EfficientDynamics				
Medidas de serie de BMW EfficientDynamics			Recuperación de la energía de frenado con indicación de la recuperación, función Auto Start Stop, modo ECO PRO con conducción en modo de planeo, utilización inteligente de materiales ligeros, grupos secundarios de activación únicamente si es necesario, regulación de las tapas de entradas de aire, compresor desacoplable del climatizador, diferencial con grado de eficiencia optimizado, neumáticos de menor resistencia de rodadura, tecnología BMW BluePerformance	
Consumo según ciclo UE				
Con neumáticos de serie: llantas 8J x 17, neumáticos 225/55 R17				
Ciclo urbano		l/100 km	6,7	7,1
Ciclo interurbano		l/100 km	5,1	5,2
Total		l/100 km	5,7	5,9
CO_2		g/km	149	154
Llantas 8J x 18, neumáticos 245/45 R18 o neumáticos de invierno				
Ciclo urbano		l/100 km	6,9	7,3
Ciclo interurbano		l/100 km	5,2	5,3
Total		l/100 km	5,9	6,0
CO_2		g/km	154	159
Con llantas 8,5J x 19 y neumáticos 245/40 R19				
Ciclo urbano		l/100 km	7,1	7,6
Ciclo interurbano		l/100 km	5,4	5,5
Total		l/100 km	6,0	6,2
CO_2		g/km	159	164
Clasificación según			UE6	UE6
Clasificación del seguro				
KH/VK/TK			[4]	[4]

Datos técnicos válidos en mercados ACEA / Datos relevantes para la matriculación, en parte únicamente válidos en Alemania (pesos)
Todos los datos técnicos contenidos en la presente información de prensa están pendientes de confirmación

[1] Altura con antena en el techo: 1.488 mm
[2] Cantidad de aceite de recambio
[3] Valores de consumo de combustible y de CO_2 según dimensiones de los neumáticos
[4] Indicación de momento no disponible

BMW M550d xDrive Touring.

		BMW M550d xDrive Touring
Carrocería		
Cantidad puertas/asientos		5 / 5
Largo/Ancho/Alto [1] (vacío)	mm	4910 / 1860 / 1462
Distancia entre ejes	mm	2968
Vía adelante/atrás	mm	1600 / 1626
Distancia al suelo	mm	141
Radio de giro	m	12,1
Capacidad del depósito	Aprox. l	70
Sistema de refr. incl. calef.	l	12,6
Aceite del motor [2]	l	6,5
Peso en orden de marcha	kg	1990 / 2065
Carga útil según DIN	kg	580
Peso total máximo	kg	2570
Carga máx. ejes del./post.	kg	1240 / 1450
Peso remolcable (12%) con freno / sin freno	kg	2000 / 750
Carga techo / carga apoyo	kg	100 / 90
Volumen del maletero	l	560 – 1670
Resistencia aerodinámica	c_X x A	[4] x 2,35
Motor		
Tipo / cant. cilindros/válvulas		L / 6 / 4
Tecnología de los motores		Tecnología M Performance TwinPower Turbo con triple carga turbo, carga escalonada y geometría variable de las turbinas, inyección directa por conducto común con inyectores piezoeléctricos (presión máxima de inyección: 2200 bar)
Cilindrada real	cc	2993
Carrera / Diámetro	mm	90,0 / 84,0
Compresión	:1	16,0
Combustible		Diésel
Potencia	kW/CV	280 / 381
a revoluciones	rpm	4000 – 4400
Par motor	Nm	740
a revoluciones	rpm	2000 – 3000
Sistema eléctrico		
Batería / Lugar de montaje	Ah/–	90 / Maletero
Alternador	A / W	220 / 3080
Dinamismo y seguridad		
Suspensión delantera		Eje de doble brazo transversal, nivel inferior de aluminio, reglaje de la amortiguación y de la suspensión específico de M, ángulo de caída ligeramente negativo, reducción de hundimiento al frenar
Suspensión trasera		Eje de aluminio Integral V de brazos múltiples, desacoplamiento acústico doble, reglaje de la amortiguación y de la suspensión específico de M, compensación de hundimiento al arrancar y frenar, amortiguación neumática con regulación automática del nivel
Freno delantero		Frenos de disco con pinza flotante de aluminio de un bombín
Diámetro	mm	374 x 36, autovent.
Freno trasero		Frenos de disco con pinza flotante de aluminio de un bombín
Diámetro	mm	345 x 24, autovent.
Sistemas de estabilización		De serie: DSC incl. ABS y DTC (control dinámico de la tracción), asistencia de frenado en curvas CBC, control dinámico de los frenos DBC, función de secado de discos y pastillas, compensación de fading, asistente para arrancar cuesta arriba. Integración del sistema de tracción total xDrive en la red del Integrated Chassis Management (ICM). Opcional: Adaptive Drive
Equipamiento de seguridad		De serie: Airbags para el conductor y su acompañante, airbags laterales para el conductor y su acompañante, airbags para las cabezas adelante y atrás, cinturones automáticos de tres puntos de anclaje en todos los asientos, los delanteros con tensores y limitadores de tensión, apoyacabezas delanteros de activación automática, sensores de impactos, neumáticos tipo run-flat, indicador de pinchazos
Dirección		Dirección hidráulica de piñón y cremallera con asistencia Servotronic específica de M
Relación total de la dirección	:1	17,9
Neumáticos adelante/atrás		245/40 R19 98Y RSC
Llantas adelante/atrás		8,5J x 19 al. ligera

			BMW M550d xDrive Touring
Caja de cambios			
Tipo de caja de cambios			Caja de cambios automática deportiva de ocho marchas con función Steptronic
Desarrollos de la caja	I	:1	4,714
	II	:1	3,143
	III	:1	2,106
	IV	:1	1,667
	V	:1	1,285
	VI	:1	1,000
	VII	:1	0,839
	VIII	:1	0,667
	R	:1	3,317
Relación del diferencial		:1	2,813
Prestaciones			
Relación peso/potencia (DIN)		kg/kW	7,1
Relación potencia/cilindrada		kW/l	93,6
Aceleración	0-100 km/h	s	4,9
	0–1000 m	s	24,1
en 4ta/5ta marcha 80-120 km/h		s	–
Velocidad máxima		km/h	250
BMW EfficientDynamics			
Medidas de serie de BMW EfficientDynamics			Recuperación de la energía de frenado con indicación de la recuperación, función Auto Start Stop, modo ECO PRO con conducción en modo de planeo, utilización inteligente de materiales ligeros, grupos secundarios de activación únicamente si es necesario, regulación de las tapas de entradas de aire, compresor desacoplable del climatizador, diferencial con grado de eficiencia optimizado, neumáticos de menor resistencia de rodadura, tecnología BMW BluePerformance
Consumo según ciclo UE			
Ciclo urbano		l/100 km	7,7
Ciclo interurbano		l/100 km	5,5
Total		l/100 km	6,3
CO_2		g/km	166
Clasificación según			UE6
Clasificación del seguro			
KH/VK/TK			[3]

Datos técnicos válidos en mercados ACEA / Datos relevantes para la matriculación, en parte únicamente válidos en Alemania (pesos)
Todos los datos técnicos contenidos en la presente información de prensa están pendientes de confirmación

[1] Altura con antena en el techo: 1.488 mm
[2] Cantidad de aceite de recambio
[3] Indicación de momento no disponible

BMW 535i Gran Turismo, BMW 550i Gran Turismo.

		BMW 535i Gran Turismo	BMW 550i Gran Turismo
Carrocería			
Cantidad puertas/asientos		4 / 5	4 / 5
Largo/Ancho/Alto [1] (vacío)	mm	5004 / 1901 / 1559	5004 / 1901 / 1559
Distancia entre ejes	mm	3070	3070
Vía adelante/atrás	mm	1611 / 1654	1621 / 1636
Distancia al suelo	mm	145	145
Radio de giro	m	12,2	12,2
Capacidad del depósito	Aprox. l	70	70
Sistema de refr. incl. calef.	l	9,3	14,4
Aceite del motor [2]	l	6,5	9,0
Peso en orden de marcha	kg	1940 / 2015	2070 / 2145
Carga útil según DIN	kg	630	600
Peso total máximo	kg	2570	2670
Carga máx. ejes del./post.	kg	1165 / 1490	1245 / 1500
Peso remolcable (12%) con freno / sin freno	kg	2100 / 750	2100 / 750
Carga techo / carga apoyo	kg	75 / 100	75 / 100
Volumen del maletero	l	500 – 1700	500 – 1700
Resistencia aerodinámica	c_x x A	0,30 x 2,57	0,31 x 2,57
Motor			
Tipo / cant. cilindros/válvulas		L / 6 / 4	V / 8 / 4
Tecnología de los motores		Tecnología BMW TwinPower Turbo con Twin-Scroll-Turbo, inyección directa High Precision Injection, control variable de las válvulas (VALVETRONIC)	Tecnología BMW TwinPower Turbo con dos unidades turbo, inyección directa High Precision Injection, control variable de las válvulas (VALVETRONIC)
Cilindrada real	cc	2979	4395
Carrera / Diámetro	mm	89,6 / 84,0	88,3 / 89,0
Compresión	:1	10,2	10,0
Combustible		mín. ROZ 91	mín. ROZ 91
Potencia	kW/CV	225 / 306	330 / 450
a revoluciones	rpm	5800 – 6000	5500 – 6000
Par motor	Nm	400	650
a revoluciones	rpm	1200 – 5000	2000 – 4500
Sistema eléctrico			
Batería / Lugar de montaje	Ah/–	90 / Maletero	105 / Maletero
Alternador	A / W	210 / 2940	210 / 2940
Dinamismo y seguridad			
Suspensión delantera		Eje de doble brazo transversal, nivel inferior de aluminio, ángulo de caída ligeramente negativo; reducción de hundimiento al frenar	
Suspensión trasera		Eje de aluminio Integral V de brazos múltiples, girable. Compensación de hundimiento al arrancar y frenar. Desacoplamiento acústico doble. Amortiguación neumática con regulación de nivel.	
Freno delantero		Frenos de disco con pinza flotante de un bombín	
Freno trasero		Frenos de disco con pinza flotante de un bombín	
Sistemas de estabilización		De serie: DSC incl. ABS y DTC (control dinámico de la tracción), asistencia de frenado en curvas CBC, control dinámico de los frenos DBC, función de secado de discos y pastillas, compensación de fading, asistente para arrancar cuesta arriba. Opcional: control dinámico de la suspensión, Adaptive Drive	
Equipamiento de seguridad		De serie: Airbags para el conductor y su acompañante, airbags para las cabezas del conductor y su acompañante, airbags para las cabezas de los ocupantes de los asientos laterales traseros, apoyacabezas activos en los asientos delanteros, cinturones automáticos de tres puntos de anclaje en todos los asientos, los delanteros con tensores y limitadores de tensión, apoyacabezas delanteros de accionamiento automático en caso de choque, sensores de impactos, indicador de pinchazos	
Dirección		Dirección asistida electromecánica (EPS) con función Servotronic. Opcional: dirección integral activa	
Relación total de la dirección	:1	19,1	19,1
Neumáticos adelante/atrás		245/50 R18 100Y RSC	245/45 R19 98Y RSC / 275/40 R19 101Y RSC
Llantas adelante/atrás		8J x 18 al. ligera	8,5J x 19 al. ligera 9,5J x 19 al. ligera

			BMW 535i Gran Turismo	BMW 550i Gran Turismo
Caja de cambios				
Tipo de caja de cambios			Caja de cambios automática de ocho marchas con función Steptronic	
Desarrollos de la caja	I	:1	4,714	4,714
	II	:1	3,143	3,143
	III	:1	2,106	2,106
	IV	:1	1,667	1,667
	V	:1	1,285	1,285
	VI	:1	1,000	1,000
	VII	:1	0,839	0,839
	VIII	:1	0,667	0,667
	R	:1	3,317	3,317
Relación del diferencial		:1	3,077	2,813
Prestaciones				
Relación peso/potencia (DIN)		kg/kW	8,6	6,3
Relación potencia/cilindrada		kW/l	75,5	75,1
Aceleración	0-100 km/h	s	6,1	5,0
	0–1000 m	s	26,2	23,5
en 4ta/5ta marcha	80 -120	s	–	–
Velocidad máxima		km/h	250	250
BMW EfficientDynamics				
Medidas de serie de BMW EfficientDynamics			Recuperación de la energía de frenado con indicación de la recuperación, función Auto Start Stop (con caja manual), indicador de momento óptimo para cambiar de marchas (caja manual), modo ECO PRO con conducción en modo de planeo (caja automática), utilización inteligente de materiales ligeros, grupos secundarios de activación únicamente si es necesario, regulación de las tapas de entradas de aire, dirección asistida electromecánica (EPS), regulación de la bomba de aceite según mapa característico, compresor desacoplable del climatizador, neumáticos de menor resistencia de rodadura	
Consumo según ciclo UE				
Ciclo urbano		l/100 km	11,2	12,4
Ciclo interurbano		l/100 km	6,5	7,3
Total		l/100 km	8,2	9,2
CO_2		g/km	192	214
Clasificación según			UE6	UE6
Clasificación del seguro				
KH/VK/TK			[3]	[3]

Datos técnicos válidos en mercados ACEA / Datos relevantes para la matriculación, en parte únicamente válidos en Alemania (pesos)
Todos los datos técnicos contenidos en la presente información de prensa están pendientes de confirmación

[1] Altura con antena en el techo: 1.564 mm
[2] Cantidad de aceite de recambio
[3] Indicación de momento no disponible

BMW 520d Gran Turismo.

		BMW 520d Gran Turismo
Carrocería		
Cantidad puertas/asientos		4 / 5
Largo/Ancho/Alto [1] (vacío)	mm	5004 / 1901 / 1559
Distancia entre ejes	mm	3070
Vía adelante/atrás	mm	1611 / 1654
Distancia al suelo	mm	145
Radio de giro	m	12,2
Capacidad del depósito	Aprox. l	70
Sistema de refr. incl. calef.	l	8,4
Aceite del motor [2]	l	5,2
Peso en orden de marcha	kg	1915 / 1990
Carga útil según DIN	kg	630
Peso total máximo	kg	2545
Carga máx. ejes del./post.	kg	1090 / 1500
Peso remolcable (12%) con freno / sin freno	kg	2100 / 750
Carga techo / carga apoyo	kg	75 / 100
Volumen del maletero	l	500 – 1700
Resistencia aerodinámica	c_x x A	0,29 x 2,57
Motor		
Tipo / cant. cilindros/válvulas		L / 4 / 4
Tecnología de los motores		Tecnología BMW TwinPower Turbo: Turbo con geometría de admisión variable, inyección directa common-rail con inyectores con electroválvulas (presión máxima de inyección: 1.800 bar)
Cilindrada real	cc	1995
Carrera / Diámetro	mm	90,0 / 84,0
Compresión	:1	16,5
Combustible		Diésel
Potencia	kW/CV	135 / 184
a revoluciones	rpm	4000
Par motor	Nm	380
a revoluciones	rpm	1750
Sistema eléctrico		
Batería / Lugar de montaje	Ah/–	105 / Maletero
Alternador	A / W	180 / 2520
Dinamismo y seguridad		
Suspensión delantera		Eje de doble brazo transversal, nivel inferior de aluminio, ángulo de caída ligeramente negativo; reducción de hundimiento al frenar
Suspensión trasera		Eje de aluminio Integral V de brazos múltiples, girable. Compensación de hundimiento al arrancar y frenar. Desacoplamiento acústico doble. Amortiguación neumática con regulación de nivel.
Freno delantero		Frenos de disco con pinza flotante de un bombín
Freno trasero		Frenos de disco con pinza flotante de un bombín
Sistemas de estabilización		De serie: DSC incl. ABS y DTC (control dinámico de la tracción), asistencia de frenado en curvas CBC, control dinámico de los frenos DBC, función de secado de discos y pastillas, compensación de fading, asistente para arrancar cuesta arriba. Opcional: Control dinámico de la amortiguación
Equipamiento de seguridad		De serie: Airbags para el conductor y su acompañante, airbags para las cabezas del conductor y su acompañante, airbags para las cabezas de los ocupantes de los asientos laterales traseros, apoyacabezas activos en los asientos delanteros, cinturones automáticos de tres puntos de anclaje en todos los asientos, los delanteros con tensores y limitadores de tensión, apoyacabezas delanteros de accionamiento automático en caso de choque, sensores de impactos, indicador de pinchazos
Dirección		Dirección asistida electromecánica (EPS) con función Servotronic. Opcional: dirección integral activa
Relación total de la dirección	:1	19,1
Neumáticos adelante/atrás		245/50 R18 100Y
Llantas adelante/atrás		8J x 18 al. ligera

			BMW 520d Gran Turismo
Caja de cambios			
Tipo de caja de cambios			Caja de cambios automática de ocho marchas con función Steptronic
Desarrollos de la caja	I	:1	4,714
	II	:1	3,143
	III	:1	2,106
	IV	:1	1,667
	V	:1	1,285
	VI	:1	1,000
	VII	:1	0,839
	VIII	:1	0,667
	R	:1	3,295
Relación del diferencial		:1	3,077
Prestaciones			
Relación peso/potencia (DIN)		kg/kW	14,2
Relación potencia/cilindrada		kW/l	67,7
Aceleración	0-100 km/h	s	8,9
	0–1000 m	s	29,9
en 4ta/5ta marcha 80-120 km/h		s	–
Velocidad máxima		km/h	215
BMW EfficientDynamics			
Medidas de serie de BMW EfficientDynamics			Recuperación de la energía de frenado con indicación de la recuperación, función Auto Start Stop, modo ECO PRO con conducción en modo de planeo, utilización inteligente de materiales ligeros, grupos secundarios de activación únicamente si es necesario, regulación de las tapas de entradas de aire, dirección asistida electromecánica (EPS), compresor desacoplable del climatizador, neumáticos de menor resistencia de rodadura, tecnología BMW BluePerformance
Consumo según ciclo UE			
Ciclo urbano		l/100 km	6,2
Ciclo interurbano		l/100 km	5,0
Total		l/100 km	5,5
CO_2		g/km	144
Clasificación según			UE6
Clasificación del seguro			
KH/VK/TK			[3]

Datos técnicos válidos en mercados ACEA / Datos relevantes para la matriculación, en parte únicamente válidos en Alemania (pesos)
Todos los datos técnicos contenidos en la presente información de prensa están pendientes de confirmación

[1] Altura con antena en el techo: 1.564 mm
[2] Cantidad de aceite de recambio
[3] Indicación de momento no disponible

BMW 530d Gran Turismo, BMW 535d Gran Turismo.

		BMW 530d Gran Turismo	BMW 535d Gran Turismo
Carrocería			
Cantidad puertas/asientos		4 / 5	4 / 5
Largo/Ancho/Alto [1] (vacío)	mm	5004 / 1901 / 1559	5004 / 1901 / 1559
Distancia entre ejes	mm	3070	3070
Vía adelante/atrás	mm	1611 / 1654	1611 / 1654
Distancia al suelo	mm	145	145
Radio de giro	m	12,2	12,2
Capacidad del depósito	Aprox. l	70	70
Sistema de refr. incl. calef.	l	8,8	8,9
Aceite del motor [2]	l	6,5	6,5
Peso en orden de marcha	kg	1940 / 2015	1970 / 2045
Carga útil según DIN	kg	630	630
Peso total máximo	kg	2570	2600
Carga máx. ejes del./post.	kg	1150 / 1500	1170 / 1500
Peso remolcable (12%)	kg	2100 / 750	2100 / 750
Carga techo / carga apoyo	kg	75 / 100	75 / 100
Volumen del maletero	l	500 – 1700	500 – 1700
Resistencia aerodinámica	c_X x A	0,29 x 2,57	0,30 x 2,57
Motor			
Tipo / cant. cilindros/válvulas		L / 6 / 4	L / 6 / 4
Tecnología de los motores		Tecnología BMW TwinPower Turbo: Turbo con geometría de admisión variable, inyección directa common-rail con inyectores con electroválvulas (presión máxima de inyección: 1.800 bar)	Tecnología BMW TwinPower Turbo: Turbo escalonado de alta presión con geometría de admisión variable, inyección directa common-rail con inyectores piezoeléctricos (presión máxima de inyección: 2000 bar)
Cilindrada real	cc	2993	2993
Carrera / Diámetro	mm	90,0 / 84,0	90,0 / 84,0
Compresión	:1	16,5	16,5
Combustible		Diésel	Diésel
Potencia	kW/CV	190 / 258	230 / 313
a revoluciones	rpm	4000	4400
Par motor	Nm	560	630
a revoluciones	rpm	1500 – 3000	1500 – 2500
Sistema eléctrico			
Batería / Lugar de montaje	Ah/–	105 / Maletero	105 / Maletero
Alternador	A / W	180 / 2520	180 / 2520
Dinamismo y seguridad			
Suspensión delantera		Eje de doble brazo transversal, nivel inferior de aluminio, ángulo de caída ligeramente negativo; reducción de hundimiento al frenar	
Suspensión trasera		Eje de aluminio Integral V de brazos múltiples, girable. Compensación de hundimiento al arrancar y frenar. Desacoplamiento acústico doble. Amortiguación neumática con regulación de nivel.	
Freno delantero		Frenos de disco con pinza flotante de aluminio de un bombín	
Freno trasero		Frenos de disco con pinza flotante de aluminio de un bombín	
Sistemas de estabilización		De serie: DSC incl. ABS y DTC (control dinámico de la tracción), asistencia de frenado en curvas CBC, control dinámico de los frenos DBC, función de secado de discos y pastillas, compensación de fading, asistente para arrancar cuesta arriba. Opcional: control dinámico de la suspensión, Adaptive Drive	
Equipamiento de seguridad		De serie: Airbags para el conductor y su acompañante, airbags laterales para el conductor y su acompañante, airbags para las cabezas adelante y atrás, apoyacabezas activos en los asientos delanteros, cinturones automáticos de tres puntos de anclaje en todos los asientos, los delanteros con tensores y limitadores de tensión, apoyacabezas delanteros de accionamiento automático en caso de choque, sensores de impactos, indicador de pinchazos	
Dirección		Dirección asistida electromecánica (EPS) con función Servotronic. Opcional: dirección integral activa	
Relación total de la dirección	:1	19,1	19,1
Neumáticos adelante/atrás		245/50 R18 100Y RSC	245/50 R18 100Y RSC
Llantas adelante/atrás		8J x 18 al. ligera	8J x 18 al. ligera

			BMW 530d Gran Turismo	BMW 535d Gran Turismo
Caja de cambios				
Tipo de caja de cambios			Caja de cambios automática de ocho marchas con función Steptronic	
Desarrollos de la caja	I	:1	4,714	4,714
	II	:1	3,143	3,143
	III	:1	2,106	2,106
	IV	:1	1,667	1,667
	V	:1	1,285	1,285
	VI	:1	1,000	1,000
	VII	:1	0,839	0,839
	VIII	:1	0,667	0,667
	R	:1	3,317	3,317
Relación del diferencial		:1	2,563	2,647
Prestaciones				
Relación peso/potencia (DIN)		kg/kW	10,2	8,6
Relación potencia/cilindrada		kW/l	63,5	76,8
Aceleración	0-100 km/h	s	6,2	5,7
	0–1000 m	s	26,5	25,5
en 4ta/5ta marcha 80-120 km/h		s	–	–
Velocidad máxima		km/h	246	250
BMW EfficientDynamics				
Medidas de serie de BMW EfficientDynamics			Recuperación de la energía de frenado con indicación de la recuperación, función Auto Start Stop, modo ECO PRO con conducción en modo de planeo, utilización inteligente de materiales ligeros, grupos secundarios de activación únicamente si es necesario, regulación de las tapas de entradas de aire, dirección asistida electromecánica (EPS), compresor desacoplable del climatizador, neumáticos de menor resistencia de rodadura, tecnología BMW BluePerformance	
Consumo según ciclo UE				
Ciclo urbano		l/100 km	6,8	6,8
Ciclo interurbano		l/100 km	5,2	5,3
Total		l/100 km	5,8	5,9
CO_2		g/km	153	154
Clasificación según			UE6	UE6
Clasificación del seguro				
KH/VK/TK			[3]	[3]

Datos técnicos válidos en mercados ACEA / Datos relevantes para la matriculación, en parte únicamente válidos en Alemania (pesos)
Todos los datos técnicos contenidos en la presente información de prensa están pendientes de confirmación

[1] Altura con antena en el techo: 1.564 mm
[2] Cantidad de aceite de recambio
[3] Indicación de momento no disponible

BMW 535i xDrive Gran Turismo, BMW 550i xDrive Gran Turismo.

		BMW 535i xDrive Gran Turismo	BMW 550i xDrive Gran Turismo
Carrocería			
Cantidad puertas/asientos		4 / 5	4 / 5
Largo/Ancho/Alto [1] (vacío)	mm	5004 / 1901 / 1559	5004 / 1901 / 1559
Distancia entre ejes	mm	3070	3070
Vía adelante/atrás	mm	1611 / 1654	1621 / 1636
Distancia al suelo	mm	145	145
Radio de giro	m	12,5	12,5
Capacidad del depósito	Aprox. l	70	70
Sistema de refr. incl. calef.	l	9,3	14,4
Aceite del motor [2]	l	6,5	9,0
Peso en orden de marcha	kg	1995 / 2070	2140 / 2215
Carga útil según DIN	kg	630	590
Peso total máximo	kg	2625	2730
Carga máx. ejes del./post.	kg	1200 / 1500	1290 / 1500
Peso remolcable (12%) con freno / sin freno	kg	2100 / 750	2100 / 750
Carga techo / carga apoyo	kg	75 / 100	75 / 100
Volumen del maletero	l	500 – 1700	500 – 1700
Resistencia aerodinámica	c_x x A	0,31 x 2,57	0,31 x 2,57
Motor			
Tipo / cant. cilindros/válvulas		L / 6 / 4	V / 8 / 4
Tecnología de los motores		Tecnología BMW TwinPower Turbo con Twin-Scroll-Turbo, inyección directa High Precision Injection, control variable de las válvulas (VALVETRONIC)	Tecnología BMW TwinPower Turbo con dos unidades turbo, inyección directa High Precision Injection, control variable de las válvulas (VALVETRONIC)
Cilindrada real	cc	2979	4395
Carrera / Diámetro	mm	89,6 / 84,0	88,3 / 89,0
Compresión	:1	10,2	10,0
Combustible		mín. ROZ 91	mín. ROZ 91
Potencia	kW/CV	225 / 306	330 / 450
a revoluciones	rpm	5800 – 6000	5500 – 6000
Par motor	Nm	400	650
a revoluciones	rpm	1200 – 5000	2000 – 4500
Sistema eléctrico			
Batería / Lugar de montaje	Ah/–	90 / Maletero	105 / Maletero
Alternador	A / W	210 / 2940	210 / 2940
Dinamismo y seguridad			
Suspensión delantera		Eje de doble brazo transversal, nivel inferior de aluminio, ángulo de caída ligeramente negativo; reducción de hundimiento al frenar	
Suspensión trasera		Eje de aluminio Integral V de brazos múltiples, compensación de hundimiento al arrancar y frenar. Desacoplamiento acústico doble. Amortiguación neumática con regulación de nivel.	
Freno delantero		Frenos de disco con pinza flotante de un bombín	
Freno trasero		Frenos de disco con pinza flotante de un bombín	
Sistemas de estabilización		De serie: DSC incl. ABS y DTC (control dinámico de la tracción), asistencia de frenado en curvas CBC, control dinámico de los frenos DBC, función de secado de discos y pastillas, compensación de fading, asistente para arrancar cuesta arriba. Opcional: control dinámico de la suspensión, Adaptive Drive	
Equipamiento de seguridad		De serie: Airbags para el conductor y su acompañante, airbags para las cabezas del conductor y su acompañante, airbags para las cabezas de los ocupantes de los asientos laterales traseros, apoyacabezas activos en los asientos delanteros, cinturones automáticos de tres puntos de anclaje en todos los asientos, los delanteros con tensores y limitadores de tensión, apoyacabezas delanteros de accionamiento automático en caso de choque, sensores de impactos, indicador de pinchazos	
Dirección		Dirección hidráulica de piñón y cremallera con asistencia Servotronic	
Relación total de la dirección	:1	19,1	19,1
Neumáticos adelante/atrás		245/50 R18 100Y RSC	245/45 R19 98Y RSC / 275/40 R19 101Y RSC
Llantas adelante/atrás		8J x 18 al. ligera	8,5J x 19 al. ligera 9,5J x 19 al. ligera

			BMW 535i xDrive Gran Turismo	BMW 550i xDrive Gran Turismo
Caja de cambios				
Tipo de caja de cambios			Caja de cambios automática de ocho marchas con función Steptronic	
Desarrollos de la caja	I	:1	4,714	4,714
	II	:1	3,143	3,143
	III	:1	2,106	2,106
	IV	:1	1,667	1,667
	V	:1	1,285	1,285
	VI	:1	1,000	1,000
	VII	:1	0,839	0,839
	VIII	:1	0,667	0,667
	R	:1	3,295	3,317
Relación del diferencial		:1	3,077	2,813
Prestaciones				
Relación peso/potencia (DIN)		kg/kW	8,9	6,5
Relación potencia/cilindrada		kW/l	75,5	75,1
Aceleración	0-100 km/h	s	6,1	4,8
	0–1000 m	s	26,4	23,5
en 4ta/5ta marcha 80-120 km/h		s	–	–
Velocidad máxima		km/h	250	250
BMW EfficientDynamics				
Medidas de serie de BMW EfficientDynamics			Recuperación de la energía de frenado con indicación de la recuperación, función Auto Start Stop, indicación del momento óptimo para cambiar de marchas (caja manual), modo ECO PRO con conducción en modo de planeo (caja automática), utilización inteligente de materiales ligeros, grupos secundarios de activación únicamente si es necesario, regulación de las tapas de entradas de aire, bomba de aceite regulada por mapa característico, compresor desacoplable del climatizador, diferencial con grado de eficiencia optimizado, neumáticos de menor resistencia de rodadura	
Consumo según ciclo UE				
Ciclo urbano		l/100 km	11,7	13,0
Ciclo interurbano		l/100 km	6,7	7,7
Total		l/100 km	8,5	9,6
CO_2		g/km	199	224
Clasificación según			UE6	UE6
Clasificación del seguro				
KH/VK/TK			[3]	[3]

Datos técnicos válidos en mercados ACEA / Datos relevantes para la matriculación, en parte únicamente válidos en Alemania (pesos)
Todos los datos técnicos contenidos en la presente información de prensa están pendientes de confirmación

[1] Altura con antena en el techo: 1.564 mm
[2] Cantidad de aceite de recambio
[3] Indicación de momento no disponible

BMW 530d xDrive Gran Turismo, BMW 535d xDrive Gran Turismo.

		BMW 530d xDrive Gran Turismo	BMW 535d xDrive Gran Turismo
Carrocería			
Cantidad puertas/asientos		4 / 5	4 / 5
Largo/Ancho/Alto [1] (vacío)	mm	5004 / 1901 / 1559	5004 / 1901 / 1559
Distancia entre ejes	mm	3070	3070
Vía adelante/atrás	mm	1611 / 1654	1611 / 1654
Distancia al suelo	mm	145	145
Radio de giro	m	12,2	12,2
Capacidad del depósito	Aprox. l	70	70
Sistema de refr. incl. calef.	l	8,8	8,9
Aceite del motor [2]	l	6,5	6,5
Peso en orden de marcha	kg	2045 / 2120	2070 / 2145
Carga útil según DIN	kg	620	600
Peso total máximo	kg	2665	2670
Carga máx. ejes del./post.	kg	1220 / 1500	1235 / 1500
Peso remolcable (12%)	kg	2100 / 750	2100 / 750
Carga techo / carga apoyo	kg	75 / 100	75 / 100
Volumen del maletero	l	500 – 1700	500 – 1700
Resistencia aerodinámica	c_X x A	0,30 x 2,57	0,30 x 2,57
Motor			
Tipo / cant. cilindros/válvulas		L / 6 / 4	L / 6 / 4
Tecnología de los motores		Tecnología BMW TwinPower Turbo: Turbo con geometría de admisión variable, inyección directa common-rail con inyectores con electroválvulas (presión máxima de inyección: 1.800 bar)	Tecnología BMW TwinPower Turbo: Turbo escalonado de alta presión con geometría de admisión variable, inyección directa common-rail con inyectores piezoeléctricos (presión máxima de inyección: 2000 bar)
Cilindrada real	cc	2993	2993
Carrera / Diámetro	mm	90,0 / 84,0	90,0 / 84,0
Compresión	:1	16,5	16,5
Combustible		Diésel	Diésel
Potencia	kW/CV	190 / 258	230 / 313
a revoluciones	rpm	4000	4400
Par motor	Nm	560	630
a revoluciones	rpm	1500 – 3000	1500 – 2500
Sistema eléctrico			
Batería / Lugar de montaje	Ah/–	105 / Maletero	105 / Maletero
Alternador	A / W	180 / 2520	180 / 2520
Dinamismo y seguridad			
Suspensión delantera		Eje de doble brazo transversal, nivel inferior de aluminio, ángulo de caída ligeramente negativo; reducción de hundimiento al frenar	
Suspensión trasera		Eje de aluminio Integral V de brazos múltiples, compensación de hundimiento al arrancar y frenar. Desacoplamiento acústico doble. Amortiguación neumática con regulación de nivel.	
Freno delantero		Frenos de disco con pinza flotante de aluminio de un bombín	
Freno trasero		Frenos de disco con pinza flotante de aluminio de un bombín	
Sistemas de estabilización		De serie: DSC incl. ABS y DTC (control dinámico de la tracción), asistencia de frenado en curvas CBC, control dinámico de los frenos DBC, función de secado de discos y pastillas, compensación de fading, asistente para arrancar cuesta arriba. Opcional: control dinámico de la suspensión, Adaptive Drive	
Equipamiento de seguridad		De serie: Airbags para el conductor y su acompañante, airbags laterales para el conductor y su acompañante, airbags para las cabezas adelante y atrás, apoyacabezas activos en los asientos delanteros, cinturones automáticos de tres puntos de anclaje en todos los asientos, los delanteros con tensores y limitadores de tensión, apoyacabezas delanteros de accionamiento automático en caso de choque, sensores de impactos, indicador de pinchazos	
Dirección		Dirección hidráulica de piñón y cremallera con asistencia Servotronic	
Relación total de la dirección	:1	19,1	19,1
Neumáticos adelante/atrás		245/50 R18 100Y RSC	245/50 R18 100Y RSC
Llantas adelante/atrás		8J x 18 al. ligera	8J x 18 al. ligera

			BMW 530d xDrive Gran Turismo	BMW 535d xDrive Gran Turismo
Caja de cambios				
Tipo de caja de cambios			Caja de cambios automática de ocho marchas con función Steptronic	
Desarrollos de la caja	I	:1	4,714	4,714
	II	:1	3,143	3,143
	III	:1	2,106	2,106
	IV	:1	1,667	1,667
	V	:1	1,285	1,285
	VI	:1	1,000	1,000
	VII	:1	0,839	0,839
	VIII	:1	0,667	0,667
	R	:1	3,317	3,317
Relación del diferencial		:1	2,563	2,647
Prestaciones				
Relación peso/potencia (DIN)		kg/kW	10,8	9,0
Relación potencia/cilindrada		kW/l	63,5	76,8
Aceleración	0-100 km/h	s	6,2	5,6
	0–1000 m	s	26,6	25,6
en 4ta/5ta marcha 80-120 km/h		s	–	–
Velocidad máxima		km/h	243	250
BMW EfficientDynamics				
Medidas de serie de BMW EfficientDynamics			Recuperación de la energía de frenado con indicación de la recuperación, función Auto Start Stop, modo ECO PRO con conducción en modo de planeo, utilización inteligente de materiales ligeros, grupos secundarios de activación únicamente si es necesario, regulación de las tapas de entradas de aire, compresor desacoplable del climatizador, diferencial con grado de eficiencia optimizado, neumáticos de menor resistencia de rodadura, tecnología BMW BluePerformance	
Consumo según ciclo UE				
Ciclo urbano		l/100 km	7,2	7,6
Ciclo interurbano		l/100 km	5,6	5,7
Total		l/100 km	6,2	6,4
CO_2		g/km	163	168
Clasificación según			UE6	UE6
Clasificación del seguro				
KH/VK/TK			[3]	[3]

Datos técnicos válidos en mercados ACEA / Datos relevantes para la matriculación, en parte únicamente válidos en Alemania (pesos)
Todos los datos técnicos contenidos en la presente información de prensa están pendientes de confirmación

[1] Altura con antena en el techo: 1.564 mm
[2] Cantidad de aceite de recambio
[3] Indicación de momento no disponible

8. Diagramas de potencia y par motor. BMW 520i.

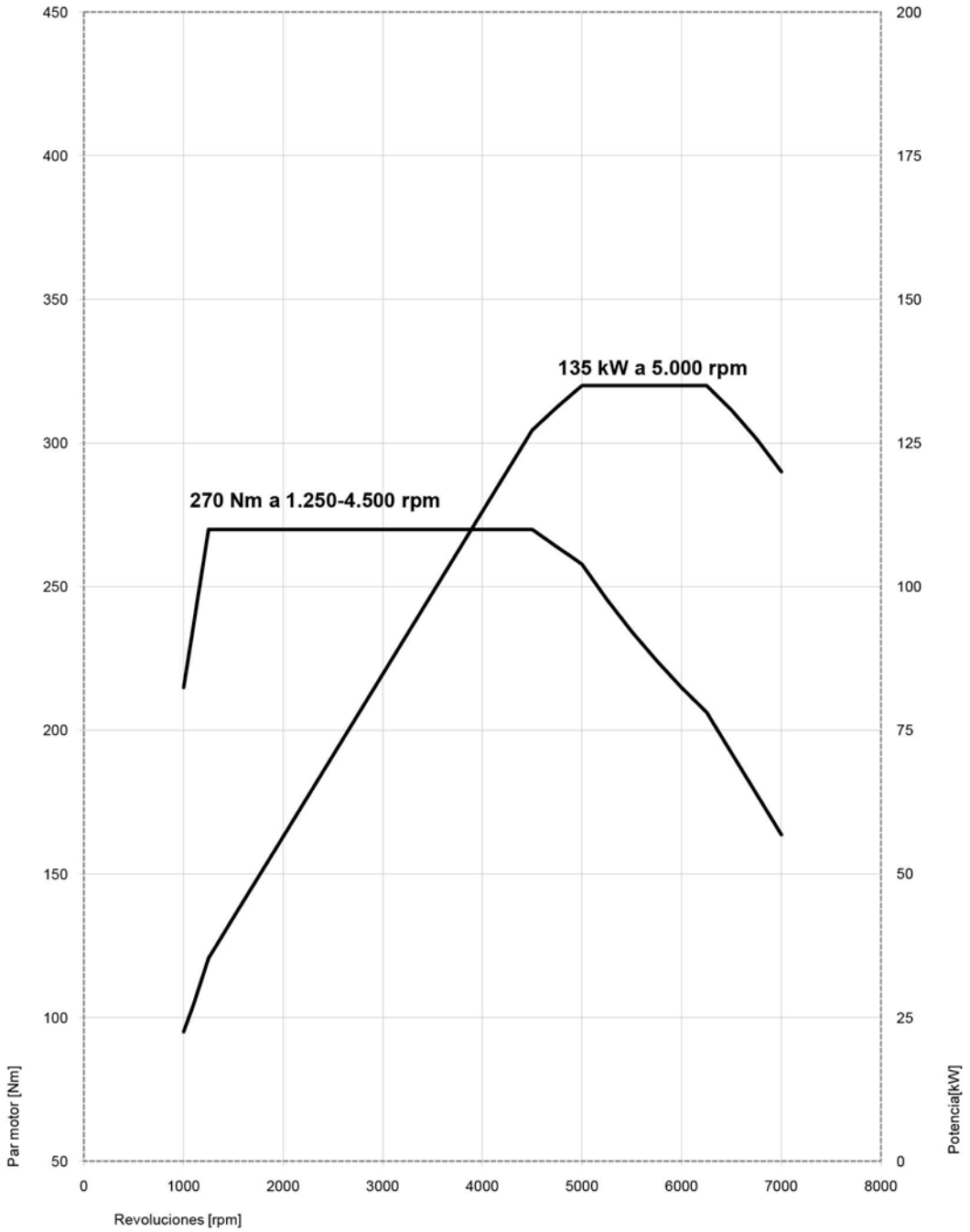

BMW 528i.

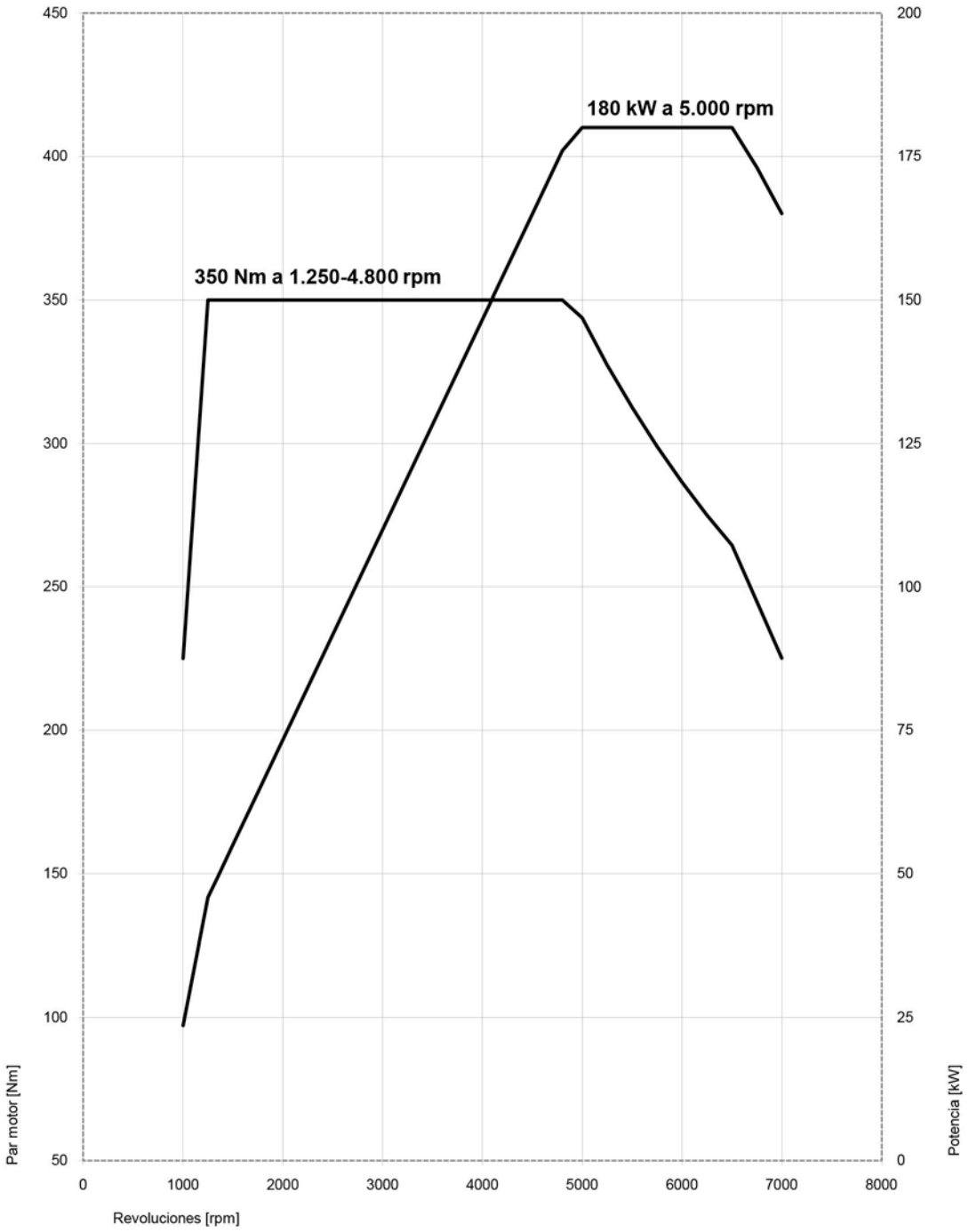
180 kW a 5.000 rpm
350 Nm a 1.250-4.800 rpm
Par motor [Nm]
Potencia [kW]
Revoluciones [rpm]
450
400
350
300
250
200
150
100
50
200
175
150
125
100
75
50
25
0
0
1000
2000
3000
4000
5000
6000
7000
8000

BMW 535i.

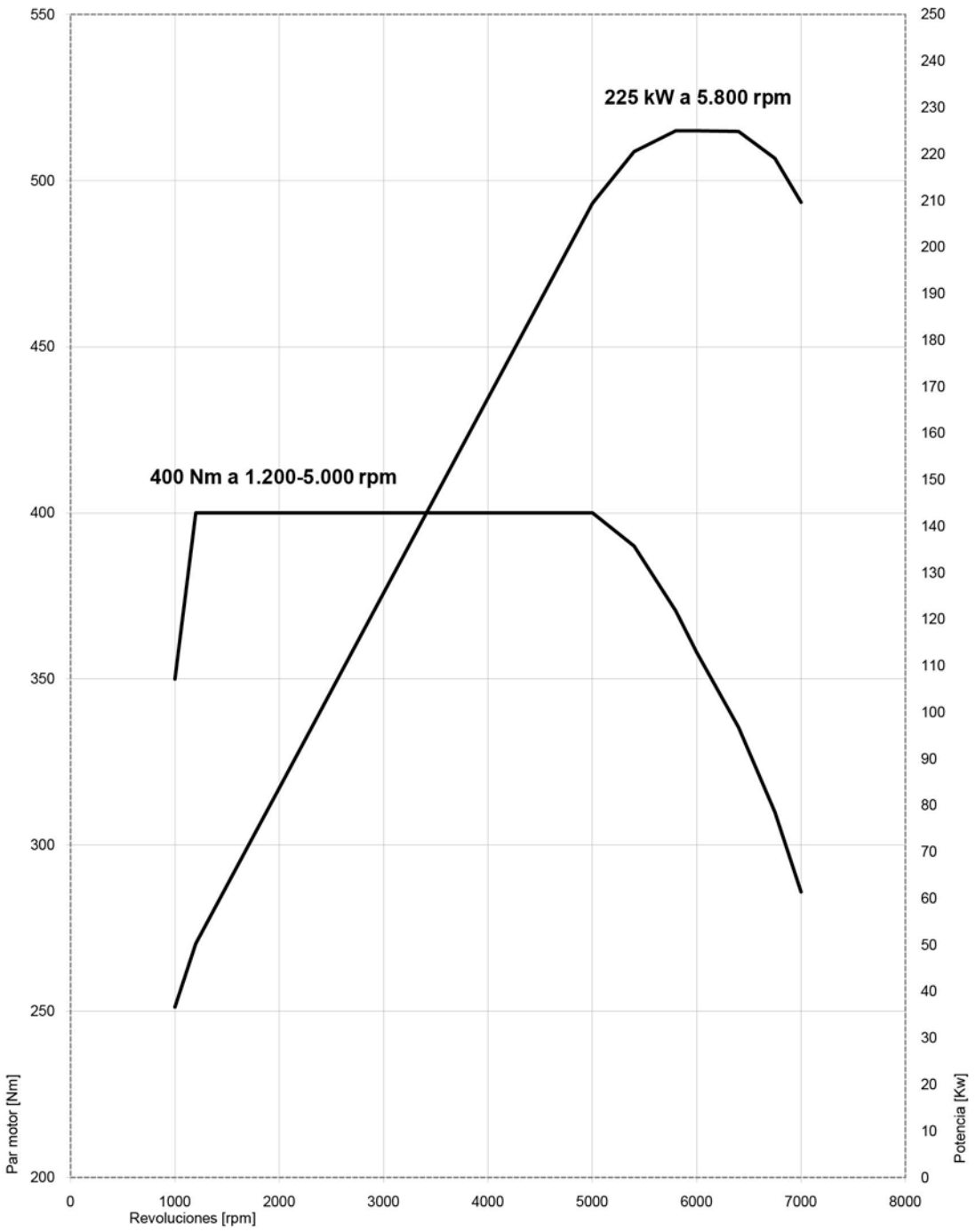
225 kW a 5.800 rpm
400 Nm a 1.200-5.000 rpm
Par motor [Nm]
Potencia [Kw]
Revoluciones [rpm]
550
500
450
400
350
300
250
200
250
240
230
220
210
200
190
180
170
160
150
140
130
120
110
100
90
80
70
60
50
40
30
20
10
0
0
1000
2000
3000
4000
5000
6000
7000
8000

BMW 550i.

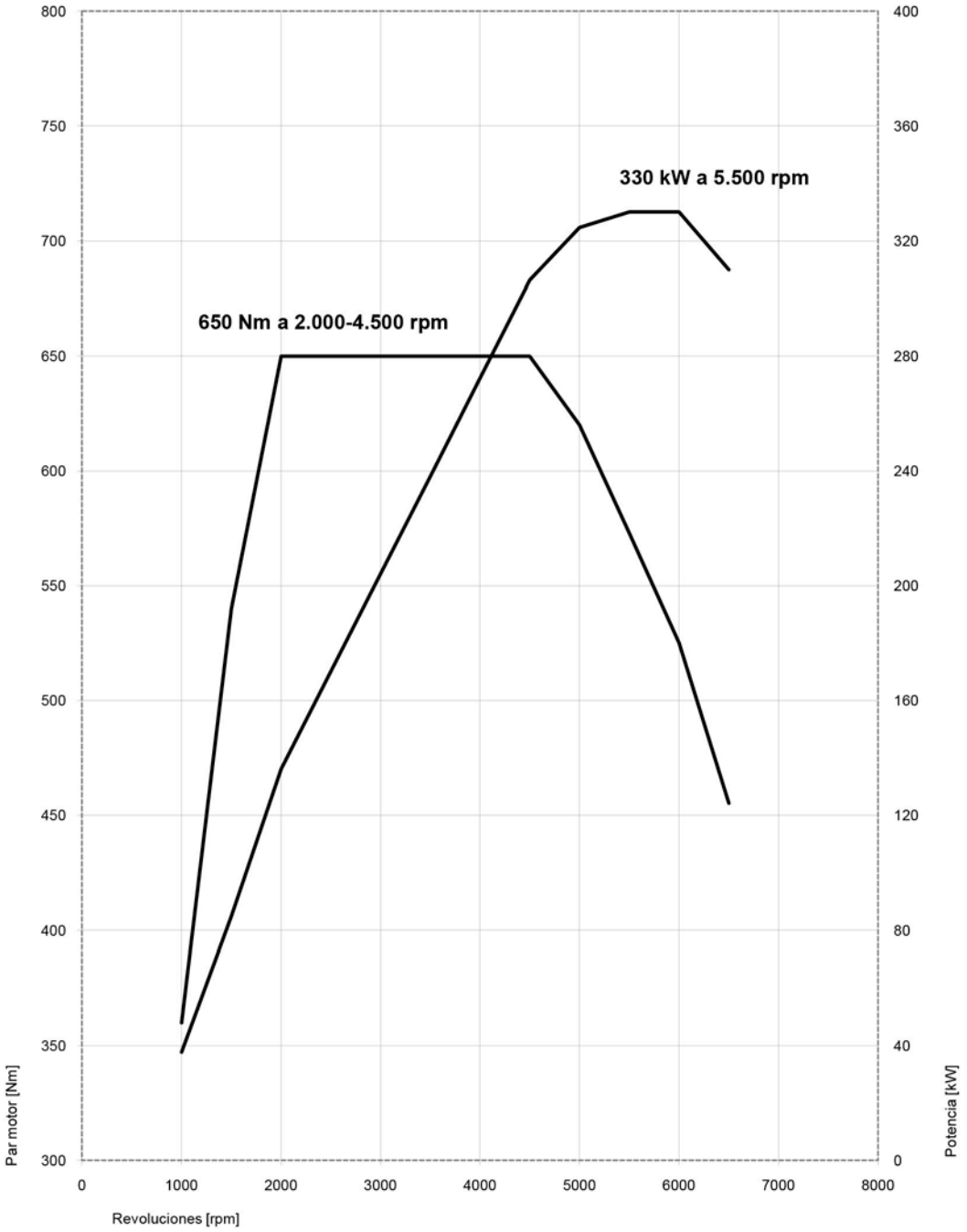
330 kW a 5.500 rpm
650 Nm a 2.000-4.500 rpm
Par motor [Nm]
Potencia [kW]
Revoluciones [rpm]
800
750
700
650
600
550
500
450
400
350
300
400
360
320
280
240
200
160
120
80
40
0
0
1000
2000
3000
4000
5000
6000
7000
8000

BMW 518d.

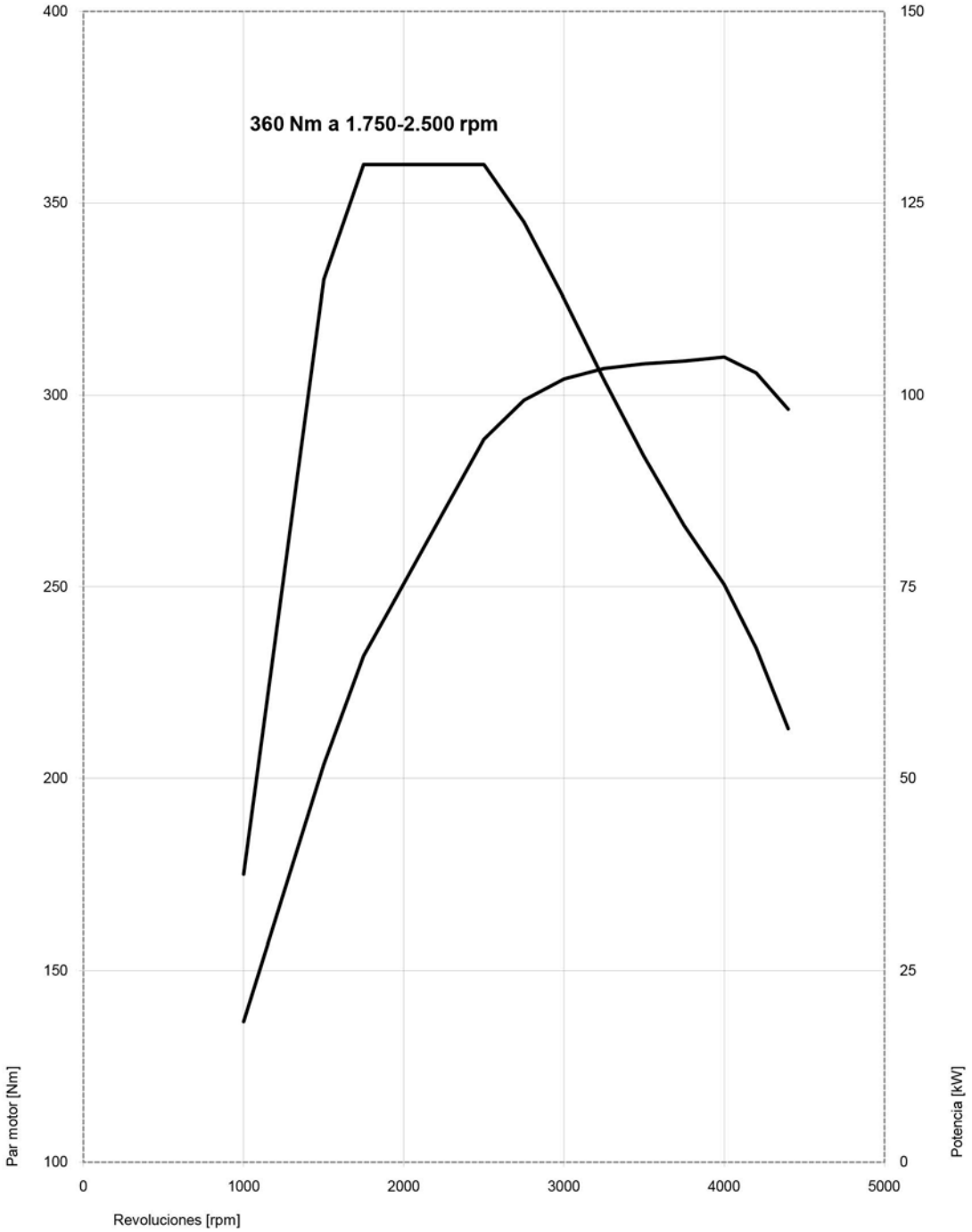
360 Nm a 1.750-2.500 rpm
400
350
300
250
200
150
100
150
125
100
75
50
25
0
0
1000
2000
3000
4000
5000
Par motor [Nm]
Potencia [kW]
Revoluciones [rpm]

BMW 520d.

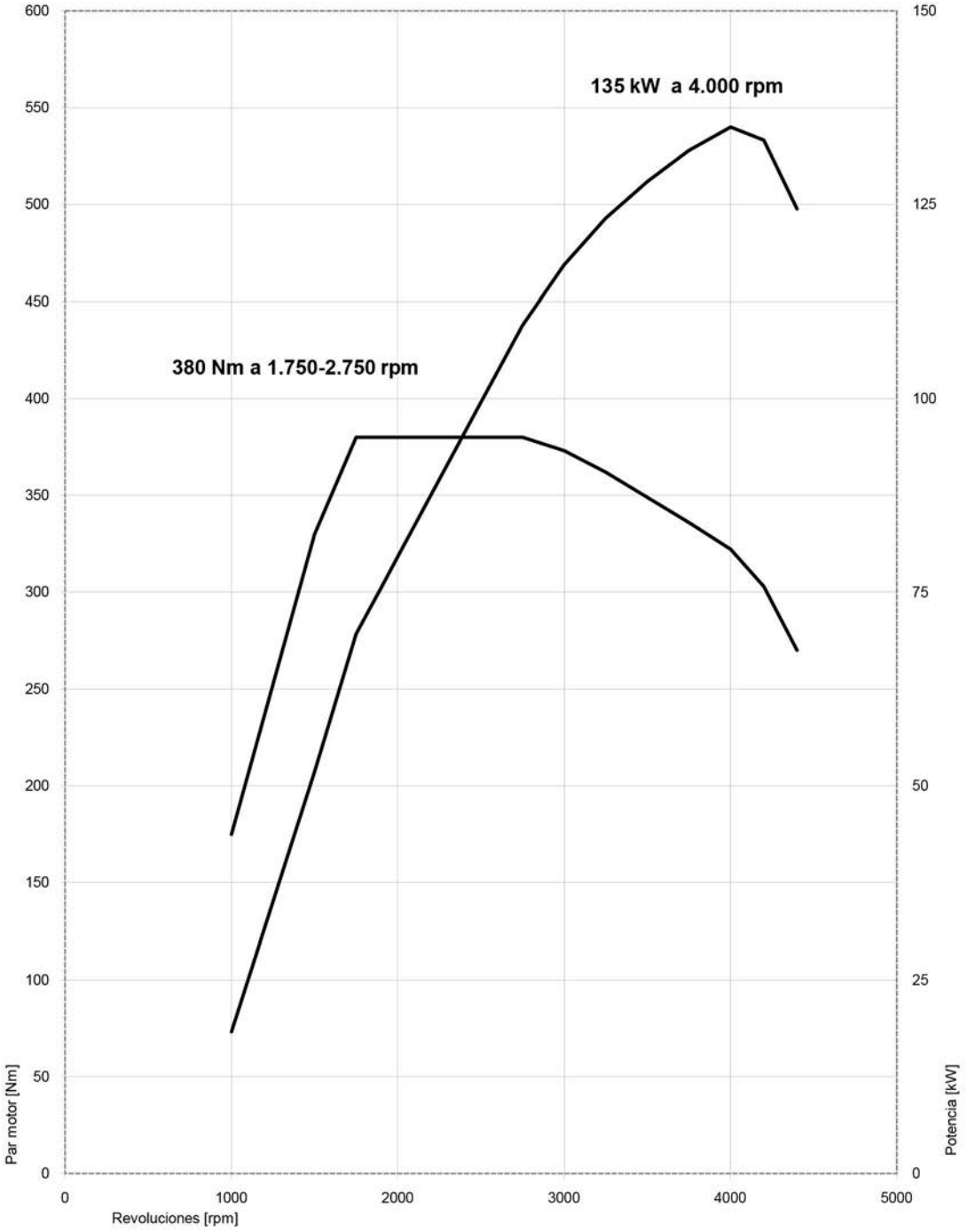
135 kW a 4.000 rpm
380 Nm a 1.750-2.750 rpm
Par motor [Nm]
Potencia [kW]
Revoluciones [rpm]
0
50
100
150
200
250
300
350
400
450
500
550
600
0
25
50
75
100
125
150
0
1000
2000
3000
4000
5000

BMW 525d.

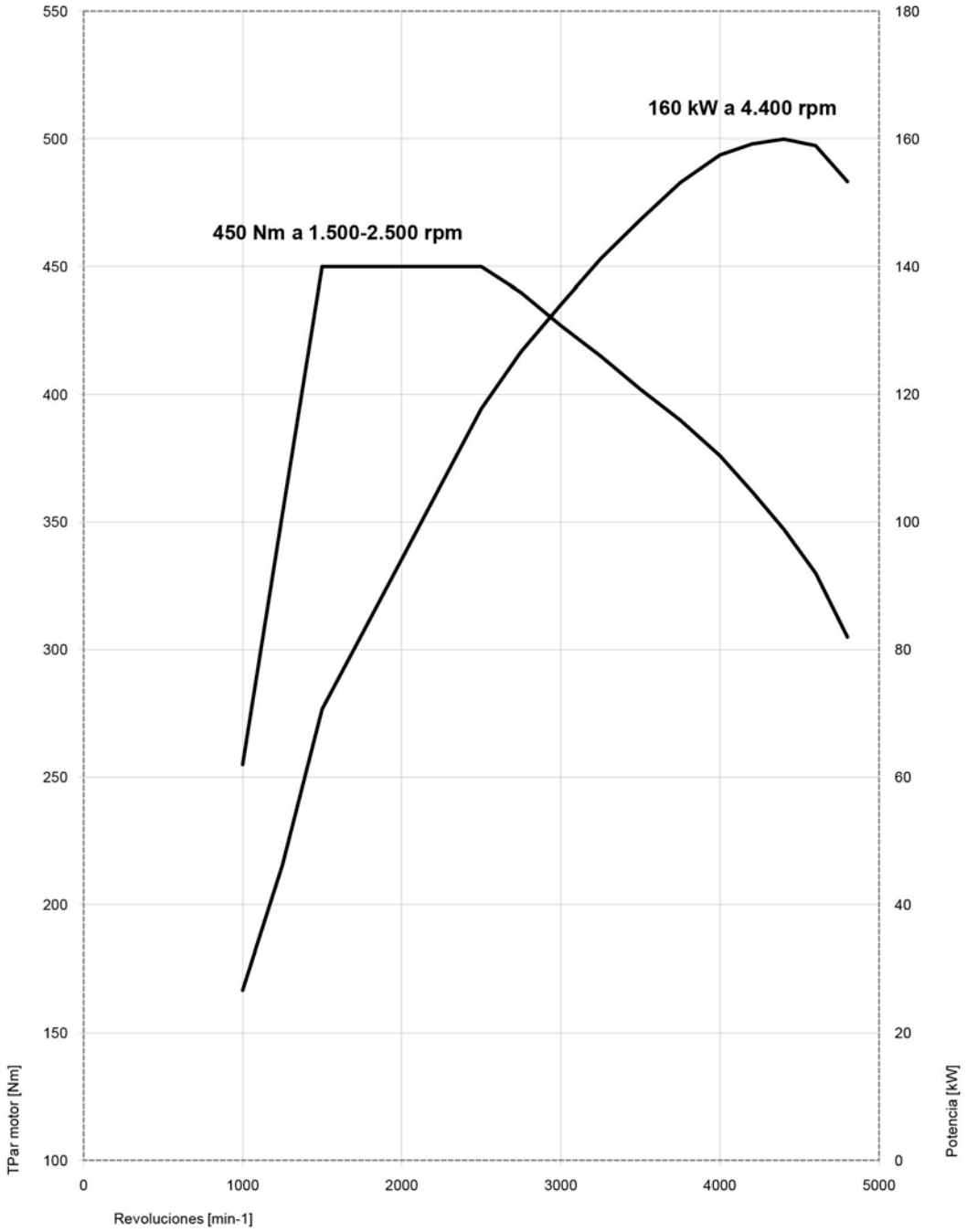
160 kW a 4.400 rpm
450 Nm a 1.500-2.500 rpm
550
500
450
400
350
300
250
200
150
100
180
160
140
120
100
80
60
40
20
0
0
1000
2000
3000
4000
5000
TPar motor [Nm]
Potencia [kW]
Revoluciones [min-1]

BMW 530d.

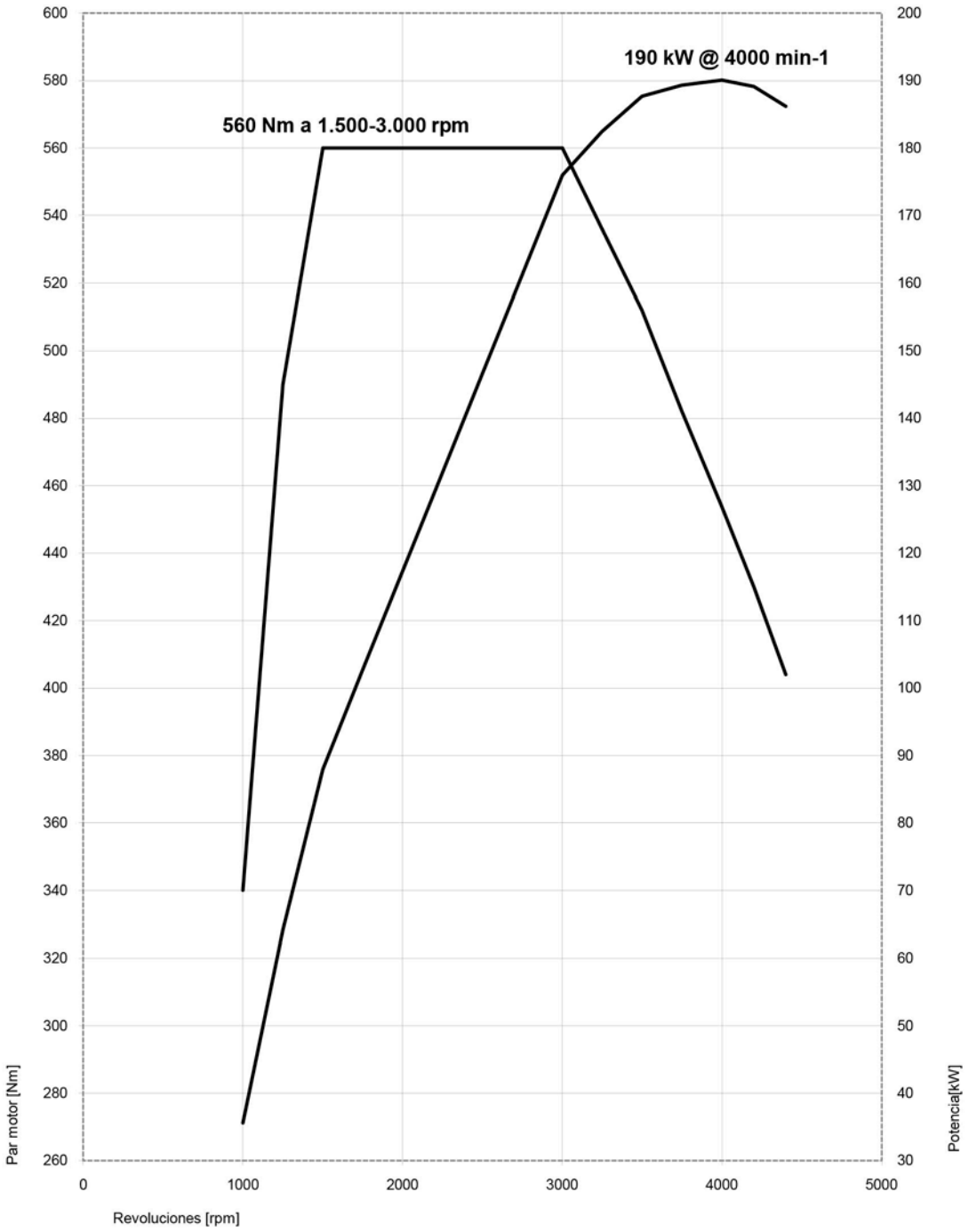
190 kW @ 4000 min-1
560 Nm a 1.500-3.000 rpm
Par motor [Nm]
Potencia[kW]
Revoluciones [rpm]
600
580
560
540
520
500
480
460
440
420
400
380
360
340
320
300
280
260
200
190
180
170
160
150
140
130
120
110
100
90
80
70
60
50
40
30
0
1000
2000
3000
4000
5000

BMW 535d.

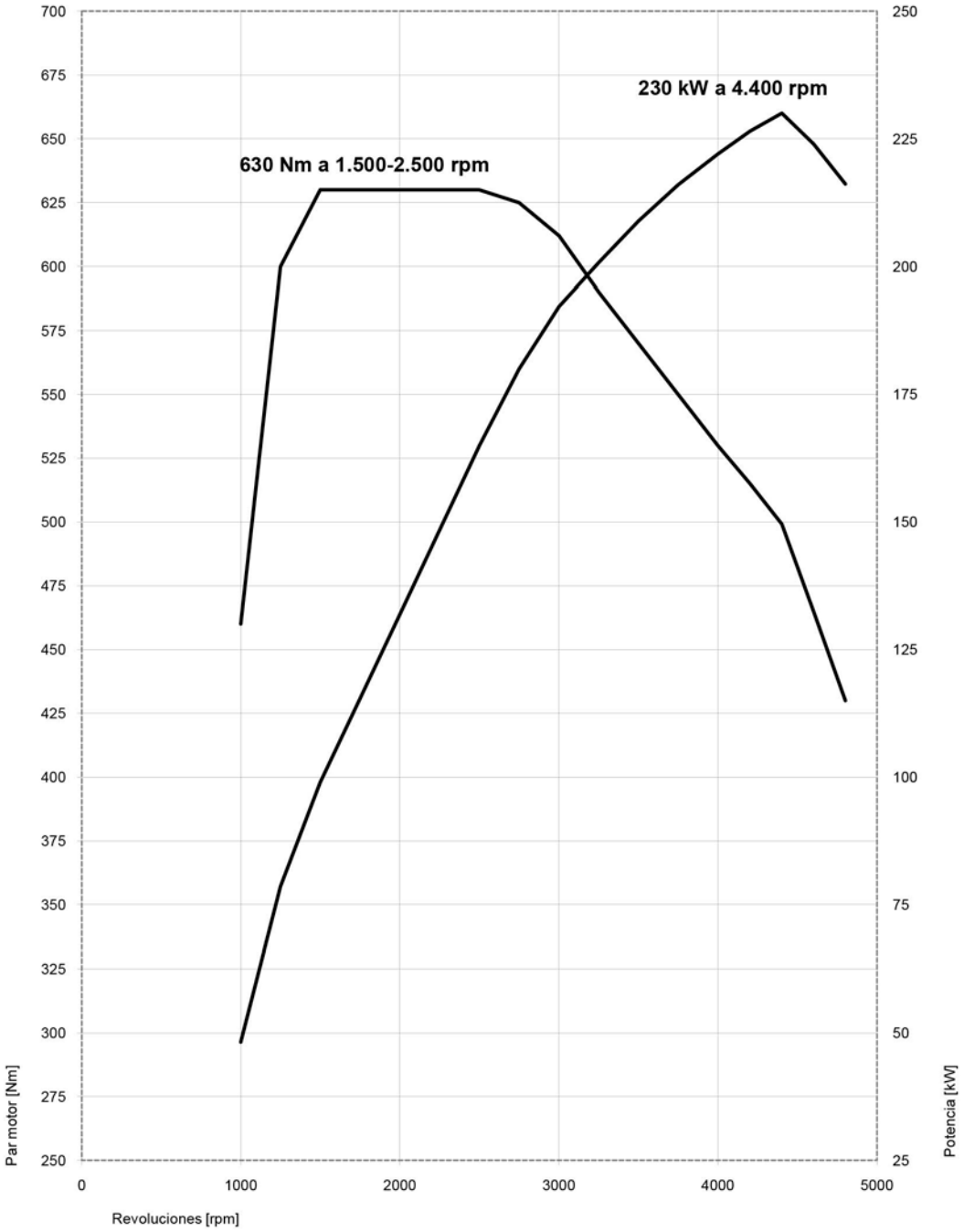
230 kW a 4.400 rpm
630 Nm a 1.500-2.500 rpm
Par motor [Nm]
Potencia [kW]
Revoluciones [rpm]
700
675
650
625
600
575
550
525
500
475
450
425
400
375
350
325
300
275
250
250
225
200
175
150
125
100
75
50
25
0
1000
2000
3000
4000
5000

BMW M550d.

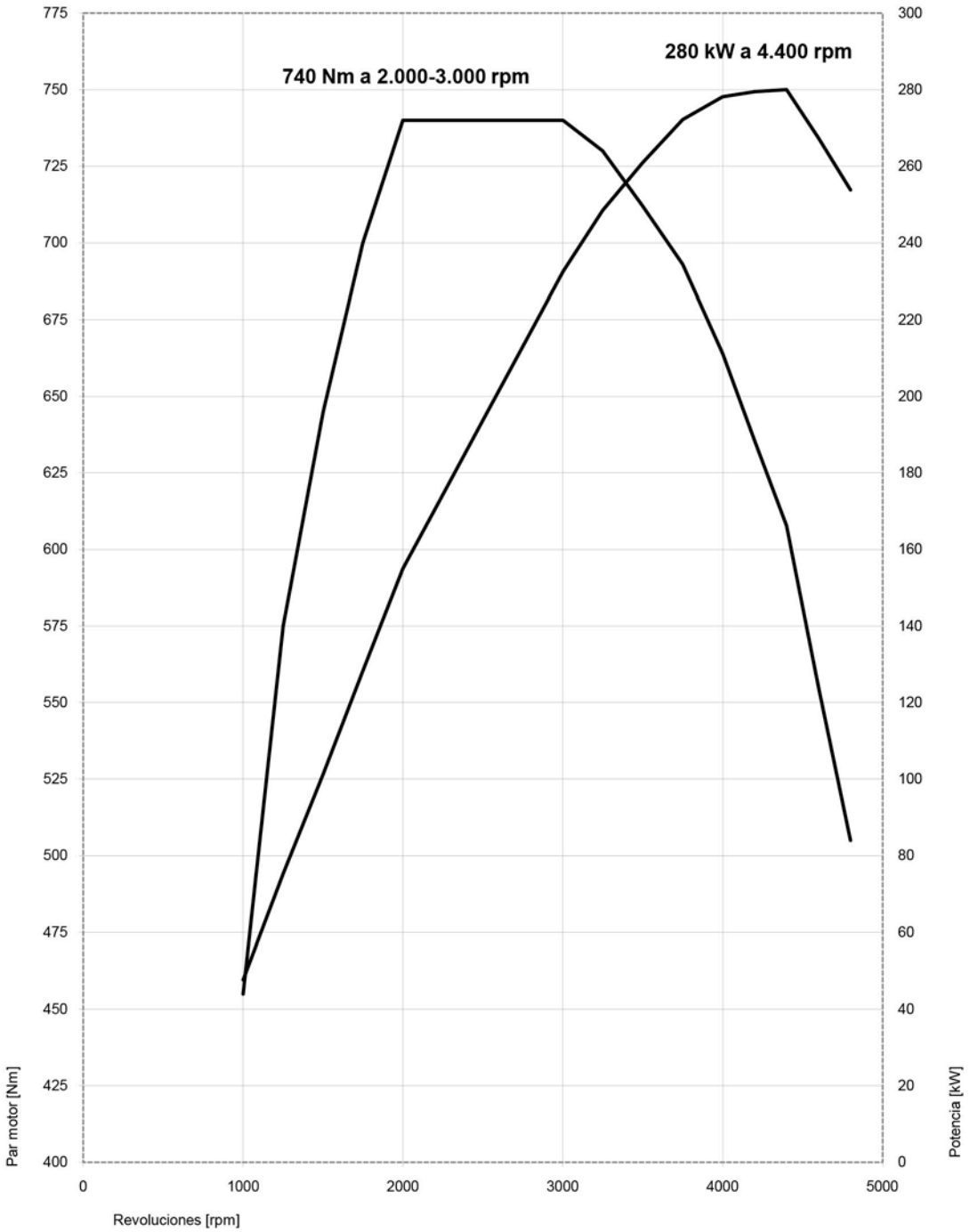
740 Nm a 2.000-3.000 rpm
280 kW a 4.400 rpm
Par motor [Nm]
Potencia [kW]
Revoluciones [rpm]
775
750
725
700
675
650
625
600
575
550
525
500
475
450
425
400
300
280
260
240
220
200
180
160
140
120
100
80
60
40
20
0
0
1000
2000
3000
4000
5000

BMW ActiveHybrid 5.

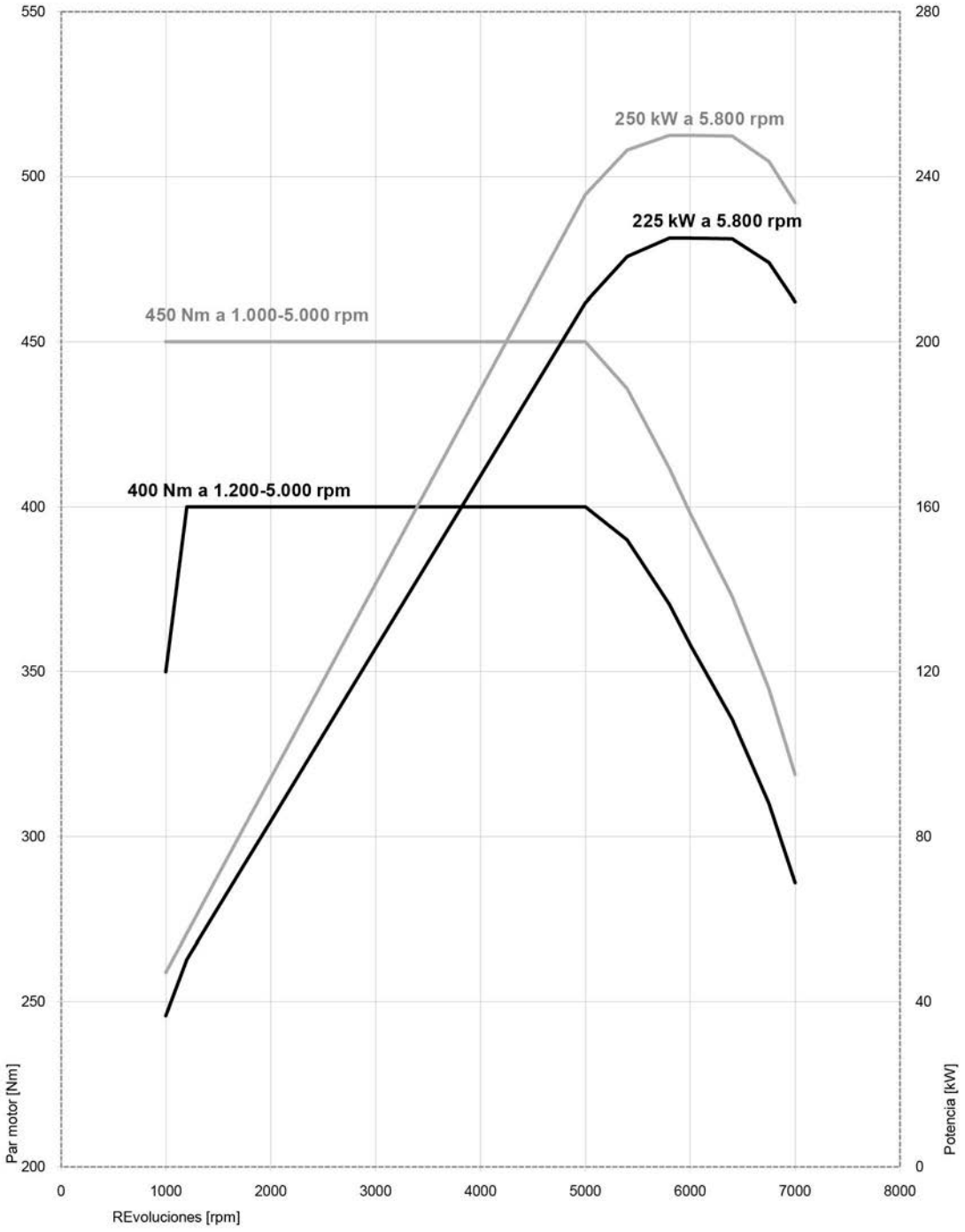

9. Dimensiones exteriores e interiores.
BMW Serie 5 berlina.

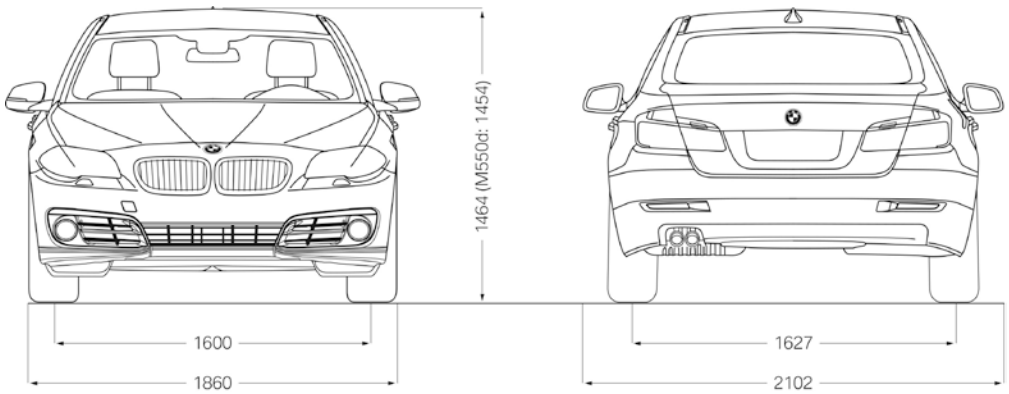

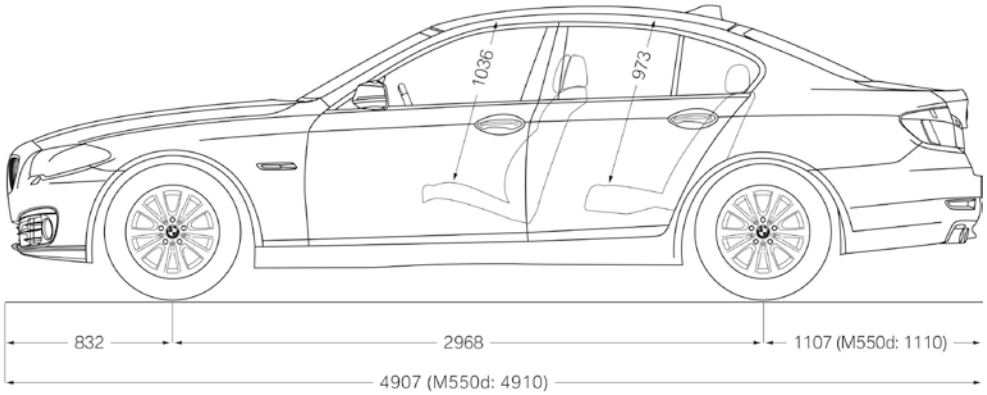

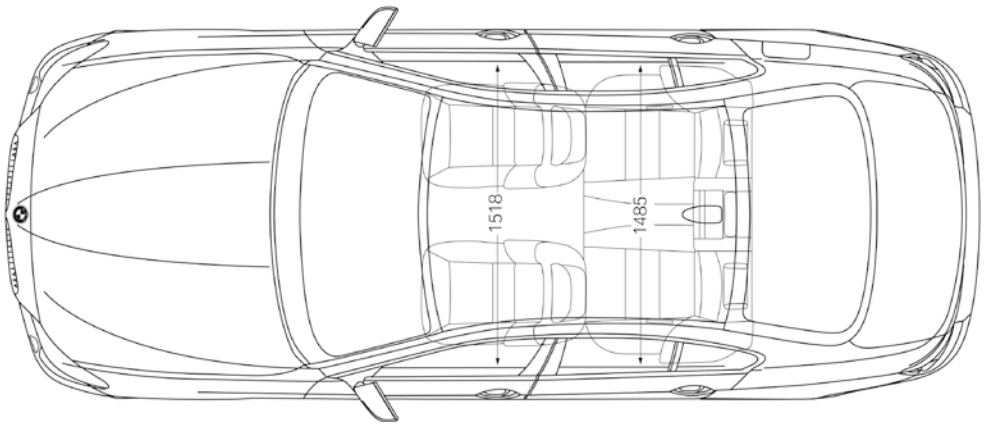

BMW Serie 5 Touring.

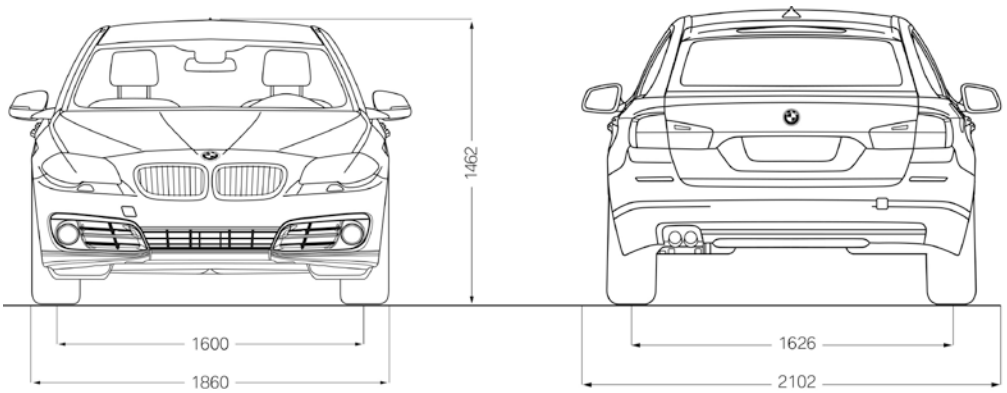

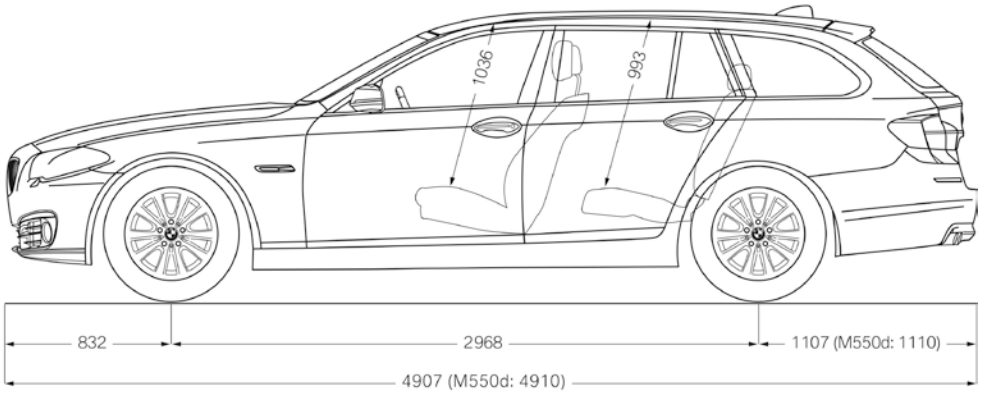

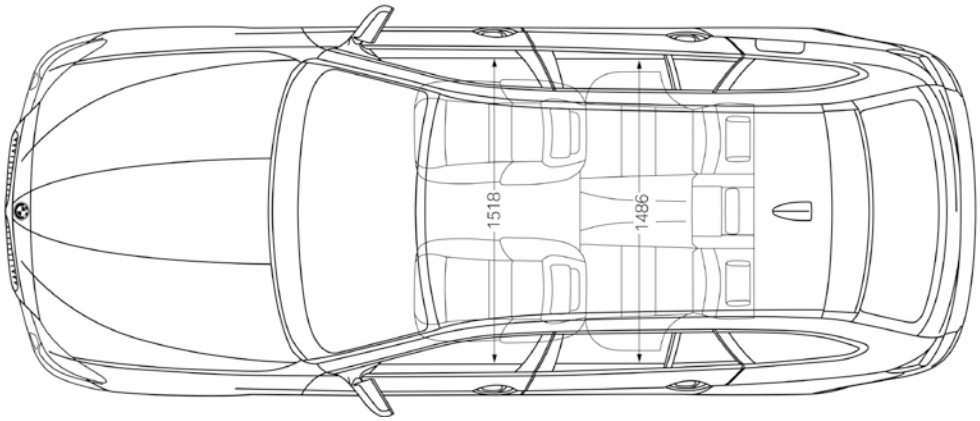
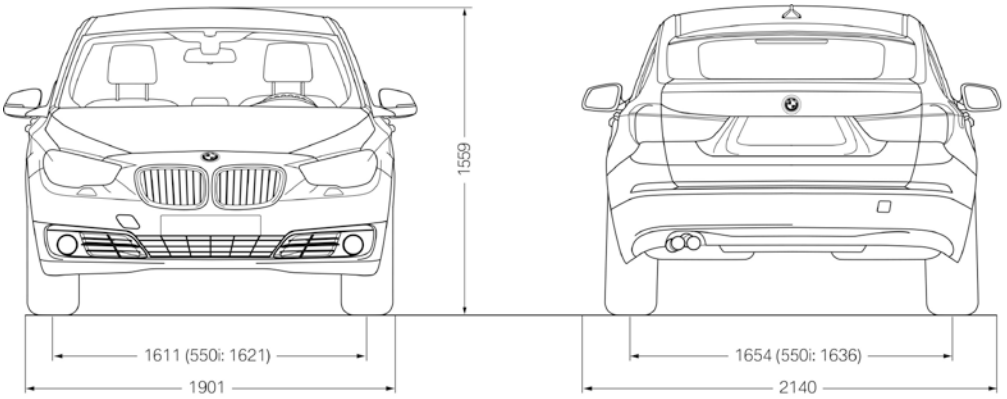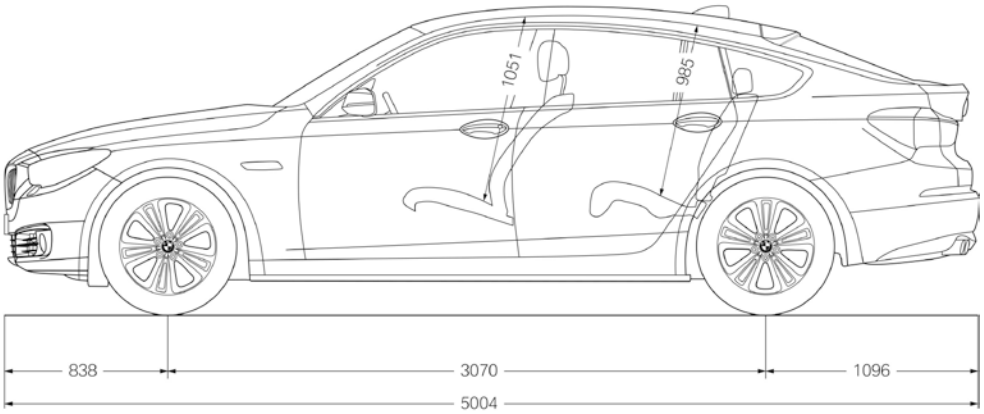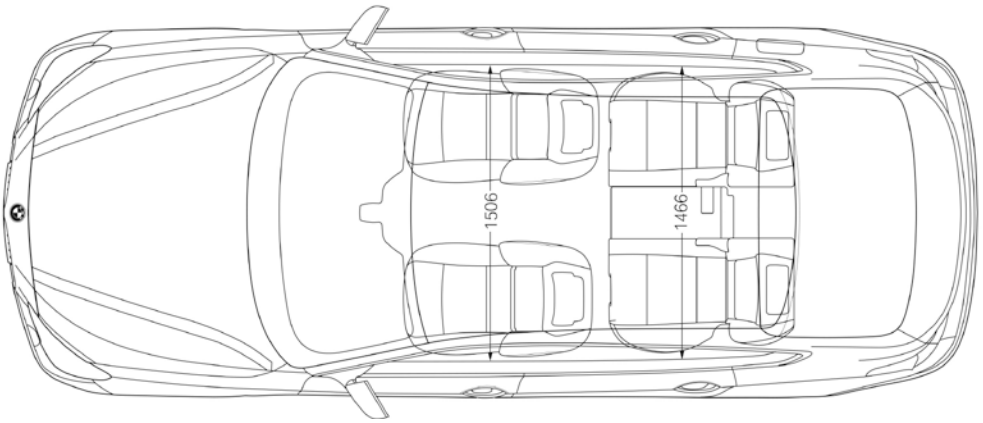
BMW Serie 5 Gran Tourismo.