Technische Daten.
BMW 4er Coupé.
420i.

		BMW 420i Coupé
Karosserie		
Anzahl Türen / Sitzplätze		2 / 4
Länge/Breite/Höhe (leer)	mm	4640 / 1825 / 1377
Radstand	mm	2810
Spurweite vorne/hinten	mm	1547 / 1593
Bodenfreiheit	mm	130
Wendekreis	m	11,3
Tankinhalt	ca. l	60
Motoröl [1)]	l	5,25
Leergewicht nach DIN/EU	kg	1475 / 1550 (1495 / 1570)
Zuladung nach DIN	kg	520
Zul. Gesamtgewicht	kg	1995 (2015)
Zul. Achslasten vorne/hinten	kg	940 / 1115
Zul. Anhängelast (12%) gebremst/ungebremst	kg	1400 (1500) / 695
Zul. Dachlast/Zul. Stützlast	kg	75 / 75
Kofferraumvolumen	l	445
Luftwiderstand	c_x x A	0,29 x 2,16
Motor		
Bauart/Anz. Zylinder/Ventile		R / 4 / 4
Motor-Technologie		BMW TwinPower Turbo Technologie mit Twin-Scroll-Turbolader, Direkteinspritzung High Precision Injection, vollvariabler Ventilsteuerung (VALVETRONIC) und variabler Nockenwellensteuerung Doppel-VANOS
Hubraum effektiv	cm^3	1998
Hub / Bohrung	mm	94,6 / 82,0
Verdichtung	:1	11,0
Kraftstoff		ROZ 90 – 98
Empfohlener Kraftstoff		ROZ 95
Leistung	kW/PS	135 / 184
bei Drehzahl	min^{-1}	5000
Drehmoment	Nm	290 (270)
bei Drehzahl	min^{-1}	1350 – 4600
Elektrik		
Batterie/Einbauort	Ah/–	80 / Gepäckraum
Fahrdynamik und Sicherheit		
Vorderradaufhängung		Doppelgelenk-Federbeinachse in Aluminiumbauweise mit Vorlaufversatz, kleiner positiver Lenkrollradius, Querkraftausgleich, Bremsnickreduzierung
Hinterradaufhängung		Fünf-Lenker-Achse in Stahlleichtbauweise
Bremse vorne		Einkolben-Faustsattel-Scheibenbremsen, belüftet
Bremse hinten		Einkolben-Faustsattel-Scheibenbremsen, belüftet
Fahrstabilitätssysteme		Serienmäßig: DSC inkl. ABS, ASC und DTC (Dynamische Traktions Control), Kurvenbremshilfe CBC, Bremsassistent DBC, Trockenbremsfunktion, Fading-Ausgleich, Anfahrassistent; optional: Adaptives Fahrwerk
Sicherheitsausstattung		Serienmäßig: Airbags für Fahrer und Beifahrer, Seitenairbags für Fahrer und Beifahrer, Kopfairbags für die vordere und hintere Sitzreihe, Dreipunkt-Automatikgurte für alle Sitzplätze, vorn mit Gurtstrammer und Gurtkraftbegrenzer, Crash-Sensoren, Reifendruckanzeige
Lenkung		Elektromechanische Zahnstangen-Servolenkung(EPS) mit Servotronic Funktion; optional: Variable Sportlenkung
Gesamtübersetzung Lenkung	:1	15,0
Reifen vorne/hinten		225/50 R17 94W
Felgen vorne/hinten		7,5J x 17 LM

			BMW 420i Coupé
Getriebe			
Getriebeart			6-Gang manuell (optional: 8-Gang Steptronic Getriebe)
Getriebeübersetzung	I	:1	4,002 (5,000)
	II	:1	2,130 (3,200)
	III	:1	1,396 (2,143)
	IV	:1	1,000 (1,720)
	V	:1	0,781 (1,314)
	VI	:1	0,668 (1,000)
	VII	:1	– (0,822)
	VIII	:1	– (0,640)
	R	:1	3,647 (3,456)
Hinterachsübersetzung		:1	3,385 (2,813)
Fahrleistungen			
Leistungsgewicht (DIN)		kg/kW	10,9 (11,1)
Literleistung		kW/l	67,6
Beschleunigung 0–100 km/h		s	7,3 (7,5)
Höchstgeschwindigkeit		km/h	236 (236)
BMW EfficientDynamics			
BMW EfficientDynamics Maßnahmen serienmäßig			Bremsenergie-Rückgewinnung mit Rekuperationsanzeige, elektromechanische Servolenkung, Auto Start Stop Funktion, Schaltpunktanzeige, ECO PRO Modus mit Segel-Modus (Automatik), intelligenter Leichtbau, optimierte Aerodynamikeigenschaften, bedarfsgerecht gesteuerte Nebenaggregate, kennfeldgeregelte Ölpumpe, Hinterachsgetriebe mit optimierten Warmlaufeigenschaften, Reifen mit reduziertem Rollwiderstand
Verbrauch im EU-Zyklus [2)]			
mit Serienbereifung			
städtisch		l/100 km	7,7 (7,1)
außerstädtisch		l/100 km	4,7 (4,5)
insgesamt		l/100 km	5,8 (5,5)
CO_2		g/km	134 (127)
mit Felgen 8J x 18 und Reifen 225/45 R18 sowie mit Winterbereifung, mit Felgen 8J x 18 vorn, 8,5J x 18 hinten und Reifen 225/45 R18 vorn, 255/40 R18 hinten, mit Felgen 8J x 19 vorn, 8,5J x 19 hinten und Reifen 225/40 R19 vorn, 255/35 R19 hinten			
städtisch		l/100 km	8,1 (7,6)
außerstädtisch		l/100 km	4,9 (4,7)
insgesamt		l/100 km	6,1 (5,8)
CO_2		g/km	141 (134)
Emissionseinstufung			EU6
Versicherungseinstufung			
KH / VK / TK			16 / 22 / 27

Technische Daten gültig für ACEA Märkte/Zulassungsrelevante Daten teilweise nur für Deutschland (Gewichte)
Werte in Klammern gelten für Automatikgetriebe

[1)] Öl-Wechselmenge
[2)] Kraftstoffverbrauchs- und CO_2-Emissionswerte abhängig vom gewählten Reifenformat

BMW 4er Coupé.
420i xDrive, 430i xDrive.

		BMW 420i xDrive Coupé	BMW 430i xDrive Coupé
Karosserie			
Anzahl Türen / Sitzplätze		2 / 4	2 / 4
Länge/Breite/Höhe (leer)	mm	4640 / 1825 / 1392	4640 / 1825 / 1392
Radstand	mm	2810	2810
Spurweite vorne/hinten	mm	1543 / 1589	1543 / 1589
Bodenfreiheit	mm	145	145
Wendekreis	m	11,8	11,8
Tankinhalt	ca. l	60	60
Motoröl [1)]	l	5,25	5,25
Leergewicht nach DIN/EU	kg	1560 / 1635 (1570 / 1645)	1575 / 1650
Zuladung nach DIN	kg	520	520
Zul. Gesamtgewicht	kg	2080 (2090)	2095
Zul. Achslasten vorne/hinten	kg	995 / 1135	995 / 1140
Zul. Anhängelast (12%) gebremst/ungebremst	kg	1700 / 750	1700 / 750
Zul. Dachlast/Zul. Stützlast	kg	75 / 75	75 / 75
Kofferraumvolumen	l	445	445
Luftwiderstand	c_x x A	0,30 x 2,16	0,30 x 2,16
Motor			
Bauart/Anz. Zylinder/Ventile		R / 4 / 4	R / 4 / 4
Motor-Technologie		BMW TwinPower Turbo Technologie mit Twin-Scroll-Turbolader, Direkteinspritzung High Precision Injection, vollvariabler Ventilsteuerung (VALVETRONIC) und variabler Nockenwellensteuerung Doppel-VANOS	
Hubraum effektiv	cm^3	1998	1998
Hub / Bohrung	mm	94,6 / 82,0	94,6 / 82,0
Verdichtung	:1	11,0	10,2
Kraftstoff		ROZ 90 – 98	ROZ 90 – 98
Empfohlener Kraftstoff		ROZ 95	ROZ 95
Leistung	kW/PS	135 / 184	185 / 252
bei Drehzahl	min^{-1}	5000	5200
Drehmoment	Nm	270	350
bei Drehzahl	min^{-1}	1350 – 4600	1450 – 4800
Elektrik			
Batterie/Einbauort	Ah/–	80 / Gepäckraum	80 / Gepäckraum
Fahrdynamik und Sicherheit			
Vorderradaufhängung		Doppelgelenk-Federbeinachse in Aluminiumbauweise mit Vorlaufversatz, kleiner positiver Lenkrollradius, Querkraftausgleich, Bremsnickreduzierung	
Hinterradaufhängung		Fünf-Lenker-Achse in Stahlleichtbauweise	
Bremse vorne		Einkolben-Faustsattel-Scheibenbremsen, belüftet	
Bremse hinten		Einkolben-Faustsattel-Scheibenbremsen, belüftet	
Fahrstabilitätssysteme		Serienmäßig: DSC inkl. ABS, ASC und DTC (Dynamische Traktions Control), Kurvenbremshilfe CBC, Bremsassistent DBC, Trockenbremsfunktion, Fading-Ausgleich, Anfahrassistent, Vernetzung mit Allradsystem xDrive; optional: Adaptives Fahrwerk	
Sicherheitsausstattung		Serienmäßig: Airbags für Fahrer und Beifahrer, Seitenairbags für Fahrer und Beifahrer, Kopfairbags für die vordere und hintere Sitzreihe, Dreipunkt-Automatikgurte für alle Sitzplätze, vorn mit Gurtstrammer und Gurtkraftbegrenzer, Crash-Sensoren, Reifendruckanzeige	
Lenkung		Elektromechanische Zahnstangen-Servolenkung(EPS) mit Servotronic Funktion; optional: Variable Sportlenkung	
Gesamtübersetzung Lenkung	:1	15,1	15,1
Reifen vorne/hinten		225/50 R17 94W	225/50 R17 94W
Felgen vorne/hinten		7,5J x 17 LM	7,5J x 17 LM

			BMW 420i xDrive Coupé	BMW 430i xDrive Coupé
Getriebe				
Getriebeart			6-Gang manuell (optional: 8-Gang Steptronic Getriebe)	8-Gang Steptronic Getriebe
Getriebeübersetzung	I	:1	4,110 (5,000)	5,000
	II	:1	2,315 (3,200)	3,200
	III	:1	1,542 (2,143)	2,143
	IV	:1	1,179 (1,720)	1,720
	V	:1	1,000 (1,314)	1,314
	VI	:1	0,846 (1,000)	1,000
	VII	:1	– (0,822)	0,822
	VIII	:1	– (0,640)	0,640
	R	:1	3,727 (3,456)	3,456
Hinterachsübersetzung		:1	3,385 (2,813)	2,813
Fahrleistungen				
Leistungsgewicht (DIN)		kg/kW	11,6 (11,6)	8,5
Literleistung		kW/l	67,6	92,6
Beschleunigung 0–100 km/h		s	7,6 (7,8)	5,8
Höchstgeschwindigkeit		km/h	233 (231)	250
BMW EfficientDynamics				
BMW EfficientDynamics Maßnahmen serienmäßig			Bremsenergie-Rückgewinnung mit Rekuperationsanzeige, elektromechanische Servolenkung, Auto Start Stop Funktion, Schaltpunktanzeige, ECO PRO Modus mit Segel-Modus (Automatik), intelligenter Leichtbau, optimierte Aerodynamikeigenschaften, bedarfsgerecht gesteuerte Nebenaggregate, kennfeldgeregelte Ölpumpe, Hinterachs- und Verteilergetriebe mit optimierten Warmlaufeigenschaften, Reifen mit reduziertem Rollwiderstand	
Verbrauch im EU-Zyklus [2)]				
mit Serienbereifung				
städtisch		l/100 km	8,7 (7,7)	7,5
außerstädtisch		l/100 km	5,4 (4,8)	5,0
insgesamt		l/100 km	6,6 (5,9)	5,9
CO_2		g/km	154 (137)	138
mit Felgen 8J x 18 und Reifen 225/45 R18 sowie mit Winterbereifung, mit Felgen 8J x 18 vorn, 8,5J x 18 hinten und Reifen 225/45 R18 vorn, 255/40 R18 hinten, mit Felgen 8J x 19 vorn, 8,5J x 19 hinten und Reifen 225/40 R19 vorn, 255/35 R19 hinten				
städtisch		l/100 km	9,0 (8,1)	7,8
außerstädtisch		l/100 km	5,7 (5,1)	5,2
insgesamt		l/100 km	6,9 (6,2)	6,2
CO_2		g/km	161 (144)	144
Emissionseinstufung			EU6	EU6
Versicherungseinstufung				
KH / VK / TK			16 / 22 / 27	19 / 26 / 27

Technische Daten gültig für ACEA Märkte/Zulassungsrelevante Daten teilweise nur für Deutschland (Gewichte)
BMW 420i xDrive Coupé: Werte in Klammern gelten für Automatikgetriebe

[1)] Öl-Wechselmenge
[2)] Kraftstoffverbrauchs- und CO_2-Emissionswerte abhängig vom gewählten Reifenformat

BMW 4er Coupé.
440i xDrive.

		BMW 440i xDrive Coupé
Karosserie		
Anzahl Türen / Sitzplätze		2 / 4
Länge/Breite/Höhe (leer)	mm	4640 / 1825 / 1392
Radstand	mm	2810
Spurweite vorne/hinten	mm	1543 / 1589
Bodenfreiheit	mm	145
Wendekreis	m	11,8
Tankinhalt	ca. l	60
Motoröl [1)]	l	6,5
Leergewicht nach DIN/EU	kg	1610 / 1685 (1625 / 1700)
Zuladung nach DIN	kg	520
Zul. Gesamtgewicht	kg	2130 (2145)
Zul. Achslasten vorne/hinten	kg	1040 / 1145
Zul. Anhängelast (12%) gebremst/ungebremst	kg	 1800 / 750
Zul. Dachlast/Zul. Stützlast	kg	75 / 75
Kofferraumvolumen	l	445
Luftwiderstand	c_x x A	0,31 x 2,16
Motor		
Bauart/Anz. Zylinder/Ventile		R / 6 / 4
Motor-Technologie		BMW TwinPower Turbo Technologie mit Twin-Scroll-Turbolader, Direkteinspritzung High Precision Injection, vollvariabler Ventilsteuerung (VALVETRONIC) und variabler Nockenwellensteuerung Doppel-VANOS
Hubraum effektiv	cm^3	2998
Hub / Bohrung	mm	94,6 / 82,0
Verdichtung	:1	11,0
Kraftstoff		ROZ 90 – 98
Empfohlener Kraftstoff		ROZ 95
Leistung	kW/PS	240 / 326
bei Drehzahl	min^{-1}	5500
Drehmoment	Nm	450
bei Drehzahl	min^{-1}	1380 – 5000
Elektrik		
Batterie/Einbauort	Ah/–	90 / Gepäckraum
Fahrdynamik und Sicherheit		
Vorderradaufhängung		Doppelgelenk-Federbeinachse in Aluminiumbauweise mit Vorlaufversatz, kleiner positiver Lenkrollradius, Querkraftausgleich, Bremsnickreduzierung
Hinterradaufhängung		Fünf-Lenker-Achse in Stahlleichtbauweise
Bremse vorne		Einkolben-Faustsattel-Scheibenbremsen, belüftet
Bremse hinten		Einkolben-Faustsattel-Scheibenbremsen, belüftet
Fahrstabilitätssysteme		Serienmäßig: DSC inkl. ABS, ASC und DTC (Dynamische Traktions Control), Kurvenbremshilfe CBC, Bremsassistent DBC, Trockenbremsfunktion, Fading-Ausgleich, Anfahrassistent, Vernetzung mit Allradsystem xDrive; optional: Adaptives Fahrwerk
Sicherheitsausstattung		Serienmäßig: Airbags für Fahrer und Beifahrer, Seitenairbags für Fahrer und Beifahrer, Kopfairbags für die vordere und hintere Sitzreihe, Dreipunkt-Automatikgurte für alle Sitzplätze, vorn mit Gurtstrammer und Gurtkraftbegrenzer, Crash-Sensoren, Reifendruckanzeige
Lenkung		Elektromechanische Zahnstangen-Servolenkung(EPS) mit Servotronic Funktion; optional: Variable Sportlenkung
Gesamtübersetzung Lenkung	:1	15,1
Reifen vorne/hinten		225/50 R17 94W
Felgen vorne/hinten		7,5J x 17 LM

			BMW 440i xDrive Coupé
Getriebe			
Getriebeart			6-Gang manuell (optional: 8-Gang Steptronic Getriebe)
Getriebeübersetzung	I	:1	4,110 (5,000)
	II	:1	2,315 (3,200)
	III	:1	1,542 (2,143)
	IV	:1	1,179 (1,720)
	V	:1	1,000 (1,314)
	VI	:1	0,846 (1,000)
	VII	:1	– (0,822)
	VIII	:1	– (0,640)
	R	:1	3,727 (3,456)
Hinterachsübersetzung		:1	3,231 (2,813)
Fahrleistungen			
Leistungsgewicht (DIN)		kg/kW	6,7 (6,8)
Literleistung		kW/l	80,1
Beschleunigung 0–100 km/h		s	5,0 (4,9)
Höchstgeschwindigkeit		km/h	250 (250)
BMW EfficientDynamics			
BMW EfficientDynamics Maßnahmen serienmäßig			Bremsenergie-Rückgewinnung mit Rekuperationsanzeige, elektromechanische Servolenkung, Auto Start Stop Funktion, Schaltpunktanzeige, ECO PRO Modus mit Segel-Modus (Automatik), intelligenter Leichtbau, optimierte Aerodynamikeigenschaften, bedarfsgerecht gesteuerte Nebenaggregate, kennfeldgeregelte Ölpumpe, Hinterachs- und Verteilergetriebe mit optimierten Warmlaufeigenschaften, Reifen mit reduziertem Rollwiderstand
Verbrauch im EU-Zyklus [2)]			
mit Serienbereifung			
städtisch		l/100 km	10,4 (9,3)
außerstädtisch		l/100 km	6,1 (5,6)
insgesamt		l/100 km	7,7 (7,0)
CO_2		g/km	179 (162)
mit Felgen 8J x 18 und Reifen 225/45 R18 sowie mit Winterbereifung, mit Felgen 8J x 18 vorn, 8,5J x 18 hinten und Reifen 225/45 R18 vorn, 255/40 R18 hinten, mit Felgen 8J x 19 vorn, 8,5J x 19 hinten und Reifen 225/40 R19 vorn, 255/35 R19 hinten			
städtisch		l/100 km	10,7 (9,7)
außerstädtisch		l/100 km	6,3 (5,9)
insgesamt		l/100 km	7,9 (7,3)
CO_2		g/km	185 (169)
Emissionseinstufung			EU6
Versicherungseinstufung			
KH / VK / TK			19 / 26 / 27

Technische Daten gültig für ACEA Märkte/Zulassungsrelevante Daten teilweise nur für Deutschland (Gewichte)
Werte in Klammern gelten für Automatikgetriebe

[1)] Öl-Wechselmenge
[2)] Kraftstoffverbrauchs- und CO_2-Emissionswerte abhängig vom gewählten Reifenformat

BMW 4er Coupé.
420d.

		BMW 420d Coupé
Karosserie		
Anzahl Türen / Sitzplätze		2 / 4
Länge/Breite/Höhe (leer)	mm	4640 / 1825 / 1377
Radstand	mm	2810
Spurweite vorne/hinten	mm	1547 / 1593
Bodenfreiheit	mm	130
Wendekreis	m	11,3
Tankinhalt	ca. l	57
Motoröl [1)]	l	5,0
Leergewicht nach DIN/EU	kg	1475 / 1550 (1500 / 1575)
Zuladung nach DIN	kg	520
Zul. Gesamtgewicht	kg	1995 (2020)
Zul. Achslasten vorne/hinten	kg	940 / 1120
Zul. Anhängelast (12%) gebremst/ungebremst	kg	1600 / 745
Zul. Dachlast/Zul. Stützlast	kg	75 / 75
Kofferraumvolumen	l	445
Luftwiderstand	c_x x A	0,28 x 2,16
Motor		
Bauart/Anz. Zylinder/Ventile		R / 4 / 4
Motor-Technologie		BMW TwinPower Turbo Technologie: Turbolader mit variabler Einlassgeometrie, Common-Rail-Direkteinspritzung mit Magnetventil-Injektoren, maximaler Einspritzdruck: 2000 bar
Hubraum effektiv	cm^3	1995
Hub / Bohrung	mm	90,0 /84,0
Verdichtung	:1	16,5
Kraftstoff		Diesel
Leistung	kW/PS	140 / 190
bei Drehzahl	min^{-1}	4000
Drehmoment	Nm	400
bei Drehzahl	min^{-1}	1750 – 2500
Elektrik		
Batterie/Einbauort	Ah/–	80 (90) / Gepäckraum
Fahrdynamik und Sicherheit		
Vorderradaufhängung		Doppelgelenk-Federbeinachse in Aluminiumbauweise mit Vorlaufversatz, kleiner positiver Lenkrollradius, Querkraftausgleich, Bremsnickreduzierung
Hinterradaufhängung		Fünf-Lenker-Achse in Stahlleichtbauweise
Bremse vorne		Einkolben-Faustsattel-Scheibenbremsen, belüftet
Bremse hinten		Einkolben-Faustsattel-Scheibenbremsen, belüftet
Fahrstabilitätssysteme		Serienmäßig: DSC inkl. ABS, ASC und DTC (Dynamische Traktions Control), Kurvenbremshilfe CBC, Bremsassistent DBC, Trockenbremsfunktion, Fading-Ausgleich, Anfahrassistent
Sicherheitsausstattung		Serienmäßig: Airbags für Fahrer und Beifahrer, Seitenairbags für Fahrer und Beifahrer, Kopfairbags für die vordere und hintere Sitzreihe, Dreipunkt-Automatikgurte für alle Sitzplätze, vorn mit Gurtstrammer und Gurtkraftbegrenzer, Crash-Sensoren, Reifendruckanzeige
Lenkung		Elektromechanische Servolenkung (EPS) mit Servotronic Funktion, optional: Variable Sportlenkung
Gesamtübersetzung Lenkung	:1	15,0
Reifen vorne/hinten		225/50 R17 94W
Felgen vorne/hinten		7,5J x 17 LM

			BMW 420d Coupé
Getriebe			
Getriebeart			6-Gang manuell (8-Gang Steptronic Getriebe)
Getriebeübersetzung	I	:1	4,110 (5,000)
	II	:1	2,247 (3,200)
	III	:1	1,403 (2,143)
	IV	:1	1,000 (1,720)
	V	:1	0,802 (1,314)
	VI	:1	0,659 (1,000)
	VII	:1	– (0,822)
	VIII	:1	– (0,640)
	R	:1	3,727 (3,456)
Hinterachsübersetzung		:1	3,154 (2,813)
Fahrleistungen			
Leistungsgewicht (DIN)		kg/kW	10,5 (10,7)
Literleistung		kW/l	70,2
Beschleunigung 0–100 km/h		s	7,3 (7,1)
Höchstgeschwindigkeit		km/h	240 (232)
BMW EfficientDynamics			
BMW EfficientDynamics Maßnahmen serienmäßig			Bremsenergie-Rückgewinnung mit Rekuperationsanzeige, elektromechanische Servolenkung, Auto Start Stop Funktion, Schaltpunktanzeige, ECO PRO Modus mit Segel-Modus (Automatik), intelligenter Leichtbau, optimierte Aerodynamikeigenschaften, bedarfsgerecht gesteuerte Nebenaggregate, kennfeldgeregelte Ölpumpe Klimakompressor abkoppelbar, Hinterachsgetriebe mit optimierten Warmlaufeigenschaften, Reifen mit reduziertem Rollwiderstand
Verbrauch im EU-Zyklus [2)]			
mit Serienbereifung			
städtisch		l/100 km	5,1 (4,7)
außerstädtisch		l/100 km	3,7 (3,6)
insgesamt		l/100 km	4,2 (4,0)
CO_2		g/km	111 (106)
mit Felgen 8J x 18 und Reifen 225/45 R18 sowie mit Winterbereifung, mit Felgen 8J x 18 vorn, 8,5J x 18 hinten und Reifen 225/45 R18 vorn, 255/40 R18 hinten, mit Felgen 8J x 19 vorn, 8,5J x 19 hinten und Reifen 225/40 R19 vorn, 255/35 R19 hinten			
städtisch		l/100 km	5,5 (5,1)
außerstädtisch		l/100 km	3,9 (3,9)
insgesamt		l/100 km	4,5 (4,3)
CO_2		g/km	119 (114)
Emissionseinstufung			EU6
Versicherungseinstufung			
KH / VK / TK			19 / 26 / 27

Technische Daten gültig für ACEA Märkte/Zulassungsrelevante Daten teilweise nur für Deutschland (Gewichte)
Werte in Klammern gelten für Automatikgetriebe

[1)] Öl-Wechselmenge
[2)] Kraftstoffverbrauchs- und CO_2-Emissionswerte abhängig vom gewählten Reifenformat

BMW 4er Coupé.
420d xDrive.

		BMW 420d xDrive Coupé
Karosserie		
Anzahl Türen / Sitzplätze		2 / 4
Länge/Breite/Höhe (leer)	mm	4640 / 1825 / 1392
Radstand	mm	2810
Spurweite vorne/hinten	mm	1543 / 1589
Bodenfreiheit	mm	145
Wendekreis	m	11,8
Tankinhalt	ca. l	57
Motoröl [1)]	l	5,0
Leergewicht nach DIN/EU	kg	1540 / 1615 (1560 / 1635)
Zuladung nach DIN	kg	520
Zul. Gesamtgewicht	kg	2060 (2080)
Zul. Achslasten vorne/hinten	kg	995 / 1125
Zul. Anhängelast (12%) gebremst/ungebremst	kg	1600 / 750
Zul. Dachlast/Zul. Stützlast	kg	75 / 75
Kofferraumvolumen	l	445
Luftwiderstand	c_x x A	0,29 x 2,16
Motor		
Bauart/Anz. Zylinder/Ventile		R / 4 / 4
Motor-Technologie		BMW TwinPower Turbo Technologie: Turbolader mit variabler Einlassgeometrie, Common-Rail-Direkteinspritzung mit Magnetventil-Injektoren, maximaler Einspritzdruck: 2000 bar
Hubraum effektiv	cm³	1995
Hub / Bohrung	mm	90,0 /84,0
Verdichtung	:1	16,5
Kraftstoff		Diesel
Leistung	kW/PS	140 / 190
bei Drehzahl	min^{-1}	4000
Drehmoment	Nm	400
bei Drehzahl	min^{-1}	1750 – 2500
Elektrik		
Batterie/Einbauort	Ah/–	80 (90) / Gepäckraum
Lichtmaschine	A/W	150 / 2100
Fahrdynamik und Sicherheit		
Vorderradaufhängung		Doppelgelenk-Federbeinachse in Aluminiumbauweise mit Vorlaufversatz, kleiner positiver Lenkrollradius, Querkraftausgleich, Bremsnickreduzierung
Hinterradaufhängung		Fünf-Lenker-Achse in Stahlleichtbauweise
Bremse vorne		Einkolben-Faustsattel-Scheibenbremsen, belüftet
Bremse hinten		Einkolben-Faustsattel-Scheibenbremsen, belüftet
Fahrstabilitätssysteme		Serienmäßig: DSC inkl. ABS, ASC und DTC (Dynamische Traktions Control), Kurvenbremshilfe CBC, Bremsassistent DBC, Trockenbremsfunktion, Fading-Ausgleich, Anfahrassistent, Vernetzung mit Allradsystem xDrive im Integrated Chassis Management (ICM)
Sicherheitsausstattung		Serienmäßig: Airbags für Fahrer und Beifahrer, Seitenairbags für Fahrer und Beifahrer, Kopfairbags für die vordere und hintere Sitzreihe, Dreipunkt-Automatikgurte für alle Sitzplätze, vorn mit Gurtstrammer und Gurtkraftbegrenzer, Crash-Sensoren, Reifendruckanzeige
Lenkung		Elektromechanische Servolenkung (EPS) mit Servotronic Funktion, optional: Variable Sportlenkung
Gesamtübersetzung Lenkung	:1	15,1
Reifen vorne/hinten		225/50 R17 94W
Felgen vorne/hinten		7,5J x 17 LM

			BMW 420d xDrive Coupé
Getriebe			
Getriebeart			6-Gang manuell (8-Gang Steptronic Getriebe)
Getriebeübersetzung	I	:1	4,110 (5,000)
	II	:1	2,315 (3,200)
	III	:1	1,542 (2,143)
	IV	:1	1,179 (1,720)
	V	:1	1,000 (1,314)
	VI	:1	0,846 (1,000)
	VII	:1	– (0,822)
	VIII	:1	– (0,640)
	R	:1	3,727 (3,456)
Hinterachsübersetzung		:1	3,154 (2,813)
Fahrleistungen			
Leistungsgewicht (DIN)		kg/kW	11,0 (11,1)
Literleistung		kW/l	70,2
Beschleunigung	0–100 km/h	s	7,4 (7,2)
Höchstgeschwindigkeit		km/h	236 (230)
BMW EfficientDynamics			
BMW EfficientDynamics Maßnahmen serienmäßig			Bremsenergie-Rückgewinnung mit Rekuperationsanzeige, elektromechanische Servolenkung, Auto Start Stop Funktion, Schaltpunktanzeige, ECO PRO Modus mit Segel-Modus (Automatik), intelligenter Leichtbau, optimierte Aerodynamikeigenschaften, bedarfsgerecht gesteuerte Nebenaggregate, kennfeldgeregelte Ölpumpe Klimakompressor abkoppelbar, Hinterachs- und Verteilergetriebe mit optimierten Warmlaufeigenschaften, Reifen mit reduziertem Rollwiderstand
Verbrauch im EU-Zyklus [2)]			
mit Serienbereifung			
städtisch		l/100 km	5,3 (5,2)
außerstädtisch		l/100 km	3,9 (4,0)
insgesamt		l/100 km	4,4 (4,4)
CO_2		g/km	117 (117)
mit Felgen 8J x 18 und Reifen 225/45 R18 sowie mit Winterbereifung, mit Felgen 8J x 18 vorn, 8,5J x 18 hinten und Reifen 225/45 R18 vorn, 255/40 R18 hinten, mit Felgen 8J x 19 vorn, 8,5J x 19 hinten und Reifen 225/40 R19 vorn, 255/35 R19 hinten			
städtisch		l/100 km	5,8 (5,6)
außerstädtisch		l/100 km	4,1 (4,2)
insgesamt		l/100 km	4,7 (4,7)
CO_2		g/km	125 (125)
Emissionseinstufung			EU6
Versicherungseinstufung			
KH / VK / TK			19 / 26 / 27

Technische Daten gültig für ACEA Märkte/Zulassungsrelevante Daten teilweise nur für Deutschland (Gewichte)
Werte in Klammern gelten für Automatikgetriebe

[1)] Öl-Wechselmenge
[2)] Kraftstoffverbrauchs- und CO_2-Emissionswerte abhängig vom gewählten Reifenformat

BMW 4er Coupé.
430d xDrive.

		BMW 430d xDrive Coupé
Karosserie		
Anzahl Türen / Sitzplätze		2 / 4
Länge/Breite/Höhe (leer)	mm	4640 / 1825 / 1392
Radstand	mm	2810
Spurweite vorne/hinten	mm	1543 / 1589
Bodenfreiheit	mm	145
Wendekreis	m	11,8
Tankinhalt	ca. l	57
Motoröl [1)]	l	6,5
Leergewicht nach DIN/EU	kg	1615 / 1690
Zuladung nach DIN	kg	520
Zul. Gesamtgewicht	kg	2135
Zul. Achslasten vorne/hinten	kg	1040 / 1135
Zul. Anhängelast (12%) gebremst/ungebremst	kg	1800 / 750
Zul. Dachlast/Zul. Stützlast	kg	75 / 75
Kofferraumvolumen	l	445
Luftwiderstand	c_X x A	0,29 x 2,16
Motor		
Bauart/Anz. Zylinder/Ventile		R / 6 / 4
Motor-Technologie		BMW TwinPower Turbo Technologie: Turbolader mit variabler Einlassgeometrie, Common-Rail-Direkteinspritzung mit Magnetventil-Injektoren (max. Einspritzdruck: 1800 bar)
Hubraum effektiv	cm^3	2993
Hub / Bohrung	mm	90,0 / 84,0
Verdichtung	:1	16,5
Kraftstoff		Diesel
Leistung	kW/PS	190 / 258
bei Drehzahl	min^{-1}	4000
Drehmoment	Nm	560
bei Drehzahl	min^{-1}	1500 – 3000
Elektrik		
Batterie/Einbauort	Ah/–	90 / Gepäckraum
Fahrdynamik und Sicherheit		
Vorderradaufhängung		Doppelgelenk-Federbeinachse in Aluminiumbauweise mit Vorlaufversatz, kleiner positiver Lenkrollradius, Querkraftausgleich, Bremsnickreduzierung
Hinterradaufhängung		Fünf-Lenker-Achse in Stahlleichtbauweise
Bremse vorne		Einkolben-Faustsattel-Scheibenbremsen, belüftet
Bremse hinten		Einkolben-Faustsattel-Scheibenbremsen, belüftet
Fahrstabilitätssysteme		Serienmäßig: DSC inkl. ABS, ASC und DTC (Dynamische Traktions Control), Kurvenbremshilfe CBC, Bremsassistent DBC, Trockenbremsfunktion, Fading-Ausgleich, Anfahrassistent, Vernetzung mit Allradsystem xDrive im Integrated Chassis Management (ICM)
Sicherheitsausstattung		Serienmäßig: Airbags für Fahrer und Beifahrer, Seitenairbags für Fahrer und Beifahrer, Kopfairbags für die vordere und hintere Sitzreihe, Dreipunkt-Automatikgurte für alle Sitzplätze, vorn mit Gurtstrammer und Gurtkraftbegrenzer, Crash-Sensoren, Reifen-Pannen-Anzeige
Lenkung		Elektromechanische Zahnstangen-Servolenkung (EPS) mit Servotronic Funktion; optional: Variable Sportlenkung
Gesamtübersetzung Lenkung	:1	15,1
Reifen vorne/hinten		225/50 R17 94W
Felgen vorne/hinten		7,5J x 17 LM

			BMW 430d xDrive Coupé
Getriebe			
Getriebeart			8-Gang-Automatikgetriebe mit Steptronic
Getriebeübersetzung	I	:1	4,714
	II	:1	3,143
	III	:1	2,106
	IV	:1	1,667
	V	:1	1,285
	VI	:1	1,000
	VII	:1	0,839
	VIII	:1	0,667
	R	:1	3,317
Hinterachsübersetzung		:1	2,563
Fahrleistungen			
Leistungsgewicht (DIN)		kg/kW	8,5
Literleistung		kW/l	63,5
Beschleunigung 0–100 km/h		s	5,2
Höchstgeschwindigkeit		km/h	250
BMW EfficientDynamics			
BMW EfficientDynamics Maßnahmen serienmäßig			Bremsenergie-Rückgewinnung mit Rekuperationsanzeige, elektromechanische Servolenkung, Auto Start Stop Funktion, ECO PRO Modus mit Segel-Modus, intelligenter Leichtbau, optimierte Aerodynamikeigenschaften, bedarfsgerecht gesteuerte Nebenaggregate, Hinterachs- und Verteilergetriebe mit optimiertem Wirkungsgrad, Reifen mit reduziertem Rollwiderstand
Verbrauch im EU-Zyklus [2)]			
mit Serienbereifung			
städtisch		l/100	6,0
außerstädtisch		l/100	4,8
insgesamt		l/100	5,2
CO_2		g/km	137
mit Felgen 8J x 18 und Reifen 225/45 R18 sowie mit Winterbereifung, mit Felgen 8J x 18 vorn, 8,5J x 18 hinten und Reifen 225/45 R18 vorn, 255/40 R18 hinten, mit Felgen 8J x 19 vorn, 8,5J x 19 hinten und Reifen 225/40 R19 vorn, 255/35 R19 hinten			
städtisch		l/100	6,2
außerstädtisch		l/100	4,9
insgesamt		l/100	5,4
CO_2		g/km	142
Emissionseinstufung			EU6
Versicherungseinstufung			
KH / VK / TK			19 / 25 / 27

Technische Daten gültig für ACEA Märkte/Zulassungsrelevante Daten teilweise nur für Deutschland (Gewichte)

[1)] Öl-Wechselmenge
[2)] Kraftstoffverbrauchs- und CO_2-Emissionswerte abhängig vom gewählten Reifenformat

BMW 4er Coupé.
435d xDrive.

		BMW 435d xDrive Coupé
Karosserie		
Anzahl Türen / Sitzplätze		2 / 4
Länge/Breite/Höhe (leer)	mm	4640 / 1825 / 1392
Radstand	mm	2810
Spurweite vorne/hinten	mm	1543 / 1589
Bodenfreiheit	mm	145
Wendekreis	m	11,8
Tankinhalt	ca. l	57
Motoröl [1)]	l	6,5
Leergewicht nach DIN/EU	kg	1625 / 1700
Zuladung nach DIN	kg	520
Zul. Gesamtgewicht	kg	2145
Zul. Achslasten vorne/hinten	kg	1050 / 1135
Zul. Anhängelast (12%) gebremst/ungebremst	kg	1800 / 750
Zul. Dachlast/Zul. Stützlast	kg	75 / 75
Kofferraumvolumen	l	445
Luftwiderstand	c_X x A	0,30 x 2,16
Motor		
Bauart/Anz. Zylinder/Ventile		R / 6 / 4
Motor-Technologie		BMW TwinPower Turbo Technologie: Stufenaufladung, Hochdrucklader mit variabler Einlassgeometrie, Common-Rail-Direkteinspritzung mit Piezo-Injektoren, maximaler Einspritzdruck: 2000 bar
Hubraum effektiv	cm^3	2993
Hub / Bohrung	mm	90,0 / 84,0
Verdichtung	:1	16,5
Kraftstoff		Diesel
Leistung	kW/PS	230 / 313
bei Drehzahl	min^{-1}	4400
Drehmoment	Nm	630
bei Drehzahl	min^{-1}	1500 – 2500
Elektrik		
Batterie/Einbauort	Ah/–	90 / Gepäckraum
Fahrdynamik und Sicherheit		
Vorderradaufhängung		Doppelgelenk-Federbeinachse in Aluminiumbauweise mit Vorlaufversatz, kleiner positiver Lenkrollradius, Querkraftausgleich, Bremsnickreduzierung
Hinterradaufhängung		Fünf-Lenker-Achse in Stahlleichtbauweise
Bremse vorne		Einkolben-Faustsattel-Scheibenbremsen, belüftet
Bremse hinten		Einkolben-Faustsattel-Scheibenbremsen, belüftet
Fahrstabilitätssysteme		Serienmäßig: DSC inkl. ABS, ASC und DTC (Dynamische Traktions Control), Kurvenbremshilfe CBC, Bremsassistent DBC, Trockenbremsfunktion, Fading-Ausgleich, Anfahrassistent, Vernetzung mit Allradsystem xDrive im Integrated Chassis Management (ICM)
Sicherheitsausstattung		Serienmäßig: Airbags für Fahrer und Beifahrer, Seitenairbags für Fahrer und Beifahrer, Kopfairbags für die vordere und hintere Sitzreihe, Dreipunkt-Automatikgurte für alle Sitzplätze, vorn mit Gurtstrammer und Gurtkraftbegrenzer, Crash-Sensoren, Reifen-Pannen-Anzeige
Lenkung		Elektromechanische Zahnstangen-Servolenkung (EPS) mit Servotronic Funktion; optional: Variable Sportlenkung
Gesamtübersetzung Lenkung	:1	15,1
Reifen vorne/hinten		225/50 R17 94W
Felgen vorne/hinten		7,5J x 17 LM

			BMW 435d xDrive Coupé
Getriebe			
Getriebeart			8-Gang-Automatikgetriebe mit Steptronic
Getriebeübersetzung	I	:1	4,714
	II	:1	3,143
	III	:1	2,106
	IV	:1	1,667
	V	:1	1,285
	VI	:1	1,000
	VII	:1	0,839
	VIII	:1	0,667
	R	:1	3,317
Hinterachsübersetzung		:1	2,563
Fahrleistungen			
Leistungsgewicht (DIN)		kg/kW	7,1
Literleistung		kW/l	76,8
Beschleunigung	0–100 km/h	s	4,7
Höchstgeschwindigkeit		km/h	250
BMW EfficientDynamics			
BMW EfficientDynamics Maßnahmen serienmäßig			Bremsenergie-Rückgewinnung mit Rekuperationsanzeige, elektromechanische Servolenkung, Auto Start Stop Funktion, ECO PRO Modus mit Segel-Modus, intelligenter Leichtbau, optimierte Aerodynamikeigenschaften, bedarfsgerecht gesteuerte Nebenaggregate, Hinterachsgetriebe mit optimierten Warmlaufeigenschaften, Reifen mit reduziertem Rollwiderstand
Verbrauch im EU-Zyklus [2)]			
mit Serienbereifung			
städtisch		l/100 km	6,4
außerstädtisch		l/100 km	4,9
insgesamt		l/100 km	5,4
CO_2		g/km	143
mit Felgen 8J x 18 und Reifen 225/45 R18 sowie mit Winterbereifung, mit Felgen 8J x 18 vorn, 8,5J x 18 hinten und Reifen 225/45 R18 vorn, 255/40 R18 hinten, mit Felgen 8J x 19 vorn, 8,5J x 19 hinten und Reifen 225/40 R19 vorn, 255/35 R19 hinten			
städtisch		l/100 km	6,6
außerstädtisch		l/100 km	5,0
insgesamt		l/100 km	5,6
CO_2		g/km	147
Emissionseinstufung			EU6
Versicherungseinstufung			
KH / VK / TK			21 / 27 / 27

Technische Daten gültig für ACEA Märkte/Zulassungsrelevante Daten teilweise nur für Deutschland (Gewichte)

1) Öl-Wechselmenge
2) Kraftstoffverbrauchs- und CO_2-Emissionswerte abhängig vom gewählten Reifenformat

BMW 4er Cabrio.
420i, 430i.

		BMW 420i Cabrio	BMW 430i Cabrio
Karosserie			
Anzahl Türen / Sitzplätze		2 / 4	2 / 4
Länge/Breite/Höhe (leer)	mm	4640 / 1825 / 1384	4640 / 1825 / 1384
Radstand	mm	2810	2810
Spurweite vorne/hinten	mm	1544 / 1593	1544 / 1593
Bodenfreiheit	mm	130	130
Wendekreis	m	11,3	11,3
Tankinhalt	ca. l	60	60
Motoröl [1)]	l	5,25	5,25
Leergewicht nach DIN/EU	kg	1700 / 1775 (1715 / 1790)	1710 / 1785 (1735 / 1810)
Zuladung nach DIN	kg	470	460
Zul. Gesamtgewicht	kg	2170 (2185)	2170 (2195)
Zul. Achslasten vorne/hinten	kg	960 / 1250	965 / 1255
Zul. Anhängelast (12%) gebremst/ungebremst	kg	1400 (1500) / 695	1600 / 745
Zul. Dachlast/Zul. Stützlast	kg	– / 75	– / 75
Kofferraumvolumen	L	370	370
Luftwiderstand	c_x x A	0,30 x 2,16	0,30 x 2,16
Motor			
Bauart/Anz. Zylinder/Ventile		R / 4 / 4	R / 4 / 4
Motor-Technologie		BMW TwinPower Turbo Technologie mit Twin-Scroll-Turbolader, Direkteinspritzung High Precision Injection, vollvariabler Ventilsteuerung (VALVETRONIC) und variabler Nockenwellensteuerung Doppel-VANOS	
Hubraum effektiv	cm^3	1998	1998
Hub / Bohrung	mm	94,6 / 82,0	94,6 / 82,0
Verdichtung	:1	11,0	10,2
Kraftstoff		ROZ 90 – 98	ROZ 90 – 98
Empfohlener Kraftstoff		ROZ 95	ROZ 95
Leistung	kW/PS	135 / 184	185 / 252
bei Drehzahl	min^{-1}	5000	5200
Drehmoment	Nm	290 (270)	350
bei Drehzahl	min^{-1}	1350 – 4600	1450 – 4800
Elektrik			
Batterie/Einbauort	Ah/–	90 / Gepäckraum	90 / Gepäckraum
Fahrdynamik und Sicherheit			
Vorderradaufhängung		Doppelgelenk-Federbeinachse in Aluminiumbauweise mit Vorlaufversatz, kleiner positiver Lenkrollradius, Querkraftausgleich, Bremsnickreduzierung	
Hinterradaufhängung		Fünf-Lenker-Achse in Stahlleichtbauweise	
Bremse vorne		Einkolben-Faustsattel-Scheibenbremsen, belüftet	
Bremse hinten		Einkolben-Faustsattel-Scheibenbremsen, belüftet	
Fahrstabilitätssysteme		Serienmäßig: DSC inkl. ABS, ASC und DTC (Dynamische Traktions Control), Kurvenbremshilfe CBC, Bremsassistent DBC, Trockenbremsfunktion, Fading-Ausgleich, Anfahrassistent; optional: Adaptives Fahrwerk	
Sicherheitsausstattung		Serienmäßig: Airbags für Fahrer und Beifahrer, Seitenairbags für Fahrer und Beifahrer mit kombinierten Kopfairbags, Dreipunkt-Automatikgurte für alle Sitzplätze, vorn mit Gurtstrammer und Gurtkraftbegrenzer, Crash-Sensoren, Überrollschutzsystem, Reifendruckanzeige	
Lenkung		Elektromechanische Zahnstangen-Servolenkung(EPS) mit Servotronic Funktion; optional: Variable Sportlenkung	
Gesamtübersetzung Lenkung	:1	15,0	15,0
Reifen vorne/hinten		225/50 R17 94W	225/50 R17 98W XL
Felgen vorne/hinten		7,5J x 17 LM	7,5J x 17 LM

			BMW 420i Cabrio	BMW 430i Cabrio
Getriebe				
Getriebeart			6-Gang manuell (optional: 8-Gang Steptronic Getriebe)	
Getriebeübersetzung	I	:1	4,002 (5,000)	3,683 (5,000)
	II	:1	2,130 (3,200)	2,062 (3,200)
	III	:1	1,396 (2,143)	1,313 (2,143)
	IV	:1	1,000 (1,720)	1,000 (1,720)
	V	:1	0,781 (1,314)	0,809 (1,314)
	VI	:1	0,668 (1,000)	0,677 (1,000)
	VII	:1	– (0,822)	– (0,822)
	VIII	:1	– (0,640)	– (0,640)
	R	:1	3,647 (3,456)	3,348 (3,456)
Hinterachsübersetzung		:1	3,462 (2,813)	3,909 (2,813)
Fahrleistungen				
Leistungsgewicht (DIN)		kg/kW	12,6 (12,7)	9,2 (9,4)
Literleistung		kW/l	67,6	92,6
Beschleunigung 0–100 km/h		s	8,2 (8,4)	6,4 (6,3)
Höchstgeschwindigkeit		km/h	230 (230)	250 (250)
BMW EfficientDynamics				
BMW EfficientDynamics Maßnahmen serienmäßig			Bremsenergie-Rückgewinnung mit Rekuperationsanzeige, elektromechanische Servolenkung, Auto Start Stop Funktion, Schaltpunktanzeige, ECO PRO Modus mit Segel-Modus (Automatik), intelligenter Leichtbau, optimierte Aerodynamikeigenschaften, bedarfsgerecht gesteuerte Nebenaggregate, kennfeldgeregelte Ölpumpe, Hinterachsgetriebe mit optimierten Warmlaufeigenschaften, Reifen mit reduziertem Rollwiderstand	
Verbrauch im EU-Zyklus [2]				
mit Serienbereifung				
städtisch		l/100 km	8,0 (7,6)	8,6 (7,5)
außerstädtisch		l/100 km	5,1 (4,8)	5,5 (5,0)
insgesamt		l/100 km	6,2 (5,8)	6,6 (5,9)
CO_2		g/km	145 (136)	154 (138)
mit Felgen 8J x 18 und Reifen 225/45 R18 sowie mit Winterbereifung, mit Felgen 8J x 18 vorn, 8,5J x 18 hinten und Reifen 225/45 R18 vorn, 255/40 R18 hinten, mit Felgen 8J x 19 vorn, 8,5J x 19 hinten und Reifen 225/40 R19 vorn, 255/35 R19 hinten				
städtisch		l/100 km	8,6 (8,1)	9,0 (7,9)
außerstädtisch		l/100 km	5,5 (5,1)	5,8 (5,3)
insgesamt		l/100 km	6,6 (6,2)	7,0 (6,3)
CO_2		g/km	153 (144)	162 (146)
Emissionseinstufung			EU6	EU6
Versicherungseinstufung				
KH / VK / TK			16 / 25 / 27	19 / 26 / 27

Technische Daten gültig für ACEA Märkte/Zulassungsrelevante Daten teilweise nur für Deutschland (Gewichte)
Werte in Klammern gelten für Automatikgetriebe

[1] Öl-Wechselmenge
[2] Kraftstoffverbrauchs- und CO_2-Emissionswerte abhängig vom gewählten Reifenformat

BMW 4er Cabrio.
430i xDrive.

		BMW 430i xDrive Cabrio
Karosserie		
Anzahl Türen / Sitzplätze		2 / 4
Länge/Breite/Höhe (leer)	mm	4640 / 1825 / 1399
Radstand	mm	2810
Spurweite vorne/hinten	mm	1543 / 1593
Bodenfreiheit	mm	145
Wendekreis	m	11,8
Tankinhalt	ca. l	60
Motoröl [1)]	l	5,25
Leergewicht nach DIN/EU	kg	1805 / 1880
Zuladung nach DIN	kg	450
Zul. Gesamtgewicht	kg	2255
Zul. Achslasten vorne/hinten	kg	1035 / 1255
Zul. Anhängelast (12%) gebremst/ungebremst	kg	1700 / 750
Zul. Dachlast/Zul. Stützlast	kg	– / 75
Kofferraumvolumen	l	370
Luftwiderstand	c_x x A	0,31 x 2,16
Motor		
Bauart/Anz. Zylinder/Ventile		R / 4 / 4
Motor-Technologie		BMW TwinPower Turbo Technologie mit Twin-Scroll-Turbolader, Direkteinspritzung High Precision Injection, vollvariabler Ventilsteuerung (VALVETRONIC) und variabler Nockenwellensteuerung Doppel-VANOS
Hubraum effektiv	cm^3	1998
Hub / Bohrung	mm	94,6 / 82,0
Verdichtung	:1	10,2
Kraftstoff		ROZ 90 – 98
Empfohlener Kraftstoff		ROZ 95
Leistung	kW/PS	185 / 252
bei Drehzahl	min^{-1}	5200
Drehmoment	Nm	350
bei Drehzahl	min^{-1}	1450 – 4800
Elektrik		
Batterie/Einbauort	Ah/–	90 / Gepäckraum
Fahrdynamik und Sicherheit		
Vorderradaufhängung		Doppelgelenk-Federbeinachse in Aluminiumbauweise mit Vorlaufversatz, kleiner positiver Lenkrollradius, Querkraftausgleich, Bremsnickreduzierung
Hinterradaufhängung		Fünf-Lenker-Achse in Stahlleichtbauweise
Bremse vorne		Einkolben-Faustsattel-Scheibenbremsen, belüftet
Bremse hinten		Einkolben-Faustsattel-Scheibenbremsen, belüftet
Fahrstabilitätssysteme		Serienmäßig: DSC inkl. ABS, ASC und DTC (Dynamische Traktions Control), Kurvenbremshilfe CBC, Bremsassistent DBC, Trockenbremsfunktion, Fading-Ausgleich, Anfahrassistent, Vernetzung mit Allradsystem xDrive; optional: Adaptives Fahrwerk
Sicherheitsausstattung		Serienmäßig: Airbags für Fahrer und Beifahrer, Seitenairbags für Fahrer und Beifahrer mit kombinierten Kopfairbags, Dreipunkt-Automatikgurte für alle Sitzplätze, vorn mit Gurtstrammer und Gurtkraftbegrenzer, Crash-Sensoren, Überrollschutzsystem, Reifendruckanzeige
Lenkung		Elektromechanische Zahnstangen-Servolenkung(EPS) mit Servotronic Funktion; optional: Variable Sportlenkung
Gesamtübersetzung Lenkung	:1	15,0
Reifen vorne/hinten		225/50 R17 98W XL
Felgen vorne/hinten		7,5J x 17 LM

			BMW 430i xDrive Cabrio
Getriebe			
Getriebeart			8-Gang Steptronic Getriebe
Getriebeübersetzung	I	:1	5,000
	II	:1	3,200
	III	:1	2,143
	IV	:1	1,720
	V	:1	1,314
	VI	:1	1,000
	VII	:1	0,822
	VIII	:1	0,640
	R	:1	3,456
Hinterachsübersetzung		:1	2,813
Fahrleistungen			
Leistungsgewicht (DIN)		kg/kW	9,8
Literleistung		kW/l	92,6
Beschleunigung 0–100 km/h		s	6,4
Höchstgeschwindigkeit		km/h	250
BMW EfficientDynamics			
BMW EfficientDynamics Maßnahmen serienmäßig			Bremsenergie-Rückgewinnung mit Rekuperationsanzeige, elektromechanische Servolenkung, Auto Start Stop Funktion, Schaltpunktanzeige, ECO PRO Modus mit Segel-Modus, intelligenter Leichtbau, optimierte Aerodynamikeigenschaften, bedarfsgerecht gesteuerte Nebenaggregate, kennfeldgeregelte Ölpumpe, Hinterachs- und Verteilergetriebe mit optimierten Warmlaufeigenschaften, Reifen mit reduziertem Rollwiderstand
Verbrauch im EU-Zyklus [2]			
mit Serienbereifung			
städtisch		l/100 km	8,1
außerstädtisch		l/100 km	5,4
insgesamt		l/100 km	6,4
CO_2		g/km	149
mit Felgen 8J x 18 und Reifen 225/45 R18 sowie mit Winterbereifung, mit Felgen 8J x 18 vorn, 8,5J x 18 hinten und Reifen 225/45 R18 vorn, 255/40 R18 hinten, mit Felgen 8J x 19 vorn, 8,5J x 19 hinten und Reifen 225/40 R19 vorn, 255/35 R19 hinten			
städtisch		l/100 km	8,5
außerstädtisch		l/100 km	5,7
insgesamt		l/100 km	6,7
CO_2		g/km	156
Emissionseinstufung			EU6
Versicherungseinstufung			
KH / VK / TK			19 / 26 / 27

Technische Daten gültig für ACEA Märkte/Zulassungsrelevante Daten teilweise nur für Deutschland (Gewichte)

[1] Öl-Wechselmenge
[2] Kraftstoffverbrauchs- und CO_2-Emissionswerte abhängig vom gewählten Reifenformat

BMW 4er Cabrio.
440i.

		BMW 440i Cabrio
Karosserie		
Anzahl Türen / Sitzplätze		2 / 4
Länge/Breite/Höhe (leer)	mm	4640 / 1825 / 1384
Radstand	mm	2810
Spurweite vorne/hinten	mm	1544 / 1593
Bodenfreiheit	mm	130
Wendekreis	m	11,3
Tankinhalt	ca. l	60
Motoröl [1)]	l	6,5
Leergewicht nach DIN/EU	kg	1770 / 1845
Zuladung nach DIN	kg	460
Zul. Gesamtgewicht	kg	2230
Zul. Achslasten vorne/hinten	kg	995 / 1255
Zul. Anhängelast (12%) gebremst/ungebremst	kg	1700 / 750
Zul. Dachlast/Zul. Stützlast	kg	– / 75
Kofferraumvolumen	l	370
Luftwiderstand	c_x x A	0,30 x 2,16
Motor		
Bauart/Anz. Zylinder/Ventile		R / 6 / 4
Motor-Technologie		BMW TwinPower Turbo Technologie mit Twin-Scroll-Turbolader, Direkteinspritzung High Precision Injection, vollvariabler Ventilsteuerung (VALVETRONIC) und variabler Nockenwellensteuerung Doppel-VANOS
Hubraum effektiv	cm^3	2998
Hub / Bohrung	mm	94,6 / 82,0
Verdichtung	:1	11,0
Kraftstoff		ROZ 90 – 98
Empfohlener Kraftstoff		ROZ 95
Leistung	kW/PS	240 / 326
bei Drehzahl	min^{-1}	5500
Drehmoment	Nm	450
bei Drehzahl	min^{-1}	1380 – 5000
Elektrik		
Batterie/Einbauort	Ah/–	90 / Gepäckraum
Fahrdynamik und Sicherheit		
Vorderradaufhängung		Doppelgelenk-Federbeinachse in Aluminiumbauweise mit Vorlaufversatz, kleiner positiver Lenkrollradius, Querkraftausgleich, Bremsnickreduzierung
Hinterradaufhängung		Fünf-Lenker-Achse in Stahlleichtbauweise
Bremse vorne		Einkolben-Faustsattel-Scheibenbremsen, belüftet
Bremse hinten		Einkolben-Faustsattel-Scheibenbremsen, belüftet
Fahrstabilitätssysteme		Serienmäßig: DSC inkl. ABS, ASC und DTC (Dynamische Traktions Control), Kurvenbremshilfe CBC, Bremsassistent DBC, Trockenbremsfunktion, Fading-Ausgleich, Anfahrassistent; optional: Adaptives Fahrwerk
Sicherheitsausstattung		Serienmäßig: Airbags für Fahrer und Beifahrer, Seitenairbags für Fahrer und Beifahrer mit kombinierten Kopfairbags, Dreipunkt-Automatikgurte für alle Sitzplätze, vorn mit Gurtstrammer und Gurtkraftbegrenzer, Crash-Sensoren, Überrollschutzsystem, Reifendruckanzeige
Lenkung		Elektromechanische Zahnstangen-Servolenkung(EPS) mit Servotronic Funktion; optional: Variable Sportlenkung
Gesamtübersetzung Lenkung	:1	15,0
Reifen vorne/hinten		225/50 R17 98W XL
Felgen vorne/hinten		7,5J x 17 LM

			BMW 440i Cabrio
Getriebe			
Getriebeart			8-Gang Steptronic Getriebe
Getriebeübersetzung	I	:1	5,000
	II	:1	3,200
	III	:1	2,143
	IV	:1	1,720
	V	:1	1,314
	VI	:1	1,000
	VII	:1	0,822
	VIII	:1	0,640
	R	:1	3,456
Hinterachsübersetzung		:1	2,813
Fahrleistungen			
Leistungsgewicht (DIN)		kg/kW	7,4
Literleistung		kW/l	80,1
Beschleunigung 0–100 km/h		s	5,4
Höchstgeschwindigkeit		km/h	250
BMW EfficientDynamics			
BMW EfficientDynamics Maßnahmen serienmäßig			Bremsenergie-Rückgewinnung mit Rekuperationsanzeige, elektromechanische Servolenkung, Auto Start Stop Funktion, Schaltpunktanzeige, ECO PRO Modus mit Segel-Modus, intelligenter Leichtbau, optimierte Aerodynamikeigenschaften, bedarfsgerecht gesteuerte Nebenaggregate, kennfeldgeregelte Ölpumpe, Hinterachsgetriebe mit optimierten Warmlaufeigenschaften, Reifen mit reduziertem Rollwiderstand
Verbrauch im EU-Zyklus [2]			
mit Serienbereifung			
städtisch		l/100 km	9,1
außerstädtisch		l/100 km	5,5
insgesamt		l/100 km	6,8
CO_2		g/km	159
mit Felgen 8J x 18 und Reifen 225/45 R18 sowie mit Winterbereifung, mit Felgen 8J x 18 vorn, 8,5J x 18 hinten und Reifen 225/45 R18 vorn, 255/40 R18 hinten, mit Felgen 8J x 19 vorn, 8,5J x 19 hinten und Reifen 225/40 R19 vorn, 255/35 R19 hinten			
städtisch		l/100 km	9,5
außerstädtisch		l/100 km	5,8
insgesamt		l/100 km	7,2
CO_2		g/km	167
Emissionseinstufung			EU6
Versicherungseinstufung			
KH / VK / TK			19 / 26 / 27

Technische Daten gültig für ACEA Märkte/Zulassungsrelevante Daten teilweise nur für Deutschland (Gewichte)

[1] Öl-Wechselmenge
[2] Kraftstoffverbrauchs- und CO_2-Emissionswerte abhängig vom gewählten Reifenformat

BMW 4er Cabrio.
440i xDrive.

		BMW 440i xDrive Cabrio
Karosserie		
Anzahl Türen / Sitzplätze		2 / 4
Länge/Breite/Höhe (leer)	mm	4640 / 1825 / 1399
Radstand	mm	2810
Spurweite vorne/hinten	mm	1543 / 1593
Bodenfreiheit	mm	145
Wendekreis	m	11,8
Tankinhalt	ca. l	60
Motoröl [1)]	l	6,5
Leergewicht nach DIN/EU	kg	1850 / 1925
Zuladung nach DIN	kg	450
Zul. Gesamtgewicht	kg	2300
Zul. Achslasten vorne/hinten	kg	1075 / 1255
Zul. Anhängelast (12%) gebremst/ungebremst	kg	1800 / 750
Zul. Dachlast/Zul. Stützlast	kg	– / 75
Kofferraumvolumen	l	370
Luftwiderstand	c_x x A	0,31 x 2,16
Motor		
Bauart/Anz. Zylinder/Ventile		R / 6 / 4
Motor-Technologie		BMW TwinPower Turbo Technologie mit Twin-Scroll-Turbolader, Direkteinspritzung High Precision Injection, vollvariabler Ventilsteuerung (VALVETRONIC) und variabler Nockenwellensteuerung Doppel-VANOS
Hubraum effektiv	cm^3	2998
Hub / Bohrung	mm	94,6 / 82,0
Verdichtung	:1	11,0
Kraftstoff		ROZ 90 – 98
Empfohlener Kraftstoff		ROZ 95
Leistung	kW/PS	240 / 326
bei Drehzahl	min^{-1}	5500
Drehmoment	Nm	450
bei Drehzahl	min^{-1}	1380 – 5000
Elektrik		
Batterie/Einbauort	Ah/–	90 / Gepäckraum
Fahrdynamik und Sicherheit		
Vorderradaufhängung		Doppelgelenk-Federbeinachse in Aluminiumbauweise mit Vorlaufversatz, kleiner positiver Lenkrollradius, Querkraftausgleich, Bremsnickreduzierung
Hinterradaufhängung		Fünf-Lenker-Achse in Stahlleichtbauweise
Bremse vorne		Einkolben-Faustsattel-Scheibenbremsen, belüftet
Bremse hinten		Einkolben-Faustsattel-Scheibenbremsen, belüftet
Fahrstabilitätssysteme		Serienmäßig: DSC inkl. ABS, ASC und DTC (Dynamische Traktions Control), Kurvenbremshilfe CBC, Bremsassistent DBC, Trockenbremsfunktion, Fading-Ausgleich, Anfahrassistent, Vernetzung mit Allradsystem xDrive; optional: Adaptives Fahrwerk
Sicherheitsausstattung		Serienmäßig: Airbags für Fahrer und Beifahrer, Seitenairbags für Fahrer und Beifahrer mit kombinierten Kopfairbags, Dreipunkt-Automatikgurte für alle Sitzplätze, vorn mit Gurtstrammer und Gurtkraftbegrenzer, Crash-Sensoren, Überrollschutzsystem, Reifendruckanzeige
Lenkung		Elektromechanische Zahnstangen-Servolenkung(EPS) mit Servotronic Funktion; optional: Variable Sportlenkung
Gesamtübersetzung Lenkung	:1	15,1
Reifen vorne/hinten		225/50 R17 98W XL
Felgen vorne/hinten		7,5J x 17 LM

			BMW 440i xDrive Cabrio
Getriebe			
Getriebeart			8-Gang Steptronic Getriebe
Getriebeübersetzung	I	:1	5,000
	II	:1	3,200
	III	:1	2,143
	IV	:1	1,720
	V	:1	1,314
	VI	:1	1,000
	VII	:1	0,822
	VIII	:1	0,640
	R	:1	3,456
Hinterachsübersetzung		:1	2,813
Fahrleistungen			
Leistungsgewicht (DIN)		kg/kW	7,7
Literleistung		kW/l	80,1
Beschleunigung 0–100 km/h		s	5,4
Höchstgeschwindigkeit		km/h	250
BMW EfficientDynamics			
BMW EfficientDynamics Maßnahmen serienmäßig			Bremsenergie-Rückgewinnung mit Rekuperationsanzeige, elektromechanische Servolenkung, Auto Start Stop Funktion, Schaltpunktanzeige, ECO PRO Modus mit Segel-Modus, intelligenter Leichtbau, optimierte Aerodynamikeigenschaften, bedarfsgerecht gesteuerte Nebenaggregate, kennfeldgeregelte Ölpumpe, Hinterachs- und Verteilergetriebe mit optimierten Warmlaufeigenschaften, Reifen mit reduziertem Rollwiderstand
Verbrauch im EU-Zyklus [2]			
mit Serienbereifung			
städtisch		l/100 km	9,8
außerstädtisch		l/100 km	5,8
insgesamt		l/100 km	7,3
CO_2		g/km	169
mit Felgen 8J x 18 und Reifen 225/45 R18 sowie mit Winterbereifung, mit Felgen 8J x 18 vorn, 8,5J x 18 hinten und Reifen 225/45 R18 vorn, 255/40 R18 hinten, mit Felgen 8J x 19 vorn, 8,5J x 19 hinten und Reifen 225/40 R19 vorn, 255/35 R19 hinten			
städtisch		l/100 km	10,3
außerstädtisch		l/100 km	6,1
insgesamt		l/100 km	7,6
CO_2		g/km	177
Emissionseinstufung			EU6
Versicherungseinstufung			
KH / VK / TK			19 / 26 / 27

Technische Daten gültig für ACEA Märkte/Zulassungsrelevante Daten teilweise nur für Deutschland (Gewichte)

[1] Öl-Wechselmenge
[2] Kraftstoffverbrauchs- und CO_2-Emissionswerte abhängig vom gewählten Reifenformat

BMW 4er Cabrio.
420d.

		BMW 420d Cabrio
Karosserie		
Anzahl Türen / Sitzplätze		2 / 4
Länge/Breite/Höhe (leer)	mm	4640 / 1825 / 1384
Radstand	mm	2810
Spurweite vorne/hinten	mm	1544 / 1593
Bodenfreiheit	mm	130
Wendekreis	m	11,3
Tankinhalt	ca. l	57
Motoröl [1)]	l	5,0
Leergewicht nach DIN/EU	kg	1700 / 1775 (1715 / 1790)
Zuladung nach DIN	kg	470
Zul. Gesamtgewicht	kg	2170 (2185)
Zul. Achslasten vorne/hinten	kg	965 / 1255
Zul. Anhängelast (12%) gebremst/ungebremst	kg	1600 / 745
Zul. Dachlast/Zul. Stützlast	kg	– / 75
Kofferraumvolumen	l	370
Luftwiderstand	c_x x A	0,28 x 2,16
Motor		
Bauart/Anz. Zylinder/Ventile		R / 4 / 4
Motor-Technologie		BMW TwinPower Turbo Technologie: Turbolader mit variabler Einlassgeometrie, Common-Rail-Direkteinspritzung mit Magnetventil-Injektoren (max. Einspritzdruck: 2000 bar)
Hubraum effektiv	cm^3	1995
Hub / Bohrung	mm	90,0 / 84,0
Verdichtung	:1	16,5
Kraftstoff		Diesel
Leistung	kW/PS	140 / 190
bei Drehzahl	min^{-1}	4000
Drehmoment	Nm	400
bei Drehzahl	min^{-1}	1750 – 2500
Elektrik		
Batterie/Einbauort	Ah/–	90 / Gepäckraum
Fahrdynamik und Sicherheit		
Vorderradaufhängung		Doppelgelenk-Federbeinachse in Aluminiumbauweise mit Vorlaufversatz, kleiner positiver Lenkrollradius, Querkraftausgleich, Bremsnickreduzierung
Hinterradaufhängung		Fünf-Lenker-Achse in Stahlleichtbauweise
Bremse vorne		Einkolben-Faustsattel-Scheibenbremsen, belüftet
Bremse hinten		Einkolben-Faustsattel-Scheibenbremsen, belüftet
Fahrstabilitätssysteme		Serienmäßig: DSC inkl. ABS, ASC und DTC (Dynamische Traktions Control), Kurvenbremshilfe CBC, Bremsassistent DBC, Trockenbremsfunktion, Fading-Ausgleich, Anfahrassistent; optional: Adaptives Fahrwerk
Sicherheitsausstattung		Serienmäßig: Airbags für Fahrer und Beifahrer, Seitenairbags für Fahrer und Beifahrer mit kombinierten Kopfairbags, Dreipunkt-Automatikgurte für alle Sitzplätze, vorn mit Gurtstrammer und Gurtkraftbegrenzer, Überrollschutzsystem, Crash-Sensoren, Reifendruckanzeige
Lenkung		Elektromechanische Zahnstangen-Servolenkung (EPS) mit Servotronic Funktion; optional: Variable Sportlenkung
Gesamtübersetzung Lenkung	:1	15,0
Reifen vorne/hinten		225/50 R17 94W
Felgen vorne/hinten		7,5J x 17 LM

			BMW 420d Cabrio
Getriebe			
Getriebeart			6-Gang manuell (optional: 8-Gang Steptronic Getriebe)
Getriebeübersetzung	I	:1	4,110 (5,000)
	II	:1	2,248 (3,200)
	III	:1	1,403 (2,143)
	IV	:1	1,000 (1,720)
	V	:1	0,802 (1,314)
	VI	:1	0,659 (1,000)
	VII	:1	– (0,822)
	VIII	:1	– (0,640)
	R	:1	3,727 (3,456)
Hinterachsübersetzung		:1	3,385 (2,813)
Fahrleistungen			
Leistungsgewicht (DIN)		kg/kW	12,1 (12,3)
Literleistung		kW/l	70,2
Beschleunigung 0–100 km/h		s	8,1 (8,0)
Höchstgeschwindigkeit		km/h	235 (228)
BMW EfficientDynamics			
BMW EfficientDynamics Maßnahmen serienmäßig			Bremsenergie-Rückgewinnung mit Rekuperationsanzeige, elektromechanische Servolenkung, Auto Start Stop Funktion, Schaltpunktanzeige, ECO PRO Modus mit Segel-Modus (Automatik), intelligenter Leichtbau, optimierte Aerodynamikeigenschaften, bedarfsgerecht gesteuerte Nebenaggregate, kennfeldgeregelte Ölpumpe, Hinterachsgetriebe mit optimierten Warmlaufeigenschaften, Reifen mit reduziertem Rollwiderstand
Verbrauch im EU-Zyklus [2)]			
mit Serienbereifung			
städtisch		l/100 km	5,7 (5,2)
außerstädtisch		l/100 km	4,3 (3,9)
insgesamt		l/100 km	4,8 (4,4)
CO_2		g/km	127 (116)
mit Felgen 8J x 18 und Reifen 225/45 R18 sowie mit Winterbereifung, mit Felgen 8J x 18 vorn, 8,5J x 18 hinten und Reifen 225/45 R18 vorn, 255/40 R18 hinten, mit Felgen 8J x 19 vorn, 8,5J x 19 hinten und Reifen 225/40 R19 vorn, 255/35 R19 hinten			
städtisch		l/100 km	6,1 (5,6)
außerstädtisch		l/100 km	4,5 (4,2)
insgesamt		l/100 km	5,1 (4,7)
CO_2		g/km	134 (124)
Emissionseinstufung			EU6
Versicherungseinstufung			
KH / VK / TK			19 / 26 / 27

Technische Daten gültig für ACEA Märkte/Zulassungsrelevante Daten teilweise nur für Deutschland (Gewichte)
Werte in Klammern gelten für Automatikgetriebe

1) Öl-Wechselmenge
2) Kraftstoffverbrauchs- und CO_2-Emissionswerte abhängig vom gewählten Reifenformat

BMW 4er Cabrio. 430d.

		BMW 430d Cabrio
Karosserie		
Anzahl Türen / Sitzplätze		2 / 4
Länge/Breite/Höhe (leer)	mm	4640 / 1825 / 1384
Radstand	mm	2810
Spurweite vorne/hinten	mm	1544 / 1593
Bodenfreiheit	mm	130
Wendekreis	m	11,3
Tankinhalt	ca. l	57
Motoröl [1)]	l	6,5
Leergewicht nach DIN/EU	kg	1770 / 1845
Zuladung nach DIN	kg	450
Zul. Gesamtgewicht	kg	2220
Zul. Achslasten vorne/hinten	kg	1025 / 1230
Zul. Anhängelast (12%) gebremst/ungebremst	kg	1800 / 750
Zul. Dachlast/Zul. Stützlast	kg	– / 75
Kofferraumvolumen	l	370
Luftwiderstand	c_X x A	0,29 x 2,16
Motor		
Bauart/Anz. Zylinder/Ventile		R / 6 / 4
Motor-Technologie		BMW TwinPower Turbo Technologie: Turbolader mit variabler Einlassgeometrie, Common-Rail-Direkteinspritzung mit Magnetventil-Injektoren, maximaler Einspritzdruck: 1800 bar
Hubraum effektiv	cm^3	2993
Hub / Bohrung	mm	90,0 / 84,0
Verdichtung	:1	16,5
Kraftstoff		Diesel
Leistung	kW/PS	190 / 258
bei Drehzahl	min^{-1}	4000
Drehmoment	Nm	560
bei Drehzahl	min^{-1}	1500 – 3000
Elektrik		
Batterie/Einbauort	Ah/–	90 / Gepäckraum
Fahrdynamik und Sicherheit		
Vorderradaufhängung		Doppelgelenk-Federbeinachse in Aluminiumbauweise mit Vorlaufversatz, kleiner positiver Lenkrollradius, Querkraftausgleich, Bremsnickreduzierung
Hinterradaufhängung		Fünf-Lenker-Achse in Stahlleichtbauweise
Bremse vorne		Einkolben-Faustsattel-Scheibenbremsen, belüftet
Bremse hinten		Einkolben-Faustsattel-Scheibenbremsen, belüftet
Fahrstabilitätssysteme		Serienmäßig: DSC inkl. ABS, ASC und DTC (Dynamische Traktions Control), Kurvenbremshilfe CBC, Bremsassistent DBC, Trockenbremsfunktion, Fading-Ausgleich, Anfahrassistent; optional: Adaptives Fahrwerk
Sicherheitsausstattung		Serienmäßig: Airbags für Fahrer und Beifahrer, Seitenairbags für Fahrer und Beifahrer mit kombinierten Kopfairbags, Dreipunkt-Automatikgurte für alle Sitzplätze, vorn mit Gurtstrammer und Gurtkraftbegrenzer, Überrollschutzsystem, Crash-Sensoren, Reifendruckanzeige
Lenkung		Elektromechanische Zahnstangen-Servolenkung (EPS) mit Servotronic Funktion; optional: Variable Sportlenkung
Gesamtübersetzung Lenkung	:1	15,0
Reifen vorne/hinten		225/50 R17 94W
Felgen vorne/hinten		7,5J x 17 LM

			BMW 430d Cabrio
Getriebe			
Getriebeart			8-Gang Steptronic Getriebe
Getriebeübersetzung	I	:1	4,714
	II	:1	3,143
	III	:1	2,106
	IV	:1	1,667
	V	:1	1,285
	VI	:1	1,000
	VII	:1	0,839
	VIII	:1	0,667
	R	:1	3,317
Hinterachsübersetzung		:1	2,563
Fahrleistungen			
Leistungsgewicht (DIN)		kg/kW	9,3
Literleistung		kW/l	63,5
Beschleunigung 0–100 km/h		s	5,9
Höchstgeschwindigkeit		km/h	250
BMW EfficientDynamics			
BMW EfficientDynamics Maßnahmen serienmäßig			Bremsenergie-Rückgewinnung mit Rekuperationsanzeige, elektromechanische Servolenkung, Auto Start Stop Funktion, ECO PRO Modus mit Segel-Modus, intelligenter Leichtbau, optimierte Aerodynamikeigenschaften, bedarfsgerecht gesteuerte Nebenaggregate, Hinterachsgetriebe mit optimierten Warmlaufeigenschaften, Reifen mit reduziertem Rollwiderstand, BMW BluePerformance Technologie
Verbrauch im EU-Zyklus [2)]			
mit Serienbereifung			
städtisch		l/100 km	6,1
außerstädtisch		l/100 km	4,8
insgesamt		l/100 km	5,3
CO_2		g/km	139
mit Felgen 8J x 18 und Reifen 225/45 R18 sowie mit Winterbereifung, mit Felgen 8J x 18 vorn, 8,5J x 18 hinten und Reifen 225/45 R18 vorn, 255/40 R18 hinten, mit Felgen 8J x 19 vorn, 8,5J x 19 hinten und Reifen 225/40 R19 vorn, 255/35 R19 hinten			
städtisch		l/100 km	6,3
außerstädtisch		l/100 km	5,0
insgesamt		l/100 km	5,5
CO_2		g/km	144
Emissionseinstufung			EU6
Versicherungseinstufung			
KH / VK / TK			19 / 25 / 27

Technische Daten gültig für ACEA Märkte/Zulassungsrelevante Daten teilweise nur für Deutschland (Gewichte)

1) Öl-Wechselmenge
2) Kraftstoffverbrauchs- und CO_2-Emissionswerte abhängig vom gewählten Reifenformat

BMW 4er Cabrio.
435d xDrive.

		BMW 435d xDrive Cabrio
Karosserie		
Anzahl Türen / Sitzplätze		2 / 4
Länge/Breite/Höhe (leer)	mm	4640 / 1825 / 1399
Radstand	mm	2810
Spurweite vorne/hinten	mm	1543 / 1593
Bodenfreiheit	mm	145
Wendekreis	m	11,8
Tankinhalt	ca. l	57
Motoröl [1)]	l	6,5
Leergewicht nach DIN/EU	kg	1850 / 1925
Zuladung nach DIN	kg	440
Zul. Gesamtgewicht	kg	2290
Zul. Achslasten vorne/hinten	kg	1095 / 1230
Zul. Anhängelast (12%) gebremst/ungebremst	kg	1800 / 750
Zul. Dachlast/Zul. Stützlast	kg	– / 75
Kofferraumvolumen	l	370
Luftwiderstand	c_X x A	0,30 x 2,16
Motor		
Bauart/Anz. Zylinder/Ventile		R / 6 / 4
Motor-Technologie		BMW TwinPower Turbo Technologie: Stufenaufladung, Hochdrucklader mit variabler Einlassgeometrie, Common-Rail-Direkteinspritzung mit Piezo-Injektoren, maximaler Einspritzdruck: 2000 bar
Hubraum effektiv	cm^3	2993
Hub / Bohrung	mm	90,0 / 84,0
Verdichtung	:1	16,5
Kraftstoff		Diesel
Leistung	kW/PS	230 / 313
bei Drehzahl	min^{-1}	4400
Drehmoment	Nm	630
bei Drehzahl	min^{-1}	1500 – 2500
Elektrik		
Batterie/Einbauort	Ah/–	90 / Gepäckraum
Fahrdynamik und Sicherheit		
Vorderradaufhängung		Doppelgelenk-Federbeinachse in Aluminiumbauweise mit Vorlaufversatz, kleiner positiver Lenkrollradius, Querkraftausgleich, Bremsnickreduzierung
Hinterradaufhängung		Fünf-Lenker-Achse in Stahlleichtbauweise
Bremse vorne		Einkolben-Faustsattel-Scheibenbremsen, belüftet
Bremse hinten		Einkolben-Faustsattel-Scheibenbremsen, belüftet
Fahrstabilitätssysteme		Serienmäßig: DSC inkl. ABS, ASC und DTC (Dynamische Traktions Control), Kurvenbremshilfe CBC, Bremsassistent DBC, Trockenbremsfunktion, Fading-Ausgleich, Anfahrassistent, Vernetzung mit Allradsystem xDrive im Integrated Chassis Management (ICM); optional: Adaptives Fahrwerk
Sicherheitsausstattung		Serienmäßig: Airbags für Fahrer und Beifahrer, Seitenairbags für Fahrer und Beifahrer mit kombinierten Kopfairbags, Dreipunkt-Automatikgurte für alle Sitzplätze, vorn mit Gurtstrammer und Gurtkraftbegrenzer, Überrollschutzsystem, Crash-Sensoren, Reifendruckanzeige
Lenkung		Elektromechanische Zahnstangen-Servolenkung (EPS) mit Servotronic Funktion; optional: Variable Sportlenkung
Gesamtübersetzung Lenkung	:1	15,1
Reifen vorne/hinten		225/50 R17 94W
Felgen vorne/hinten		7,5J x 17 LM

			BMW 435d xDrive Cabrio
Getriebe			
Getriebeart			8-Gang Steptronic Getriebe
Getriebeübersetzung	I	:1	4,714
	II	:1	3,143
	III	:1	2,106
	IV	:1	1,667
	V	:1	1,285
	VI	:1	1,000
	VII	:1	0,839
	VIII	:1	0,667
	R	:1	3,317
Hinterachsübersetzung		:1	2,563
Fahrleistungen			
Leistungsgewicht (DIN)		kg/kW	8,0
Literleistung		kW/l	76,8
Beschleunigung 0–100 km/h		s	5,2
Höchstgeschwindigkeit		km/h	250
BMW EfficientDynamics			
BMW EfficientDynamics Maßnahmen serienmäßig			Bremsenergie-Rückgewinnung mit Rekuperationsanzeige, elektromechanische Servolenkung, Auto Start Stop Funktion, ECO PRO Modus mit Segel-Modus, intelligenter Leichtbau, optimierte Aerodynamikeigenschaften, bedarfsgerecht gesteuerte Nebenaggregate, Hinterachs- und Verteilergetriebe mit optimierten Warmlaufeigenschaften, Reifen mit reduziertem Rollwiderstand, BMW BluePerformance Technologie
Verbrauch im EU-Zyklus [2)]			
mit Serienbereifung			
städtisch		l/100 km	6,8
außerstädtisch		l/100 km	5,2
insgesamt		l/100 km	5,7
CO_2		g/km	151
mit Felgen 8J x 18 und Reifen 225/45 R18 sowie mit Winterbereifung, mit Felgen 8J x 18 vorn, 8,5J x 18 hinten und Reifen 225/45 R18 vorn, 255/40 R18 hinten, mit Felgen 8J x 19 vorn, 8,5J x 19 hinten und Reifen 225/40 R19 vorn, 255/35 R19 hinten			
städtisch		l/100 km	7,0
außerstädtisch		l/100 km	5,3
insgesamt		l/100 km	5,9
CO_2		g/km	155
Emissionseinstufung			EU6
Versicherungseinstufung			
KH / VK / TK			21 / 27 / 27

Technische Daten gültig für ACEA Märkte/Zulassungsrelevante Daten teilweise nur für Deutschland (Gewichte)

1) Öl-Wechselmenge
2) Kraftstoffverbrauchs- und CO_2-Emissionswerte abhängig vom gewählten Reifenformat

BMW 4er Gran Coupé. 420i.

		BMW 420i Gran Coupé
Karosserie		
Anzahl Türen / Sitzplätze		4 / 5
Länge/Breite/Höhe (leer)	mm	4640 / 1825 / 1389
Radstand	mm	2810
Spurweite vorne/hinten	mm	1545 / 1592
Bodenfreiheit	mm	130
Wendekreis	m	11,3
Tankinhalt	ca. l	60
Motoröl [1)]	l	5,25
Leergewicht nach DIN/EU	kg	1520 / 1595 (1540 / 1615)
Zuladung nach DIN	kg	560
Zul. Gesamtgewicht	kg	2080 (2100)
Zul. Achslasten vorne/hinten	kg	945 / 1210
Zul. Anhängelast (12%) gebremst/ungebremst	kg	1400 (1500) / 695
Zul. Dachlast/Zul. Stützlast	kg	75 / 75
Kofferraumvolumen	l	480 – 1300
Luftwiderstand	c_x x A	0,29 x 2,16
Motor		
Bauart/Anz. Zylinder/Ventile		R / 4 / 4
Motor-Technologie		BMW TwinPower Turbo Technologie mit Twin-Scroll-Turbolader, Direkteinspritzung High Precision Injection, vollvariabler Ventilsteuerung (VALVETRONIC) und variabler Nockenwellensteuerung Doppel-VANOS
Hubraum effektiv	cm^3	1998
Hub / Bohrung	mm	94,6 / 82,0
Verdichtung	:1	11,0
Kraftstoff		ROZ 90 – 98
Empfohlener Kraftstoff		ROZ 95
Leistung	kW/PS	135 / 184
bei Drehzahl	min^{-1}	5000
Drehmoment	Nm	290 (270)
bei Drehzahl	min^{-1}	1350 – 4600
Elektrik		
Batterie/Einbauort	Ah/–	90 / Gepäckraum
Fahrdynamik und Sicherheit		
Vorderradaufhängung		Doppelgelenk-Federbeinachse in Aluminiumbauweise mit Vorlaufversatz, kleiner positiver Lenkrollradius, Querkraftausgleich, Bremsnickreduzierung
Hinterradaufhängung		Fünf-Lenker-Achse in Stahlleichtbauweise
Bremse vorne		Einkolben-Faustsattel-Scheibenbremsen, belüftet
Bremse hinten		Einkolben-Faustsattel-Scheibenbremsen, belüftet
Fahrstabilitätssysteme		Serienmäßig: DSC inkl. ABS, ASC und DTC (Dynamische Traktions Control), Kurvenbremshilfe CBC, Bremsassistent DBC, Trockenbremsfunktion, Fading-Ausgleich, Anfahrassistent; optional: Adaptives Fahrwerk
Sicherheitsausstattung		Serienmäßig: Airbags für Fahrer und Beifahrer, Seitenairbags für Fahrer und Beifahrer, Kopfairbags für die vordere und hintere Sitzreihe, Dreipunkt-Automatikgurte für alle Sitzplätze, vorn mit Gurtstrammer und Gurtkraftbegrenzer, Crash-Sensoren, Reifendruckanzeige
Lenkung		Elektromechanische Zahnstangen-Servolenkung(EPS) mit Servotronic Funktion; optional: Variable Sportlenkung
Gesamtübersetzung Lenkung	:1	15,0
Reifen vorne/hinten		225/50 R17 94W
Felgen vorne/hinten		7,5J x 17 LM

			BMW 420i Gran Coupé
Getriebe			
Getriebeart			6-Gang manuell (optional: 8-Gang Steptronic Getriebe)
Getriebeübersetzung	I	:1	4,002 (5,000)
	II	:1	2,130 (3,200)
	III	:1	1,396 (2,143)
	IV	:1	1,000 (1,720)
	V	:1	0,781 (1,314)
	VI	:1	0,668 (1,000)
	VII	:1	– (0,822)
	VIII	:1	– (0,640)
	R	:1	3,647 (3,456)
Hinterachsübersetzung		:1	3,385 (2,813)
Fahrleistungen			
Leistungsgewicht (DIN)		kg/kW	11,3 (11,4)
Literleistung		kW/l	67,6
Beschleunigung 0–100 km/h		s	7,5 (7,7)
Höchstgeschwindigkeit		km/h	236 (236)
BMW EfficientDynamics			
BMW EfficientDynamics Maßnahmen serienmäßig			Bremsenergie-Rückgewinnung mit Rekuperationsanzeige, elektromechanische Servolenkung, Auto Start Stop Funktion, Schaltpunktanzeige, ECO PRO Modus mit Segel-Modus (Automatik), intelligenter Leichtbau, optimierte Aerodynamikeigenschaften, bedarfsgerecht gesteuerte Nebenaggregate, kennfeldgeregelte Ölpumpe, Hinterachsgetriebe mit optimierten Warmlaufeigenschaften, Reifen mit reduziertem Rollwiderstand
Verbrauch im EU-Zyklus [2)]			
mit Serienbereifung			
städtisch		l/100 km	7,7 (7,1)
außerstädtisch		l/100 km	4,7 (4,5)
insgesamt		l/100 km	5,8 (5,5)
CO_2		g/km	134 (127)
mit Felgen 8J x 18 und Reifen 225/45 R18 sowie mit Winterbereifung, mit Felgen 8J x 18 vorn, 8,5J x 18 hinten und Reifen 225/45 R18 vorn, 255/40 R18 hinten, mit Felgen 8J x 19 vorn, 8,5J x 19 hinten und Reifen 225/40 R19 vorn, 255/35 R19 hinten			
städtisch		l/100 km	8,1 (7,6)
außerstädtisch		l/100 km	4,9 (4,7)
insgesamt		l/100 km	6,1 (5,8)
CO_2		g/km	141 (134)
Emissionseinstufung			EU6
Versicherungseinstufung			
KH / VK / TK			16 / 25 / 27

Technische Daten gültig für ACEA Märkte/Zulassungsrelevante Daten teilweise nur für Deutschland (Gewichte)
Werte in Klammern gelten für Automatikgetriebe

[1)] Öl-Wechselmenge
[2)] Kraftstoffverbrauchs- und CO_2-Emissionswerte abhängig vom gewählten Reifenformat

BMW 4er Gran Coupé.
420i xDrive, 430i xDrive.

		BMW 420i xDrive Gran Coupé	BMW 430i xDrive Gran Coupé
Karosserie			
Anzahl Türen / Sitzplätze		4 / 5	4 / 5
Länge/Breite/Höhe (leer)	mm	4640 / 1825 / 1404	4640 / 1825 / 1404
Radstand	mm	2810	2810
Spurweite vorne/hinten	mm	1543 / 1592	1543 / 1592
Bodenfreiheit	mm	145	145
Wendekreis	m	11,8	11,8
Tankinhalt	ca. l	60	60
Motoröl [1)]	l	5,25	5,25
Leergewicht nach DIN/EU	kg	1600 / 1675 (1615 / 1690)	1615 / 1690
Zuladung nach DIN	kg	560	560
Zul. Gesamtgewicht	kg	2160 (2175)	2175
Zul. Achslasten vorne/hinten	kg	995 / 1230	995 / 1230
Zul. Anhängelast (12%) gebremst/ungebremst	kg	1700 / 750	1700 / 750
Zul. Dachlast/Zul. Stützlast	kg	75 / 75	75 / 75
Kofferraumvolumen	l	480 – 1300	480 – 1300
Luftwiderstand	c_x x A	0,30 x 2,16	0,30 x 2,16
Motor			
Bauart/Anz. Zylinder/Ventile		R / 4 / 4	R / 4 / 4
Motor-Technologie		BMW TwinPower Turbo Technologie mit Twin-Scroll-Turbolader, Direkteinspritzung High Precision Injection, vollvariabler Ventilsteuerung (VALVETRONIC) und variabler Nockenwellensteuerung Doppel-VANOS	
Hubraum effektiv	cm^3	1998	1998
Hub / Bohrung	mm	94,6 / 82,0	94,6 / 82,0
Verdichtung	:1	11,0	10,2
Kraftstoff		ROZ 90 – 98	ROZ 90 – 98
Empfohlener Kraftstoff		ROZ 95	ROZ 95
Leistung	kW/PS	135 / 184	185 / 252
bei Drehzahl	min^{-1}	5000	5200
Drehmoment	Nm	270	350
bei Drehzahl	min^{-1}	1350 – 4600	1450 – 4800
Elektrik			
Batterie/Einbauort	Ah/–	90 / Gepäckraum	90 / Gepäckraum
Fahrdynamik und Sicherheit			
Vorderradaufhängung		Doppelgelenk-Federbeinachse in Aluminiumbauweise mit Vorlaufversatz, kleiner positiver Lenkrollradius, Querkraftausgleich, Bremsnickreduzierung	
Hinterradaufhängung		Fünf-Lenker-Achse in Stahlleichtbauweise	
Bremse vorne		Einkolben-Faustsattel-Scheibenbremsen, belüftet	
Bremse hinten		Einkolben-Faustsattel-Scheibenbremsen, belüftet	
Fahrstabilitätssysteme		Serienmäßig: DSC inkl. ABS, ASC und DTC (Dynamische Traktions Control), Kurvenbremshilfe CBC, Bremsassistent DBC, Trockenbremsfunktion, Fading-Ausgleich, Anfahrassistent, Vernetzung mit Allradsystem xDrive; optional: Adaptives Fahrwerk	
Sicherheitsausstattung		Serienmäßig: Airbags für Fahrer und Beifahrer, Seitenairbags für Fahrer und Beifahrer, Kopfairbags für die vordere und hintere Sitzreihe, Dreipunkt-Automatikgurte für alle Sitzplätze, vorn mit Gurtstrammer und Gurtkraftbegrenzer, Crash-Sensoren, Reifendruckanzeige	
Lenkung		Elektromechanische Zahnstangen-Servolenkung(EPS) mit Servotronic Funktion; optional: Variable Sportlenkung	
Gesamtübersetzung Lenkung	:1	15,1	15,1
Reifen vorne/hinten		225/50 R17 94W	225/50 R17 94W
Felgen vorne/hinten		7,5J x 17 LM	7,5J x 17 LM

			BMW 420i xDrive Gran Coupé	BMW 430i xDrive Gran Coupé
Getriebe				
Getriebeart			6-Gang manuell (optional: 8-Gang Steptronic Getriebe)	8-Gang Steptronic Getriebe
Getriebeübersetzung	I	:1	4,110 (5,000)	5,000
	II	:1	2,315 (3,200)	3,200
	III	:1	1,542 (2,143)	2,143
	IV	:1	1,179 (1,720)	1,720
	V	:1	1,000 (1,314)	1,314
	VI	:1	0,846 (1,000)	1,000
	VII	:1	– (0,822)	0,822
	VIII	:1	– (0,640)	0,640
	R	:1	3,727 (3,456)	3,456
Hinterachsübersetzung		:1	3,385 (2,813)	2,813
Fahrleistungen				
Leistungsgewicht (DIN)		kg/kW	11,9 (12,0)	8,7
Literleistung		kW/l	67,6	92,6
Beschleunigung 0–100 km/h		s	7,8 (8,1)	5,9
Höchstgeschwindigkeit		km/h	233 (231)	250
BMW EfficientDynamics				
BMW EfficientDynamics Maßnahmen serienmäßig			Bremsenergie-Rückgewinnung mit Rekuperationsanzeige, elektromechanische Servolenkung, Auto Start Stop Funktion, Schaltpunktanzeige, ECO PRO Modus mit Segel-Modus (Automatik), intelligenter Leichtbau, optimierte Aerodynamikeigenschaften, bedarfsgerecht gesteuerte Nebenaggregate, kennfeldgeregelte Ölpumpe, Hinterachs- und Verteilergetriebe mit optimierten Warmlaufeigenschaften, Reifen mit reduziertem Rollwiderstand	
Verbrauch im EU-Zyklus [2)]				
mit Serienbereifung				
städtisch		l/100 km	8,7 (7,7)	7,5
außerstädtisch		l/100 km	5,4 (4,8)	5,0
insgesamt		l/100 km	6,6 (5,9)	5,9
CO_2		g/km	154 (137)	138
mit Felgen 8J x 18 und Reifen 225/45 R18 sowie mit Winterbereifung, mit Felgen 8J x 18 vorn, 8,5J x 18 hinten und Reifen 225/45 R18 vorn, 255/40 R18 hinten, mit Felgen 8J x 19 vorn, 8,5J x 19 hinten und Reifen 225/40 R19 vorn, 255/35 R19 hinten				
städtisch		l/100 km	9,0 (8,1)	7,8
außerstädtisch		l/100 km	5,7 (5,1)	5,2
insgesamt		l/100 km	6,9 (6,2)	6,2
CO_2		g/km	161 (144)	144
Emissionseinstufung			EU6	EU6
Versicherungseinstufung				
KH / VK / TK			16 / 25 / 27	19 / 26 / 27

Technische Daten gültig für ACEA Märkte/Zulassungsrelevante Daten teilweise nur für Deutschland (Gewichte)
BMW 420i xDrive Gran Coupé: Werte in Klammern gelten für Automatikgetriebe

[1)] Öl-Wechselmenge
[2)] Kraftstoffverbrauchs- und CO_2-Emissionswerte abhängig vom gewählten Reifenformat

BMW 4er Gran Coupé.
440i xDrive.

		BMW 440i xDrive Gran Coupé
Karosserie		
Anzahl Türen / Sitzplätze		4 / 5
Länge/Breite/Höhe (leer)	mm	4640 / 1825 / 1404
Radstand	mm	2810
Spurweite vorne/hinten	mm	1543 / 1592
Bodenfreiheit	mm	145
Wendekreis	m	11,8
Tankinhalt	ca. l	60
Motoröl [1)]	l	6,5
Leergewicht nach DIN/EU	kg	1685 / 1760
Zuladung nach DIN	kg	560
Zul. Gesamtgewicht	kg	2245
Zul. Achslasten vorne/hinten	kg	1065 / 1230
Zul. Anhängelast (12%) gebremst/ungebremst	kg	1800 / 750
Zul. Dachlast/Zul. Stützlast	kg	75 / 75
Kofferraumvolumen	l	480 – 1300
Luftwiderstand	c_x x A	0,30 x 2,16
Motor		
Bauart/Anz. Zylinder/Ventile		R / 6 / 4
Motor-Technologie		BMW TwinPower Turbo Technologie mit Twin-Scroll-Turbolader, Direkteinspritzung High Precision Injection, vollvariabler Ventilsteuerung (VALVETRONIC) und variabler Nockenwellensteuerung Doppel-VANOS
Hubraum effektiv	cm³	2998
Hub / Bohrung	mm	94,6 / 82,0
Verdichtung	:1	11,0
Kraftstoff		ROZ 90 – 98
Empfohlener Kraftstoff		ROZ 95
Leistung	kW/PS	240 / 326
bei Drehzahl	min^{-1}	5500
Drehmoment	Nm	450
bei Drehzahl	min^{-1}	1380 – 5000
Elektrik		
Batterie/Einbauort	Ah/–	90 / Gepäckraum
Fahrdynamik und Sicherheit		
Vorderradaufhängung		Doppelgelenk-Federbeinachse in Aluminiumbauweise mit Vorlaufversatz, kleiner positiver Lenkrollradius, Querkraftausgleich, Bremsnickreduzierung
Hinterradaufhängung		Fünf-Lenker-Achse in Stahlleichtbauweise
Bremse vorne		Einkolben-Faustsattel-Scheibenbremsen, belüftet
Bremse hinten		Einkolben-Faustsattel-Scheibenbremsen, belüftet
Fahrstabilitätssysteme		Serienmäßig: DSC inkl. ABS, ASC und DTC (Dynamische Traktions Control), Kurvenbremshilfe CBC, Bremsassistent DBC, Trockenbremsfunktion, Fading-Ausgleich, Anfahrassistent, Vernetzung mit Allradsystem xDrive; optional: Adaptives Fahrwerk
Sicherheitsausstattung		Serienmäßig: Airbags für Fahrer und Beifahrer, Seitenairbags für Fahrer und Beifahrer, Kopfairbags für die vordere und hintere Sitzreihe, Dreipunkt-Automatikgurte für alle Sitzplätze, vorn mit Gurtstrammer und Gurtkraftbegrenzer, Crash-Sensoren, Reifendruckanzeige
Lenkung		Elektromechanische Zahnstangen-Servolenkung(EPS) mit Servotronic Funktion; optional: Variable Sportlenkung
Gesamtübersetzung Lenkung	:1	15,1
Reifen vorne/hinten		225/50 R17 94W
Felgen vorne/hinten		7,5J x 17 LM

			BMW 440i xDrive Gran Coupé
Getriebe			
Getriebeart			8-Gang Steptronic Getriebe
Getriebeübersetzung	I	:1	5,000
	II	:1	3,200
	III	:1	2,143
	IV	:1	1,720
	V	:1	1,314
	VI	:1	1,000
	VII	:1	0,822
	VIII	:1	0,640
	R	:1	3,456
Hinterachsübersetzung		:1	2,813
Fahrleistungen			
Leistungsgewicht (DIN)		kg/kW	7,0
Literleistung		kW/l	80,1
Beschleunigung 0–100 km/h		s	5,0
Höchstgeschwindigkeit		km/h	250
BMW EfficientDynamics			
BMW EfficientDynamics Maßnahmen serienmäßig			Bremsenergie-Rückgewinnung mit Rekuperationsanzeige, elektromechanische Servolenkung, Auto Start Stop Funktion, Schaltpunktanzeige, ECO PRO Modus mit Segel-Modus (Automatik), intelligenter Leichtbau, optimierte Aerodynamikeigenschaften, bedarfsgerecht gesteuerte Nebenaggregate, kennfeldgeregelte Ölpumpe, Hinterachs- und Verteilergetriebe mit optimierten Warmlaufeigenschaften, Reifen mit reduziertem Rollwiderstand
Verbrauch im EU-Zyklus [2]			
mit Serienbereifung			
städtisch		l/100 km	9,5
außerstädtisch		l/100 km	5,7
insgesamt		l/100 km	7,1
CO_2		g/km	165
mit Felgen 8J x 18 und Reifen 225/45 R18 sowie mit Winterbereifung, mit Felgen 8J x 18 vorn, 8,5J x 18 hinten und Reifen 225/45 R18 vorn, 255/40 R18 hinten, mit Felgen 8J x 19 vorn, 8,5J x 19 hinten und Reifen 225/40 R19 vorn, 255/35 R19 hinten			
städtisch		l/100 km	9,9
außerstädtisch		l/100 km	5,9
insgesamt		l/100 km	7,4
CO_2		g/km	172
Emissionseinstufung			EU6
Versicherungseinstufung			
KH / VK / TK			19 / 26 / 27

Technische Daten gültig für ACEA Märkte/Zulassungsrelevante Daten teilweise nur für Deutschland (Gewichte)

[1] Öl-Wechselmenge
[2] Kraftstoffverbrauchs- und CO_2-Emissionswerte abhängig vom gewählten Reifenformat

BMW 4er Gran Coupé. 420d.

		BMW 420d Gran Coupé
Karosserie		
Anzahl Türen / Sitzplätze		4 / 5
Länge/Breite/Höhe (leer)	mm	4640 / 1825 / 1389
Radstand	mm	2810
Spurweite vorne/hinten	mm	1545 / 1592
Bodenfreiheit	mm	130
Wendekreis	m	11,3
Tankinhalt	ca. l	57
Motoröl [1)]	l	5,0
Leergewicht nach DIN/EU	kg	1520 / 1595 (1540 / 1615)
Zuladung nach DIN	kg	560
Zul. Gesamtgewicht	kg	2080 (2100)
Zul. Achslasten vorne/hinten	kg	945 / 1215
Zul. Anhängelast (12%) gebremst/ungebremst	kg	1600 / 745
Zul. Dachlast/Zul. Stützlast	kg	75 / 75
Kofferraumvolumen	l	480 – 1300
Luftwiderstand	c_x x A	0,28 x 2,16
Motor		
Bauart/Anz. Zylinder/Ventile		R / 4 / 4
Motor-Technologie		BMW TwinPower Turbo Technologie: Turbolader mit variabler Einlassgeometrie, Common-Rail-Direkteinspritzung mit Magnetventil-Injektoren, maximaler Einspritzdruck: 2000 bar
Hubraum effektiv	cm³	1995
Hub / Bohrung	mm	90,0 /84,0
Verdichtung	:1	16,5
Kraftstoff		Diesel
Leistung	kW/PS	140 / 190
bei Drehzahl	min^{-1}	4000
Drehmoment	Nm	400
bei Drehzahl	min^{-1}	1750 – 2500
Elektrik		
Batterie/Einbauort	Ah/–	90 / Gepäckraum
Fahrdynamik und Sicherheit		
Vorderradaufhängung		Doppelgelenk-Federbeinachse in Aluminiumbauweise mit Vorlaufversatz, kleiner positiver Lenkrollradius, Querkraftausgleich, Bremsnickreduzierung
Hinterradaufhängung		Fünf-Lenker-Achse in Stahlleichtbauweise
Bremse vorne		Einkolben-Faustsattel-Scheibenbremsen, belüftet
Bremse hinten		Einkolben-Faustsattel-Scheibenbremsen, belüftet
Fahrstabilitätssysteme		Serienmäßig: DSC inkl. ABS, ASC und DTC (Dynamische Traktions Control), Kurvenbremshilfe CBC, Bremsassistent DBC, Trockenbremsfunktion, Fading-Ausgleich, Anfahrassistent
Sicherheitsausstattung		Serienmäßig: Airbags für Fahrer und Beifahrer, Seitenairbags für Fahrer und Beifahrer, Kopfairbags für die vordere und hintere Sitzreihe, Dreipunkt-Automatikgurte für alle Sitzplätze, vorn mit Gurtstrammer und Gurtkraftbegrenzer, Crash-Sensoren, Reifendruckanzeige
Lenkung		Elektromechanische Servolenkung (EPS) mit Servotronic Funktion, optional: Variable Sportlenkung
Gesamtübersetzung Lenkung	:1	15,0
Reifen vorne/hinten		225/50 R17 94V
Felgen vorne/hinten		7,5J x 17 LM

			BMW 420d Gran Coupé
Getriebe			
Getriebeart			6-Gang manuell (8-Gang Steptronic Getriebe)
Getriebeübersetzung	I	:1	4,110 (5,000)
	II	:1	2,248 (3,200)
	III	:1	1,403 (2,143)
	IV	:1	1,000 (1,720)
	V	:1	0,802 (1,314)
	VI	:1	0,659 (1,000)
	VII	:1	– (0,822)
	VIII	:1	– (0,640)
	R	:1	3,727 (3,456)
Hinterachsübersetzung		:1	3,154 (2,813)
Fahrleistungen			
Leistungsgewicht (DIN)		kg/kW	10,9 (11,0)
Literleistung		kW/l	70,2
Beschleunigung 0–100 km/h		s	7,5 (7,3)
Höchstgeschwindigkeit		km/h	240 (231)
BMW EfficientDynamics			
BMW EfficientDynamics Maßnahmen serienmäßig			Bremsenergie-Rückgewinnung mit Rekuperationsanzeige, elektromechanische Servolenkung, Auto Start Stop Funktion, Schaltpunktanzeige, ECO PRO Modus mit Segel-Modus (Automatik), intelligenter Leichtbau, optimierte Aerodynamikeigenschaften, bedarfsgerecht gesteuerte Nebenaggregate, kennfeldgeregelte Ölpumpe Klimakompressor abkoppelbar, Hinterachsgetriebe mit optimierten Warmlaufeigenschaften, Reifen mit reduziertem Rollwiderstand
Verbrauch im EU-Zyklus [2)]			
mit Serienbereifung			
städtisch		l/100 km	5,1 (4,7)
außerstädtisch		l/100 km	3,7 (3,6)
insgesamt		l/100 km	4,2 (4,0)
CO_2		g/km	111 (106)
mit Felgen 8J x 18 und Reifen 225/45 R18 sowie mit Winterbereifung, mit Felgen 8J x 18 vorn, 8,5J x 18 hinten und Reifen 225/45 R18 vorn, 255/40 R18 hinten, mit Felgen 8J x 19 vorn, 8,5J x 19 hinten und Reifen 225/40 R19 vorn, 255/35 R19 hinten			
städtisch		l/100 km	5,5 (5,1)
außerstädtisch		l/100 km	3,9 (3,9)
insgesamt		l/100 km	4,5 (4,3)
CO_2		g/km	119 (114)
Emissionseinstufung			EU6
Versicherungseinstufung			
KH / VK / TK			19 / 26 / 27

Technische Daten gültig für ACEA Märkte/Zulassungsrelevante Daten teilweise nur für Deutschland (Gewichte)
Werte in Klammern gelten für Automatikgetriebe

[1)] Öl-Wechselmenge
[2)] Kraftstoffverbrauchs- und CO_2-Emissionswerte abhängig vom gewählten Reifenformat

BMW 4er Gran Coupé.
420d xDrive.

		BMW 420d xDrive Gran Coupé
Karosserie		
Anzahl Türen / Sitzplätze		4 / 5
Länge/Breite/Höhe (leer)	mm	4640 / 1825 / 1404
Radstand	mm	2810
Spurweite vorne/hinten	mm	1543 / 1592
Bodenfreiheit	mm	145
Wendekreis	m	11,8
Tankinhalt	ca. l	57
Motoröl [1)]	l	5,0
Leergewicht nach DIN/EU	kg	1595 / 1670 (1615 / 1690)
Zuladung nach DIN	kg	560
Zul. Gesamtgewicht	kg	2155 (2175)
Zul. Achslasten vorne/hinten	kg	1005 / 1230
Zul. Anhängelast (12%) gebremst/ungebremst	kg	1600 / 750
Zul. Dachlast/Zul. Stützlast	kg	75 / 75
Kofferraumvolumen	l	480 – 1300
Luftwiderstand	c_x x A	0,29 x 2,16
Motor		
Bauart/Anz. Zylinder/Ventile		R / 4 / 4
Motor-Technologie		BMW TwinPower Turbo Technologie: Turbolader mit variabler Einlassgeometrie, Common-Rail-Direkteinspritzung mit Magnetventil-Injektoren, maximaler Einspritzdruck: 2000 bar
Hubraum effektiv	cm³	1995
Hub / Bohrung	mm	90,0 /84,0
Verdichtung	:1	16,5
Kraftstoff		Diesel
Leistung	kW/PS	140 / 190
bei Drehzahl	min^{-1}	4000
Drehmoment	Nm	400
bei Drehzahl	min^{-1}	1750 – 2500
Elektrik		
Batterie/Einbauort	Ah/–	90 / Gepäckraum
Fahrdynamik und Sicherheit		
Vorderradaufhängung		Doppelgelenk-Federbeinachse in Aluminiumbauweise mit Vorlaufversatz, kleiner positiver Lenkrollradius, Querkraftausgleich, Bremsnickreduzierung
Hinterradaufhängung		Fünf-Lenker-Achse in Stahlleichtbauweise
Bremse vorne		Einkolben-Faustsattel-Scheibenbremsen, belüftet
Bremse hinten		Einkolben-Faustsattel-Scheibenbremsen, belüftet
Fahrstabilitätssysteme		Serienmäßig: DSC inkl. ABS, ASC und DTC (Dynamische Traktions Control), Kurvenbremshilfe CBC, Bremsassistent DBC, Trockenbremsfunktion, Fading-Ausgleich, Anfahrassistent, Vernetzung mit Allradsystem xDrive im Integrated Chassis Management (ICM)
Sicherheitsausstattung		Serienmäßig: Airbags für Fahrer und Beifahrer, Seitenairbags für Fahrer und Beifahrer, Kopfairbags für die vordere und hintere Sitzreihe, Dreipunkt-Automatikgurte für alle Sitzplätze, vorn mit Gurtstrammer und Gurtkraftbegrenzer, Crash-Sensoren, Reifendruckanzeige
Lenkung		Elektromechanische Servolenkung (EPS) mit Servotronic Funktion, optional: Variable Sportlenkung
Gesamtübersetzung Lenkung	:1	15,1
Reifen vorne/hinten		225/50 R17 94W
Felgen vorne/hinten		7,5J x 17 LM

			BMW 420d xDrive Gran Coupé
Getriebe			
Getriebeart			6-Gang manuell (8-Gang Steptronic Getriebe)
Getriebeübersetzung	I	:1	4,110 (5,000)
	II	:1	2,248 (3,200)
	III	:1	1,403 (2,143)
	IV	:1	1,000 (1,720)
	V	:1	0,802 (1,314)
	VI	:1	0,659 (1,000)
	VII	:1	– (0,822)
	VIII	:1	– (0,640)
	R	:1	3,727 (3,456)
Hinterachsübersetzung		:1	3,154 (2,813)
Fahrleistungen			
Leistungsgewicht (DIN)		kg/kW	11,4 (11,5)
Literleistung		kW/l	70,2
Beschleunigung 0–100 km/h		s	7,6 (7,4)
Höchstgeschwindigkeit		km/h	235 (230)
BMW EfficientDynamics			
BMW EfficientDynamics Maßnahmen serienmäßig			Bremsenergie-Rückgewinnung mit Rekuperationsanzeige, elektromechanische Servolenkung, Auto Start Stop Funktion, Schaltpunktanzeige, ECO PRO Modus mit Segel-Modus (Automatik), intelligenter Leichtbau, optimierte Aerodynamikeigenschaften, bedarfsgerecht gesteuerte Nebenaggregate, kennfeldgeregelte Ölpumpe Klimakompressor abkoppelbar, Hinterachs- und Verteilergetriebe mit optimierten Warmlaufeigenschaften, Reifen mit reduziertem Rollwiderstand
Verbrauch im EU-Zyklus [2)]			
mit Serienbereifung			
städtisch		l/100 km	5,6 (5,2)
außerstädtisch		l/100 km	4,0 (4,1)
insgesamt		l/100 km	4,6 (4,5)
CO_2		g/km	121 (118)
mit Felgen 8J x 18 und Reifen 225/45 R18 sowie mit Winterbereifung, mit Felgen 8J x 18 vorn, 8,5J x 18 hinten und Reifen 225/45 R18 vorn, 255/40 R18 hinten, mit Felgen 8J x 19 vorn, 8,5J x 19 hinten und Reifen 225/40 R19 vorn, 255/35 R19 hinten			
städtisch		l/100 km	5,9 (5,6)
außerstädtisch		l/100 km	4,3 (4,3)
insgesamt		l/100 km	4,9 (4,8)
CO_2		g/km	129 (126)
Emissionseinstufung			EU6
Versicherungseinstufung			
KH / VK / TK			19 / 26 / 27

Technische Daten gültig für ACEA Märkte/Zulassungsrelevante Daten teilweise nur für Deutschland (Gewichte)
Werte in Klammern gelten für Automatikgetriebe

[1)] Öl-Wechselmenge
[2)] Kraftstoffverbrauchs- und CO_2-Emissionswerte abhängig vom gewählten Reifenformat

BMW 4er Gran Coupé.
430d xDrive, 435d xDrive.

		BMW 430d xDrive Gran Coupé	BMW 435d xDrive Gran Coupé
Karosserie			
Anzahl Türen / Sitzplätze		4 / 5	4 / 5
Länge/Breite/Höhe (leer)	mm	4640 / 1825 / 1404	4640 / 1825 / 1404
Radstand	mm	2810	2810
Spurweite vorne/hinten	mm	1543 / 1592	1543 / 1592
Bodenfreiheit	mm	145	145
Wendekreis	m	11,8	11,8
Tankinhalt	ca. l	57	57
Motoröl [1)]	l	6,5	6,5
Leergewicht nach DIN/EU	kg	1680 / 1755	1700 / 1775
Zuladung nach DIN	kg	560	560
Zul. Gesamtgewicht	kg	2240	2260
Zul. Achslasten vorne/hinten	kg	1050 / 1230	1060 / 1230
Zul. Anhängelast (12%) gebremst/ungebremst	kg	1800 / 750	1800 / 750
Zul. Dachlast/Zul. Stützlast	kg	75 / 75	75 / 75
Kofferraumvolumen	l	480 – 1300	480 – 1300
Luftwiderstand	c_X x A	0,29 x 2,16	0,30 x 2,16
Motor			
Bauart/Anz. Zylinder/Ventile		R / 6 / 4	R / 6 / 4
Motor-Technologie		BMW TwinPower Turbo Technologie: Turbolader mit variabler Einlassgeometrie, Common-Rail-Direkteinspritzung mit Magnetventil-Injektoren, maximaler Einspritzdruck: 1800 bar	BMW TwinPower Turbo Technologie: Stufenaufladung, Hochdrucklader mit variabler Einlassgeometrie, Common-Rail-Direkteinspritzung mit Piezo-Injektoren, maximaler Einspritzdruck: 2000 bar
Hubraum effektiv	cm³	2993	2993
Hub / Bohrung	mm	90,0 / 84,0	90,0 / 84,0
Verdichtung	:1	16,5	16,5
Kraftstoff		Diesel	Diesel
Leistung	kW/PS	190 / 258	230 / 313
bei Drehzahl	min^{-1}	4000	4400
Drehmoment	Nm	560	630
bei Drehzahl	min^{-1}	1500 – 3000	1500 – 2500
Elektrik			
Batterie/Einbauort	Ah/–	90 / Gepäckraum	90 / Gepäckraum
Fahrdynamik und Sicherheit			
Vorderradaufhängung		Doppelgelenk-Federbeinachse in Aluminiumbauweise mit Vorlaufversatz, kleiner positiver Lenkrollradius, Querkraftausgleich, Bremsnickreduzierung	
Hinterradaufhängung		Fünf-Lenker-Achse in Stahlleichtbauweise	
Bremse vorne		Einkolben-Faustsattel-Scheibenbremsen, belüftet	
Bremse hinten		Einkolben-Faustsattel-Scheibenbremsen, belüftet	
Fahrstabilitätssysteme		Serienmäßig: DSC inkl. ABS, ASC und DTC (Dynamische Traktions Control), Kurvenbremshilfe CBC, Bremsassistent DBC, Trockenbremsfunktion, Fading-Ausgleich, Anfahrassistent, Vernetzung mit Allradsystem xDrive im Integrated Chassis Management (ICM); optional: Adaptives Fahrwerk	
Sicherheitsausstattung		Serienmäßig: Airbags für Fahrer und Beifahrer, Seitenairbags für Fahrer und Beifahrer, Kopfairbags für die vordere und hintere Sitzreihe, Dreipunkt-Automatikgurte für alle Sitzplätze, vorn mit Gurtstrammer und Gurtkraftbegrenzer, Crash-Sensoren, Reifendruckanzeige	
Lenkung		Elektromechanische Zahnstangen-Servolenkung (EPS) mit Servotronic Funktion; optional: Variable Sportlenkung	
Gesamtübersetzung Lenkung	:1	15,1	15,2
Reifen vorne/hinten		225/50 R17 94W	225/50 R17 94W
Felgen vorne/hinten		7,5J x 17 LM	7,5J x 17 LM

			BMW 430d xDrive Gran Coupé	BMW 435d xDrive Gran Coupé
Getriebe				
Getriebeart			8-Gang Steptronic Getriebe	
Getriebeübersetzung	I	:1	4,714	4,714
	II	:1	3,143	3,143
	III	:1	2,106	2,106
	IV	:1	1,667	1,667
	V	:1	1,285	1,285
	VI	:1	1,000	1,000
	VII	:1	0,839	0,839
	VIII	:1	0,667	0,667
	R	:1	3,317	3,317
Hinterachsübersetzung		:1	2,563	2,563
Fahrleistungen				
Leistungsgewicht (DIN)		kg/kW	8,8	7,4
Literleistung		kW/l	63,5	76,8
Beschleunigung 0–100 km/h		s	5,3	4,8
Höchstgeschwindigkeit		km/h	250	250
BMW EfficientDynamics				
BMW EfficientDynamics Maßnahmen serienmäßig			Bremsenergie-Rückgewinnung mit Rekuperationsanzeige, elektromechanische Servolenkung, Auto Start Stop Funktion, ECO PRO Modus mit Segel-Modus, intelligenter Leichtbau, optimierte Aerodynamikeigenschaften, bedarfsgerecht gesteuerte Nebenaggregate, Hinterachs- und Verteilergetriebe mit optimierten Warmlaufeigenschaften, Reifen mit reduziertem Rollwiderstand, BMW BluePerformance Technologie	
Verbrauch im EU-Zyklus [2)]				
mit Serienbereifung				
städtisch		l/100 km	6,2	6,7
außerstädtisch		l/100 km	4,9	4,9
insgesamt		l/100 km	5,3	5,6
CO_2		g/km	140	146
mit Felgen 8J x 18 und Reifen 225/45 R18 sowie mit Winterbereifung, mit Felgen 8J x 18 vorn, 8,5J x 18 hinten und Reifen 225/45 R18 vorn, 255/40 R18 hinten, mit Felgen 8J x 19 vorn, 8,5J x 19 hinten und Reifen 225/40 R19 vorn, 255/35 R19 hinten				
städtisch		l/100 km	6,4	6,7
außerstädtisch		l/100 km	5,0	5,1
insgesamt		l/100 km	5,5	5,7
CO_2		g/km	145	150
Emissionseinstufung			EU6	EU6
Versicherungseinstufung				
KH / VK / TK			19 / 25 / 27	21 / 27 / 27

Technische Daten gültig für ACEA Märkte/Zulassungsrelevante Daten teilweise nur für Deutschland (Gewichte)

1) Öl-Wechselmenge
2) Kraftstoffverbrauchs- und CO_2-Emissionswerte abhängig vom gewählten Reifenformat

Leistungs- und Drehmomentdiagramm.
BMW 420i.

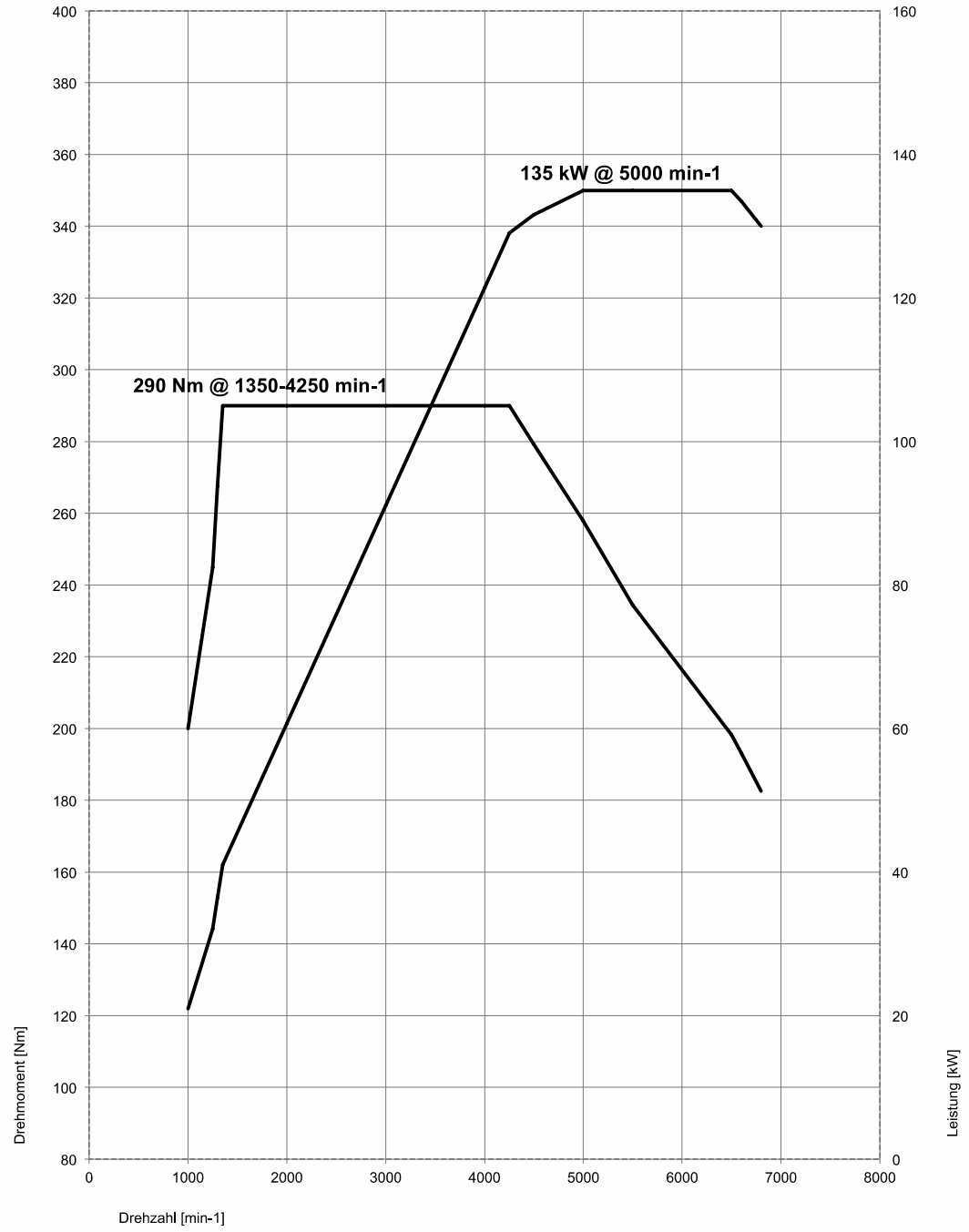

BMW 420i xDrive.

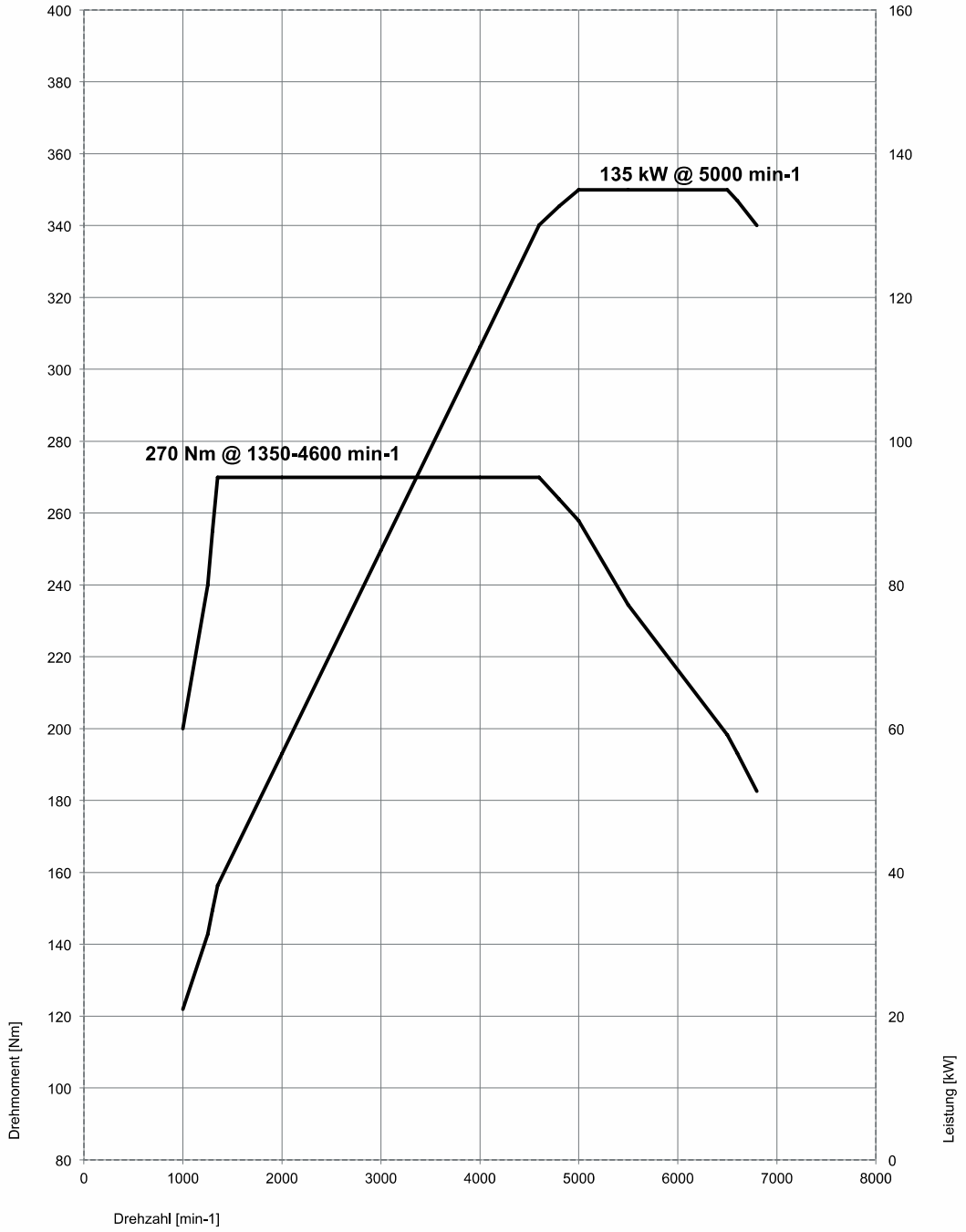

BMW 430i xDrive.

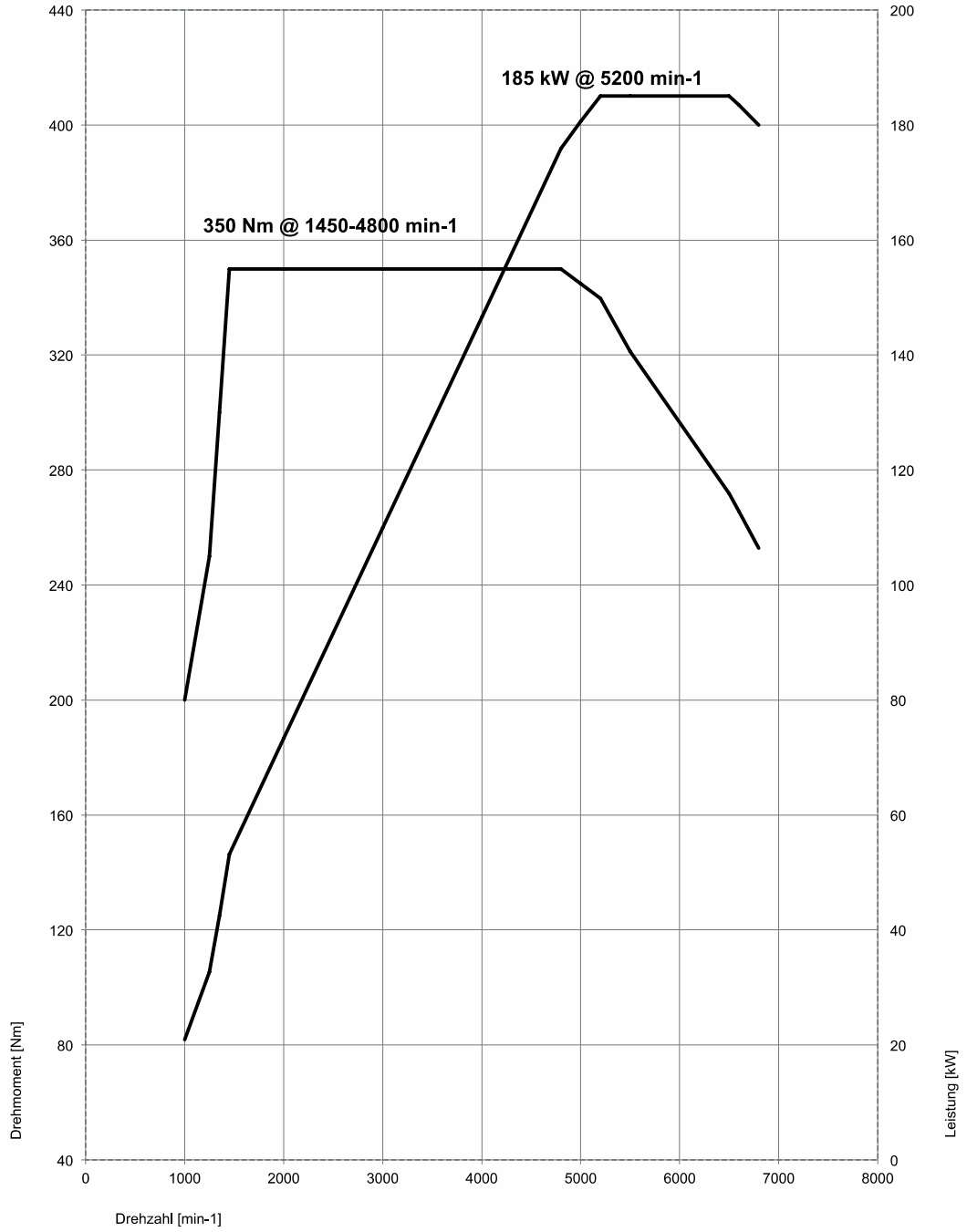

BMW 440i xDrive.

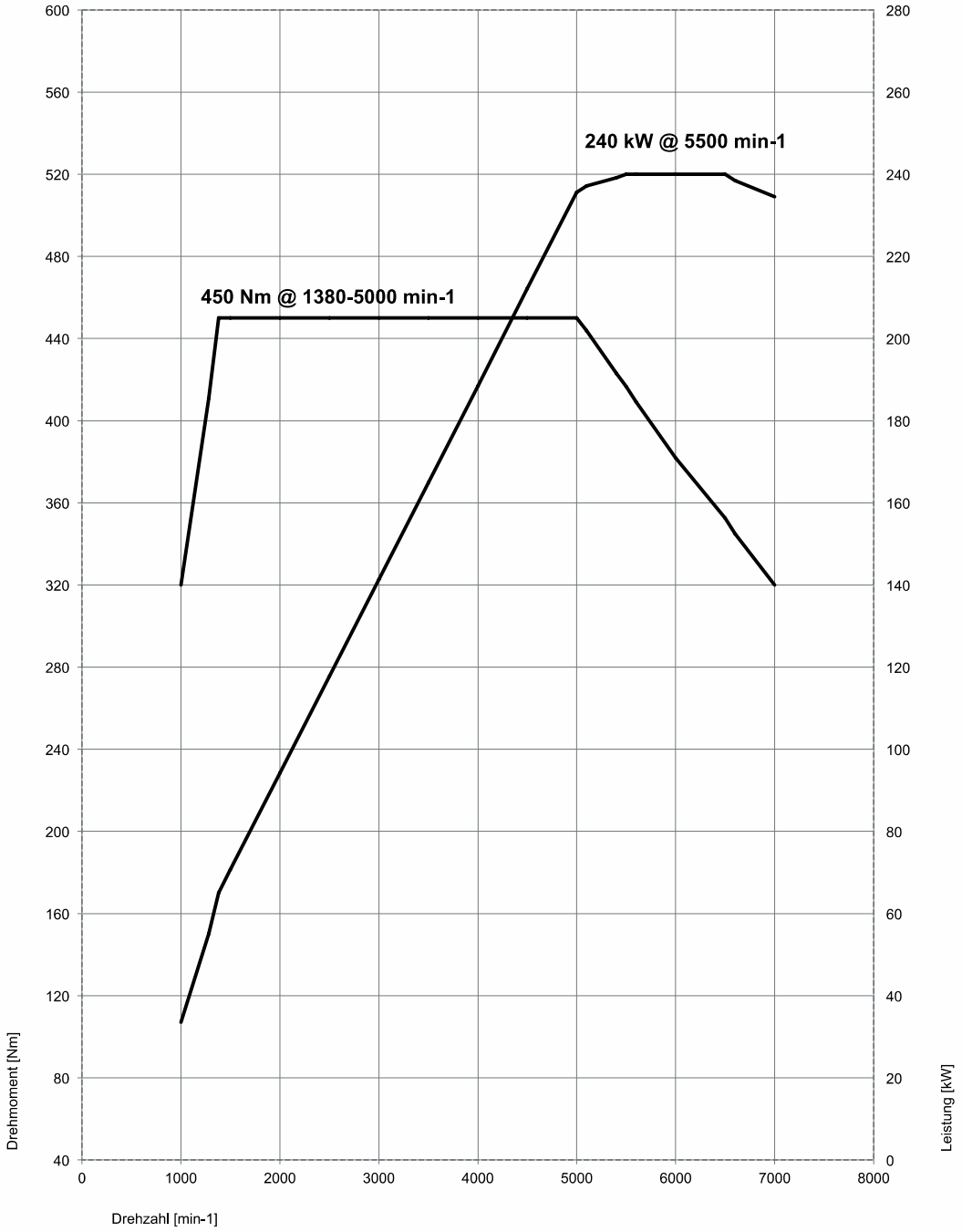

BMW 420d, 420d xDrive.

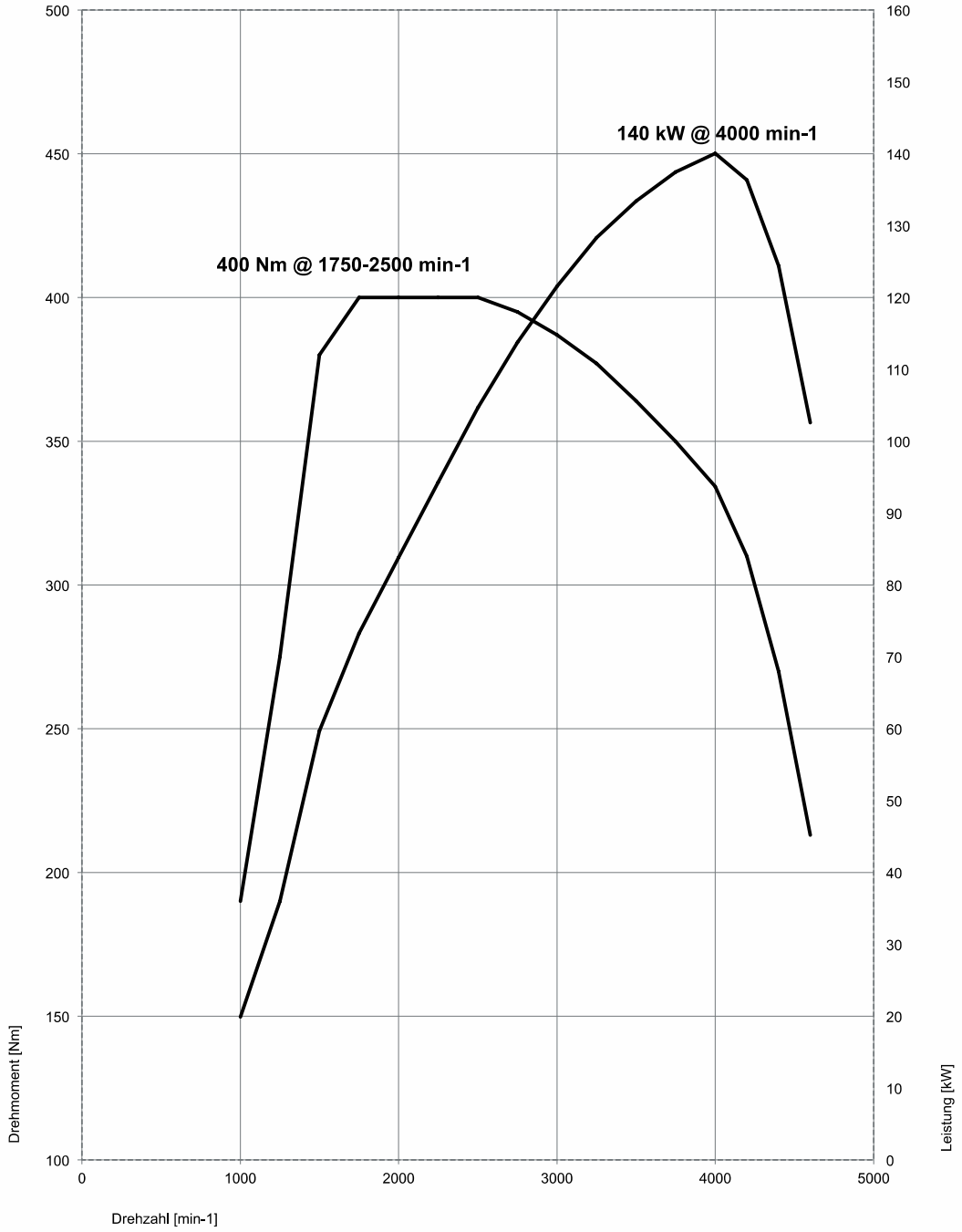

BMW 430d xDrive.

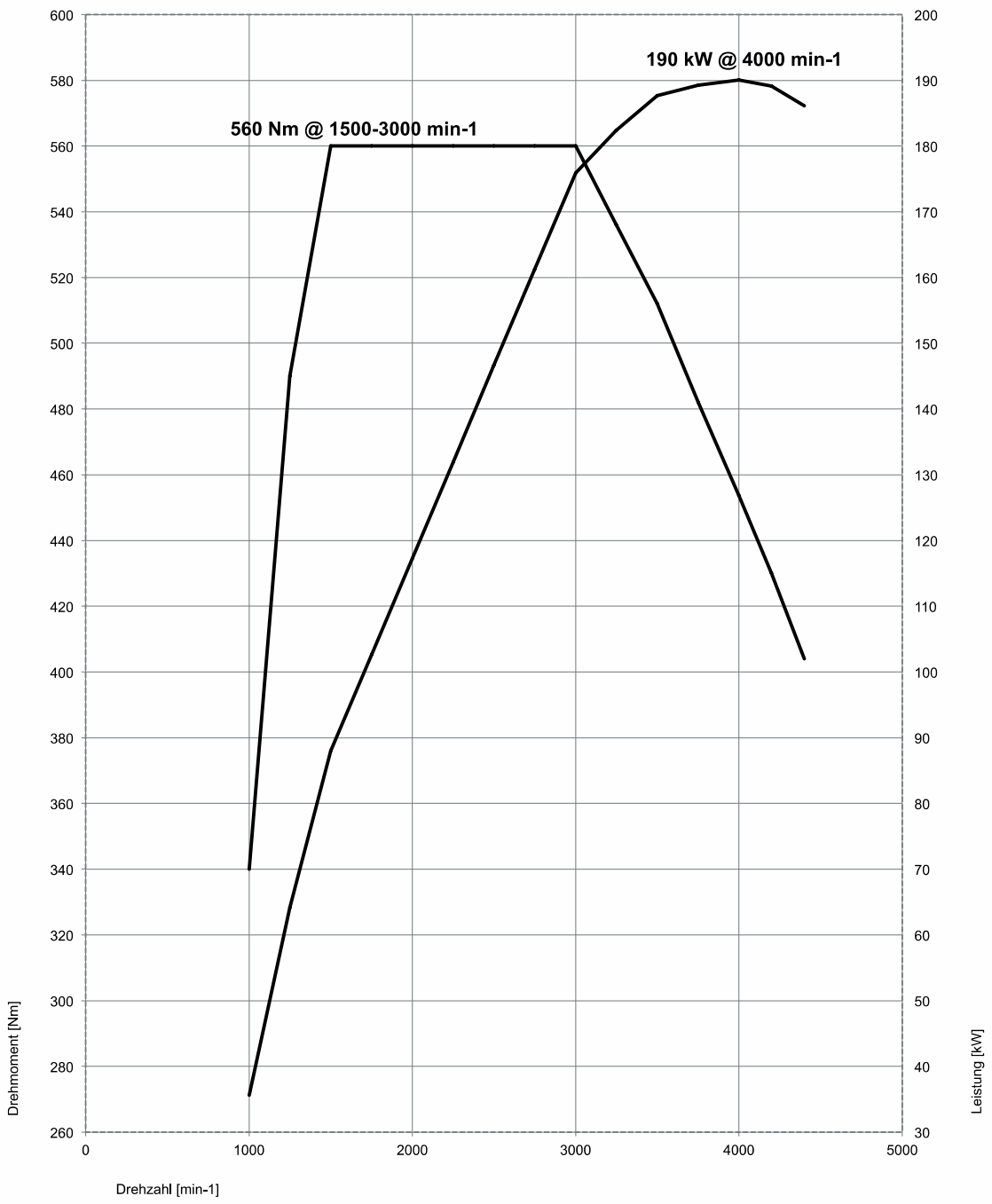

BMW 435d xDrive.

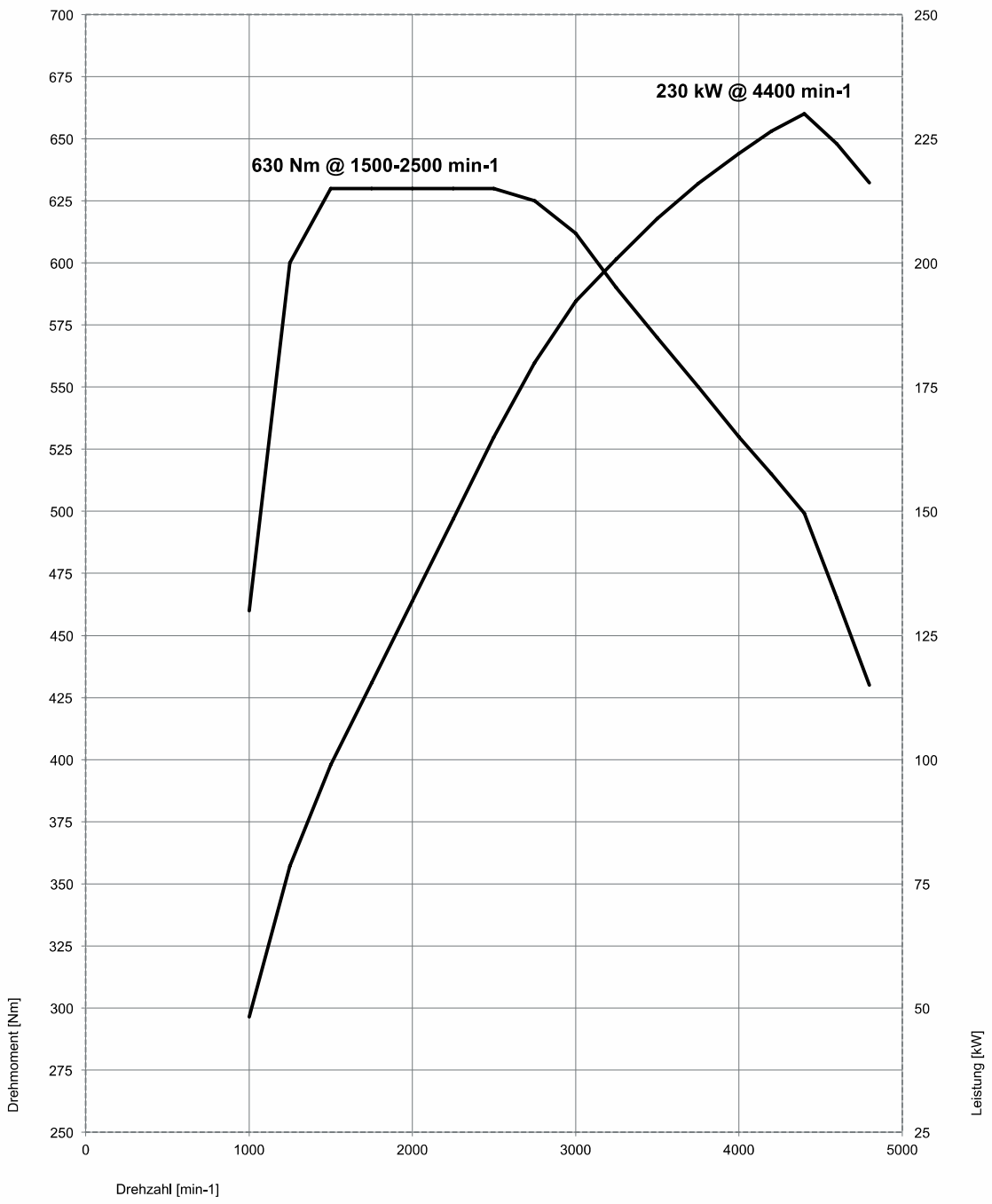

Außen- und Innenabmessungen.
BMW 4er Coupé.

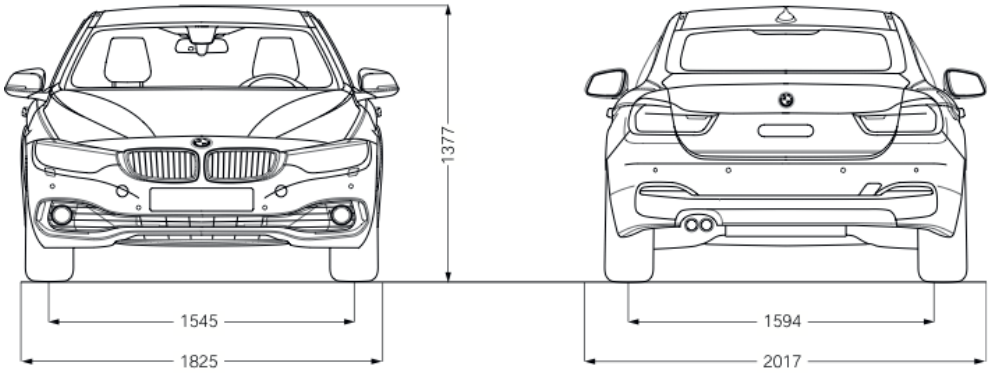

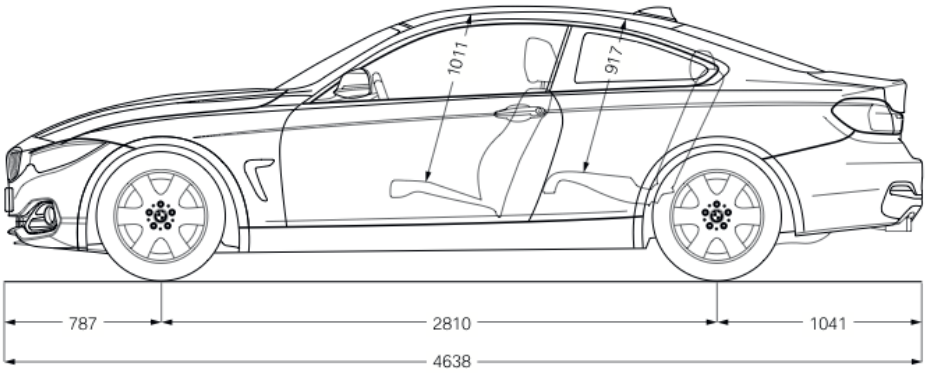

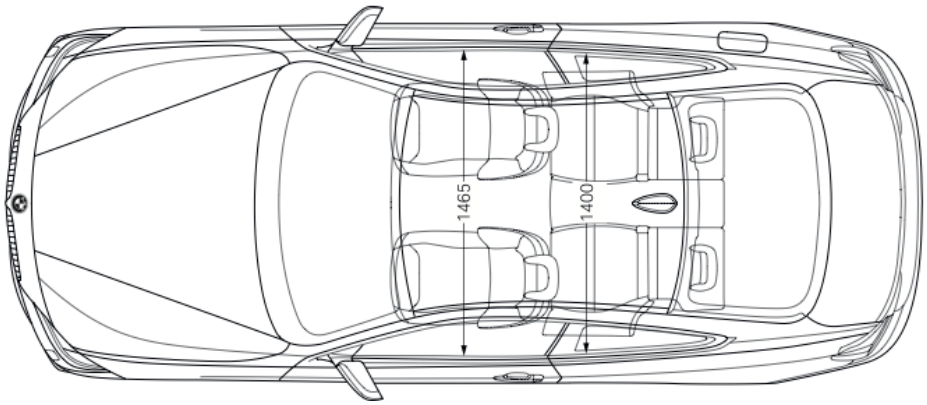

BMW 4er Cabrio.

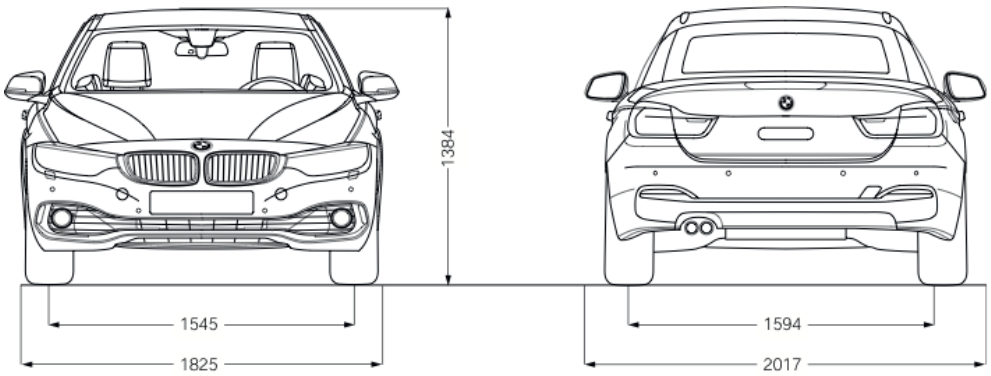

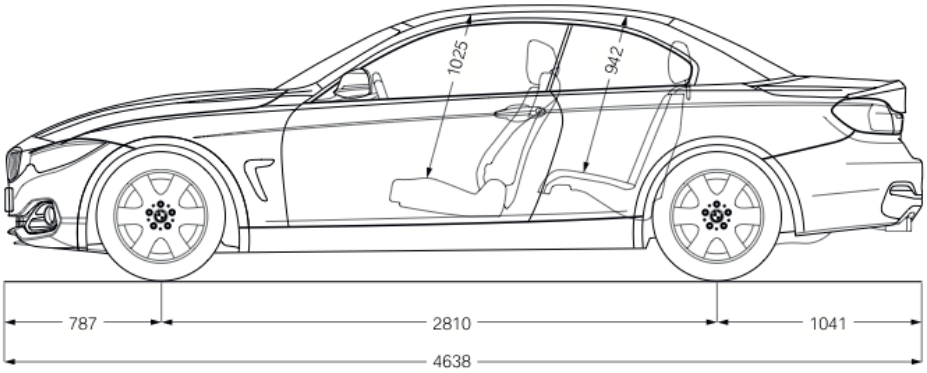

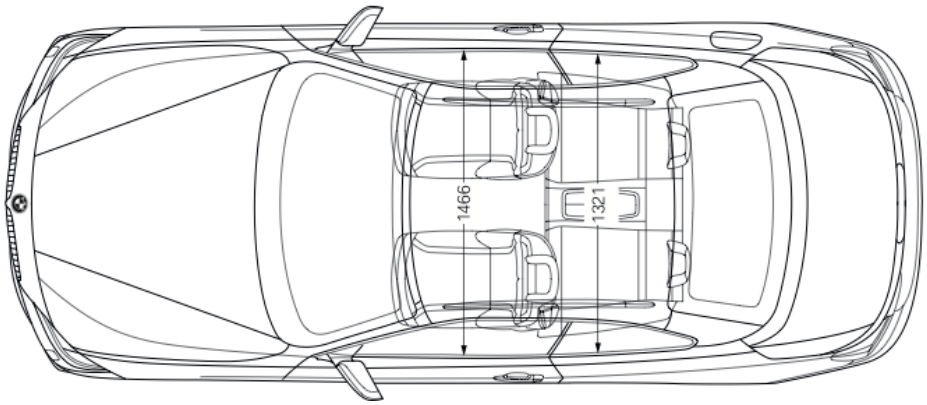
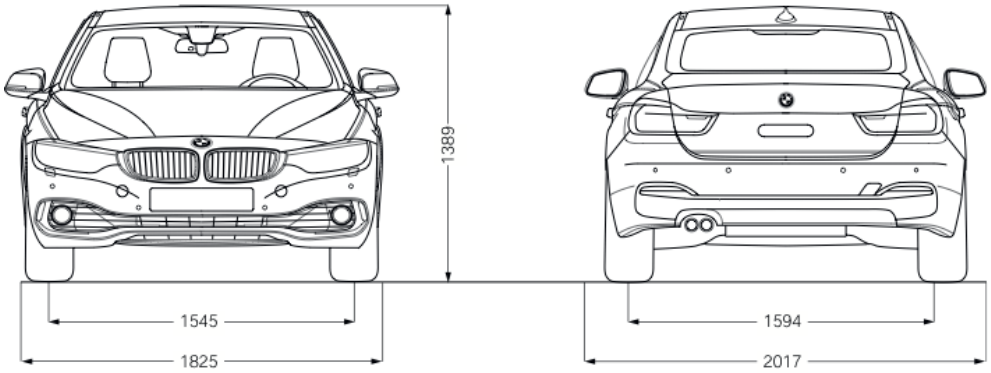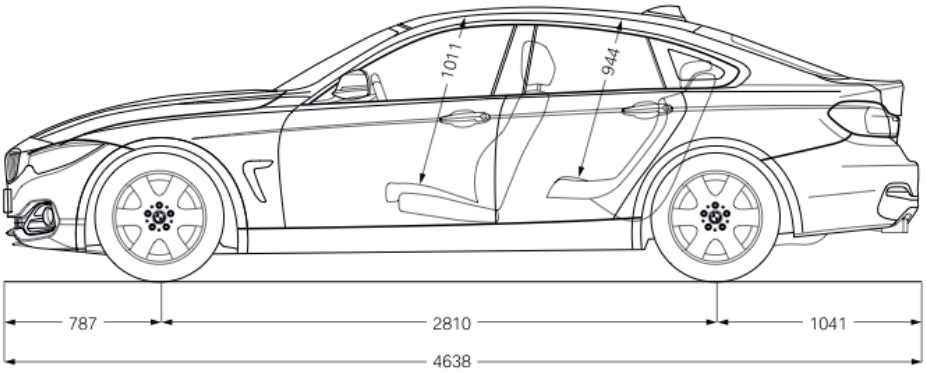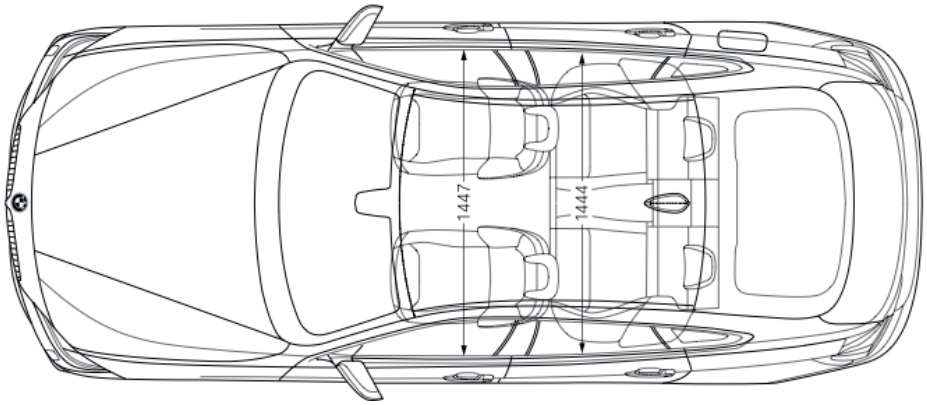
BMW 4er Gran Coupé.