Technische Daten.
BMW 8er Gran Coupé.
840i xDrive.

		BMW 840i xDrive Gran Coupé
Karosserie		
Anzahl Türen/Sitzplätze		4 / 5
Länge/Breite/Höhe (leer)	mm	5082 / 1932 / 1407
Radstand	mm	3023
Spurweite vorne/hinten	mm	1627 / 1671
Bodenfreiheit	mm	128
Wendekreis	m	12,6
Tankinhalt	ca. l	68
Motoröl [1)]	l	6,5
Leergewicht nach DIN/EU	kg	1855 / 1930
Zuladung nach DIN	kg	625
Zul. Gesamtgewicht	kg	2480
Zul. Achslasten vorne/hinten	kg	1220 / 1355
Zul. Anhängelast (12 %) gebremst/ungebremst	kg	– / –
Zul. Dachlast/Zul. Stützlast	kg	75 / –
Kofferraumvolumen	l	440
Luftwiderstand	c_x x A	0,29 x 2,31
Motor		
Bauart/Anz. Zylinder/Ventile		R / 6 / 4
Motor-Technologie		BMW TwinPower Turbo Technologie: TwinScroll Turbolader, Direkteinspritzung High Precision Injection, vollvariable Ventilsteuerung VALVETRONIC, variable Nockenwellensteuerung Doppel-VANOS
Hubraum effektiv	cm³	2998
Hub/Bohrung	mm	94,6 / 82,0
Verdichtung	:1	11,0
Kraftstoff		min ROZ 91
Leistung	kW/PS	250 / 340
bei Drehzahl	min^{-1}	5000 – 6500
Drehmoment	Nm	500
bei Drehzahl	min^{-1}	1600 – 4500
Elektrik		
Batterie/Einbauort	Ah/–	105 / Gepäckraum
Fahrdynamik und Sicherheit		
Vorderradaufhängung		Doppelquerlenker-Achse in Aluminium-Bauweise mit aufgelöster unterer Lenkerebene und spezifischer Elastokinematik
Hinterradaufhängung		Fünflenker-Achse in Aluminium-Stahl-Leichtbauweise mit doppeltelastischer Lagerung und spezifischer Elastokinematik
Bremse vorne		Vierkolben-Festsattel-Scheibenbremsen, belüftet
Bremse hinten		Einkolben-Faustsattel-Scheibenbremsen, belüftet
Fahrstabilitätssysteme		Serienmäßig: DSC inkl. ABS und DTC (Dynamische Traktions Control), Kurvenbremshilfe CBC, Bremsassistent DBC, Trockenbremsfunktion, Fading-Ausgleich, Anfahrassistent, DSC mit Allradantrieb xDrive vernetzt, Adaptives M Fahrwerk; optional: geregelte Differenzialsperre im Hinterachsgetriebe, aktive Wankstabilisierung
Sicherheitsausstattung		Serienmäßig: Airbags für Fahrer und Beifahrer, Seitenairbags für Fahrer und Beifahrer, Kopfairbags vorn und hinten, Dreipunkt-Automatikgurte für alle Sitzplätze, vorn mit Gurtstopper, Gurtstrammer und Gurtkraftbegrenzer, Crash-Sensoren, Reifendruckanzeige
Lenkung		Elektromechanische Zahnstangen-Servolenkung (EPS), Integral-Aktivlenkung
Gesamtübersetzung Lenkung	:1	14,9
Reifen vorne/hinten		245/45 R18 100Y XL/ 275/40 R18 103Y XL
Felgen vorne/hinten		8J x 18 LM/ 9J x 18 LM

BMW 8er Gran Coupé.
840i xDrive.

			BMW 840i xDrive Gran Coupé
Getriebe			
Getriebeart			8-Gang Steptronic Getriebe
Getriebeübersetzung	I	:1	5,250
	II	:1	3,360
	III	:1	2,172
	IV	:1	1,720
	V	:1	1,316
	VI	:1	1,000
	VII	:1	0,822
	VIII	:1	0,640
	R	:1	3,712
Hinterachsübersetzung		:1	2,929
Fahrleistungen			
Leistungsgewicht (DIN)		kg/kW	7,4
Literleistung		kW/l	83,4
Beschleunigung 0–100 km/h		s	4,9
Höchstgeschwindigkeit		km/h	250
BMW EfficientDynamics			
BMW EfficientDynamics Maßnahmen serienmäßig			Bremsenergie-Rückgewinnung mit Rekuperationsanzeige, elektromechanische Servolenkung, Auto Start Stop Funktion, Schaltpunktanzeige, ECO PRO Modus mit Segel-Funktion, BMW EfficientLightweight, optimierte Aerodynamikeigenschaften, aktive Luftklappensteuerung, bedarfsgerecht gesteuerte Nebenaggregate, kennfeldgeregelte Ölpumpe, wirkungsgrad- und gewichtsoptimierter Allradantrieb, Hinterachs- und Verteilergetriebe mit optimierten Warmlaufeigenschaften, BMW Blue Performance Technologie
Verbrauch im EU-Zyklus			
städtisch		l/100 km	9,8 – 9,5
außerstädtisch		l/100 km	6,7 – 6,3
insgesamt		l/100 km	7,8 – 7,5
CO_2		g/km	179 – 171
Emissionseinstufung			Euro 6d-TEMP
Versicherungseinstufung			
KH / VK / TK			[2]

Technische Daten gültig für ACEA Märkte/Zulassungsrelevante Daten teilweise nur für Deutschland (Gewichte)
Bei allen technischen Daten handelt es sich um vorläufige Angaben

[1] Öl-Wechselmenge
[2] Angaben noch nicht verfügbar

BMW 8er Gran Coupé.
M850i xDrive.

		BMW M850i xDrive Gran Coupé
Karosserie		
Anzahl Türen/Sitzplätze		4 / 5
Länge/Breite/Höhe (leer)	mm	5082 / 1932 / 1407
Radstand	mm	3023
Spurweite vorne/hinten	mm	1627 / 1671
Bodenfreiheit	mm	128
Wendekreis	m	12,6
Tankinhalt	ca. l	68
Motoröl [1)]	l	10,5
Leergewicht nach DIN/EU	kg	1995 / 2070
Zuladung nach DIN	kg	605
Zul. Gesamtgewicht	kg	2600
Zul. Achslasten vorne/hinten	kg	1300 / 1390
Zul. Anhängelast (12 %) gebremst/ungebremst	kg	– / –
Zul. Dachlast/Zul. Stützlast	kg	75 / –
Kofferraumvolumen	l	440
Luftwiderstand	c_x x A	0,32 x 2,31
Motor		
Bauart/Anz. Zylinder/Ventile		V / 8 / 4
Motor-Technologie		BMW TwinPower Turbo Technologie: zwei TwinScroll Turbolader, Direkteinspritzung High Precision Injection, vollvariable Ventilsteuerung VALVETRONIC, variable Nockenwellensteuerung Doppel-VANOS
Hubraum effektiv	cm^3	4395
Hub/Bohrung	mm	88,3 / 89,0
Verdichtung	:1	10,5
Kraftstoff		min ROZ 91
Leistung	kW/PS	390 / 530
bei Drehzahl	min^{-1}	5500 – 6000
Drehmoment	Nm	750
bei Drehzahl	min^{-1}	1800 – 4600
Elektrik		
Batterie/Einbauort	Ah/–	105 / Gepäckraum
Fahrdynamik und Sicherheit		
Vorderradaufhängung		Doppelquerlenker-Achse in Aluminium-Bauweise mit aufgelöster unterer Lenkerebene und spezifischer Elastokinematik
Hinterradaufhängung		Fünflenker-Achse in Aluminium-Stahl-Leichtbauweise mit doppeltelastischer Lagerung und spezifischer Elastokinematik
Bremse vorne		Vierkolben-Festsattel-Scheibenbremsen, belüftet
Bremse hinten		Einkolben-Faustsattel-Scheibenbremsen, belüftet
Fahrstabilitätssysteme		Serienmäßig: DSC inkl. ABS und DTC (Dynamische Traktions Control), Kurvenbremshilfe CBC, Bremsassistent DBC, Trockenbremsfunktion, Fading-Ausgleich, Anfahrassistent, DSC mit Allradantrieb xDrive vernetzt, Adaptives M Fahrwerk, geregelte Differenzialsperre im Hinterachsgetriebe; optional: aktive Wankstabilisierung
Sicherheitsausstattung		Serienmäßig: Airbags für Fahrer und Beifahrer, Seitenairbags für Fahrer und Beifahrer, Kopfairbags vorn und hinten, Dreipunkt-Automatikgurte für alle Sitzplätze, vorn mit Gurtstopper, Gurtstrammer und Gurtkraftbegrenzer, Crash-Sensoren, Reifendruckanzeige
Lenkung		Elektromechanische Zahnstangen-Servolenkung (EPS), Integral-Aktivlenkung
Gesamtübersetzung Lenkung	:1	14,9
Reifen vorne/hinten		245/35 R20 95Y XL/ 275/30 R20 97Y XL
Felgen vorne/hinten		8J x 20 LM/ 9J x 20 LM

			BMW M850i xDrive Gran Coupé
Getriebe			
Getriebeart			8-Gang Steptronic Getriebe
Getriebeübersetzung	I	:1	5,500
	II	:1	3,520
	III	:1	2,200
	IV	:1	1,720
	V	:1	1,317
	VI	:1	1,000
	VII	:1	0,823
	VIII	:1	0,640
	R	:1	3,993
Hinterachsübersetzung		:1	2,813
Fahrleistungen			
Leistungsgewicht (DIN)		kg/kW	5,1
Literleistung		kW/l	88,7
Beschleunigung 0–100 km/h		s	3,9
Höchstgeschwindigkeit		km/h	250
BMW EfficientDynamics			
BMW EfficientDynamics Maßnahmen serienmäßig			Bremsenergie-Rückgewinnung mit Rekuperationsanzeige, elektromechanische Servolenkung, Auto Start Stop Funktion, Schaltpunktanzeige, ECO PRO Modus mit Segel-Funktion, BMW EfficientLightweight, optimierte Aerodynamikeigenschaften, aktive Luftklappensteuerung, bedarfsgerecht gesteuerte Nebenaggregate, kennfeldgeregelte Ölpumpe, wirkungsgrad- und gewichtsoptimierter Allradantrieb, Hinterachs- und Verteilergetriebe mit optimierten Warmlaufeigenschaften
Verbrauch im EU-Zyklus			
städtisch		l/100 km	13,9 – 13,7
außerstädtisch		l/100 km	7,8 – 7,7
insgesamt		l/100 km	10,0 – 9,9
CO_2		g/km	229 – 226
Emissionseinstufung			Euro 6d-TEMP
Versicherungseinstufung			
KH / VK / TK			[2]

Technische Daten gültig für ACEA Märkte/Zulassungsrelevante Daten teilweise nur für Deutschland (Gewichte)
Bei allen technischen Daten handelt es sich um vorläufige Angaben

[1] Öl-Wechselmenge
[2] Angaben noch nicht verfügbar

BMW 8er Gran Coupé.
840d xDrive.

		BMW 840d xDrive Gran Coupé
Karosserie		
Anzahl Türen/Sitzplätze		4 / 5
Länge/Breite/Höhe (leer)	mm	5082 / 1932 / 1407
Radstand	mm	3023
Spurweite vorne/hinten	mm	1627 / 1671
Bodenfreiheit	mm	128
Wendekreis	m	12,6
Tankinhalt	ca. l	68
Motoröl [1)]	l	6,5
Leergewicht nach DIN/EU	kg	1925 / 2000
Zuladung nach DIN	kg	635
Zul. Gesamtgewicht	kg	2560
Zul. Achslasten vorne/hinten	kg	1235 / 1425
Zul. Anhängelast (12 %) gebremst/ungebremst	kg	– / –
Zul. Dachlast/Zul. Stützlast	kg	75 / –
Kofferraumvolumen	l	440
Luftwiderstand	c_x x A	0,29 x 2,31
Motor		
Bauart/Anz. Zylinder/Ventile		R / 6 / 4
Motor-Technologie		BMW TwinPower Turbo Technologie: Stufenaufladung, Hoch- und Niederdrucklader mit variabler Einlassgeometrie, Common-Rail-Direkteinspritzung mit Piezo-Injektoren (max. Einspritzdruck: 2500 bar)
Hubraum effektiv	cm^3	2993
Hub/Bohrung	mm	90,0 / 84,0
Verdichtung	:1	16,5
Kraftstoff		Diesel
Leistung	kW/PS	235 / 320
bei Drehzahl	min^{-1}	4400
Drehmoment	Nm	680
bei Drehzahl	min^{-1}	1750 – 2250
Elektrik		
Batterie/Einbauort	Ah/–	105 / Gepäckraum
Fahrdynamik und Sicherheit		
Vorderradaufhängung		Doppelquerlenker-Achse in Aluminium-Bauweise mit aufgelöster unterer Lenkerebene und spezifischer Elastokinematik
Hinterradaufhängung		Fünflenker-Achse in Aluminium-Stahl-Leichtbauweise mit doppeltelastischer Lagerung und spezifischer Elastokinematik
Bremse vorne		Vierkolben-Festsattel-Scheibenbremsen, belüftet
Bremse hinten		Einkolben-Faustsattel-Scheibenbremsen, belüftet
Fahrstabilitätssysteme		Serienmäßig: DSC inkl. ABS und DTC (Dynamische Traktions Control), Kurvenbremshilfe CBC, Bremsassistent DBC, Trockenbremsfunktion, Fading-Ausgleich, Anfahrassistent, DSC mit Allradantrieb xDrive vernetzt, Adaptives M Fahrwerk; optional: geregelte Differenzialsperre im Hinterachsgetriebe, aktive Wankstabilisierung
Sicherheitsausstattung		Serienmäßig: Airbags für Fahrer und Beifahrer, Seitenairbags für Fahrer und Beifahrer, Kopfairbags vorn und hinten, Dreipunkt-Automatikgurte für alle Sitzplätze, vorn mit Gurtstopper, Gurtstrammer und Gurtkraftbegrenzer, Crash-Sensoren, Reifendruckanzeige
Lenkung		Elektromechanische Zahnstangen-Servolenkung (EPS), Integral-Aktivlenkung
Gesamtübersetzung Lenkung	:1	14,9
Reifen vorne/hinten		245/45 R18 100Y XL/ 275/40 R18 103Y XL
Felgen vorne/hinten		8J x 18 LM/ 9J x 18 LM

			BMW 840d xDrive Gran Coupé
Getriebe			
Getriebeart			8-Gang Steptronic Getriebe
Getriebeübersetzung	I	:1	5,500
	II	:1	3,520
	III	:1	2,200
	IV	:1	1,720
	V	:1	1,317
	VI	:1	1,000
	VII	:1	0,823
	VIII	:1	0,640
	R	:1	3,993
Hinterachsübersetzung		:1	2,647
Fahrleistungen			
Leistungsgewicht (DIN)		kg/kW	8,2
Literleistung		kW/l	78,5
Beschleunigung 0–100 km/h		s	5,1
Höchstgeschwindigkeit		km/h	250
BMW EfficientDynamics			
BMW EfficientDynamics Maßnahmen serienmäßig			Bremsenergie-Rückgewinnung mit Rekuperationsanzeige, elektromechanische Servolenkung, Auto Start Stop Funktion, Schaltpunktanzeige, ECO PRO Modus mit Segel-Funktion, BMW EfficientLightweight, optimierte Aerodynamikeigenschaften, aktive Luftklappensteuerung, bedarfsgerecht gesteuerte Nebenaggregate, kennfeldgeregelte Ölpumpe, wirkungsgrad- und gewichtsoptimierter Allradantrieb, Hinterachs- und Verteilergetriebe mit optimierten Warmlaufeigenschaften, BMW Blue Performance Technologie
Verbrauch im EU-Zyklus			
städtisch		l/100 km	7,4 – 7,3
außerstädtisch		l/100 km	5,7 – 5,1
insgesamt		l/100 km	6,3 – 5,9
CO_2		g/km	166 – 155
Emissionseinstufung			Euro 6d-TEMP
Versicherungseinstufung			
KH / VK / TK			[2]

Technische Daten gültig für ACEA Märkte/Zulassungsrelevante Daten teilweise nur für Deutschland (Gewichte)
Bei allen technischen Daten handelt es sich um vorläufige Angaben

[1] Öl-Wechselmenge
[2] Angaben noch nicht verfügbar

Der Durchschnittswert der CO2-Emissionen aller immatrikulierten Neuwagen (Vergleichswert) beträgt für das Jahr 2019 137 g/km.

Bei allen Angaben zu Fahrleistungen, Verbrauch und CO2-Emissionen handelt es sich um vorläufige Werte.

Die Angaben zu Kraftstoffverbrauch, CO2-Emissionen und Stromverbrauch wurden nach dem vorgeschriebenen Messverfahren VO (EU) 2007/715 in der jeweils zur Genehmigung des Fahrzeugs gültigen Fassung ermittelt. Die Angaben beziehen sich auf ein Fahrzeug in Basisausstattung in Deutschland, die Spannen berücksichtigen Unterschiede in der gewählten Rad- und Reifengrösse und können sich während der Konfiguration verändern. Die Werte sind bereits auf Basis des neuen WLTP-Testzyklus ermittelt und zur Vergleichbarkeit auf NEFZ zurückgerechnet. Bei diesen Fahrzeugen können für die Bemessung von Steuern und anderen fahrzeugbezogenen Abgaben, die (auch) auf den CO2-Ausstoss abstellen, andere als die hier angegebenen Werte gelten.

Die CO2-Effizienzangaben ergeben sich aus der Richtlinie 1999/94/EG und der Pkw-EnVKV in ihrer aktuellen Fassung und verwenden die Verbrauchs- und CO2-Werte des NEFZ zur Einstufung.

Informationen zum Treibstoffverbrauch und zu den CO2 -Emissionen, inklusive einer Auflistung aller angebotenen Neuwagen, sind kostenlos an allen Verkaufsstellen erhältlich oder im Internet unter www.energieetikette.ch abrufbar. Der Treibstoffverbrauch und damit die CO2 -Emissionen eines Fahrzeugs sind auch vom Fahrstil, vom gewählten Reifenformat sowie von anderen nicht technischen Faktoren abhängig.

Leistungs- und Drehmomentdiagramme.
BMW 8er Gran Coupé.
840i xDrive.

BMW 8er Gran Coupé.
M850i xDrive.

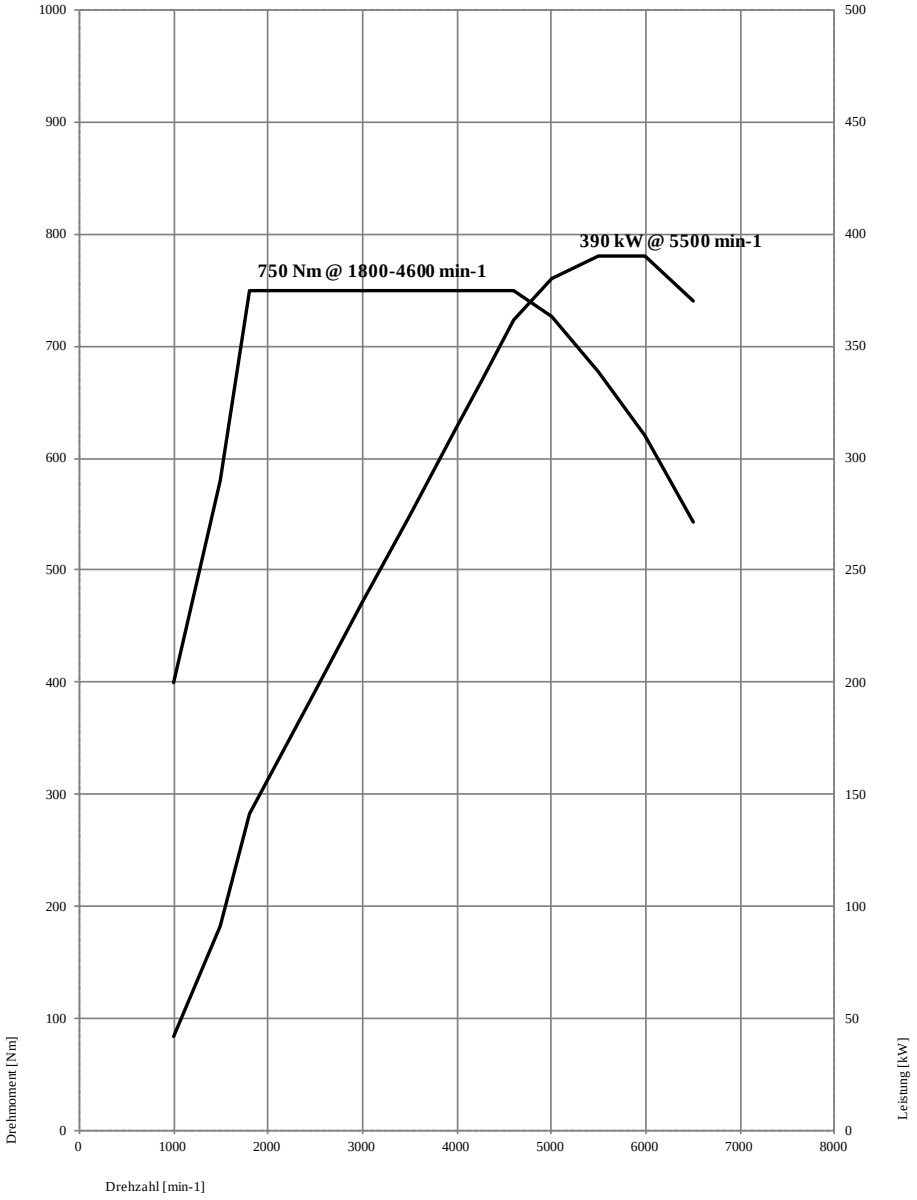

BMW 8er Gran Coupé.
840d xDrive.

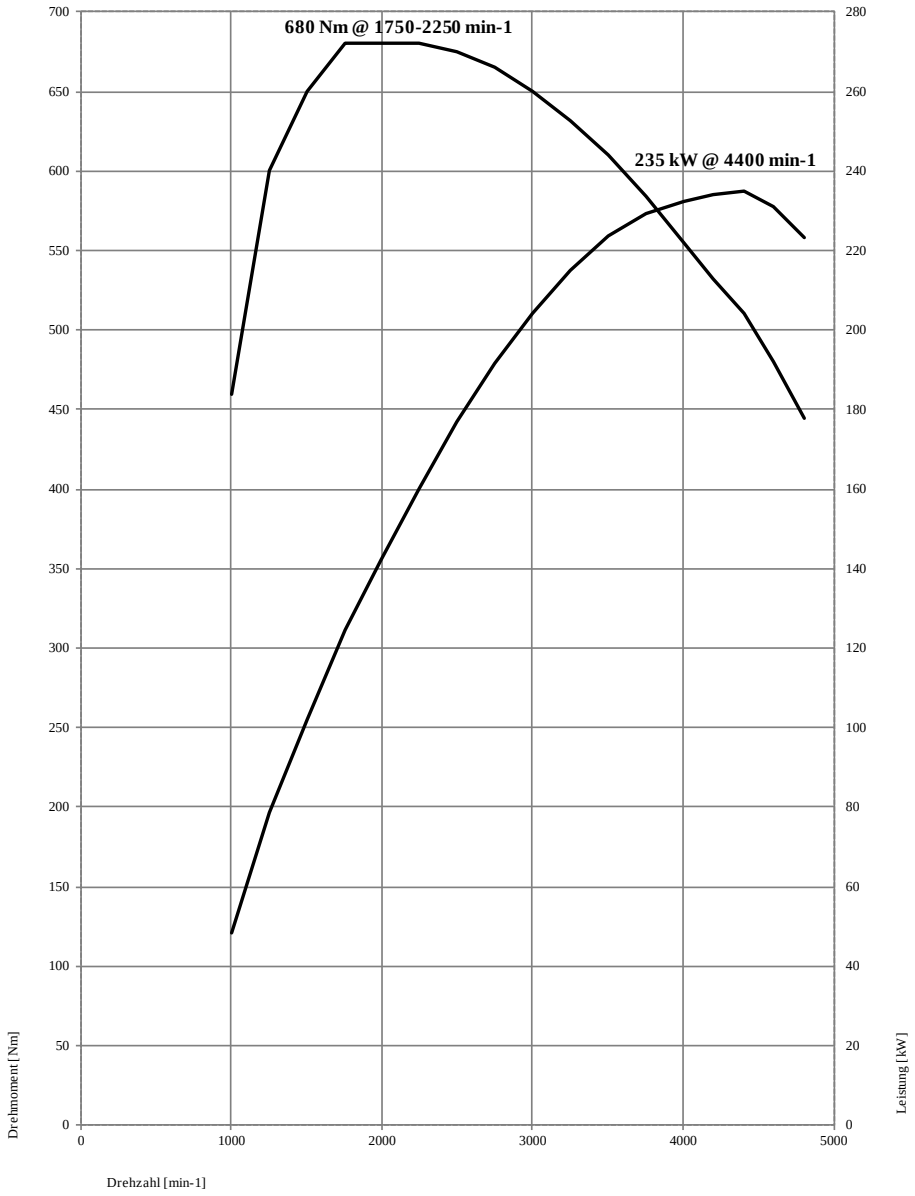
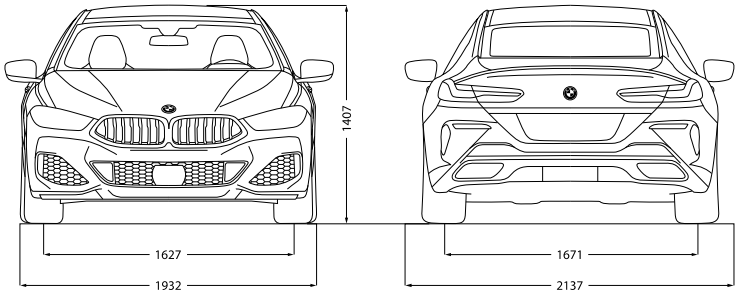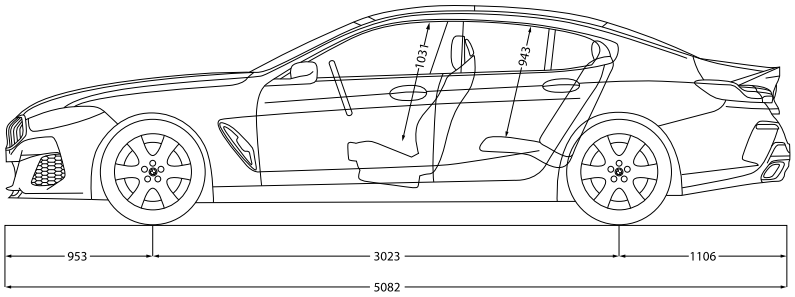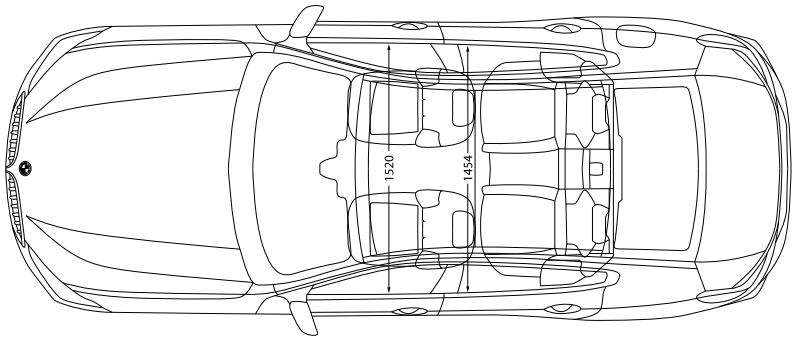
Außen- und Innenabmessungen.
BMW 8er Gran Coupé.